Foglio dati

IE-PS-VAPM-5P-2.5

Weidmüller Interface GmbH & Co. KG
Klingenbergstraße 26
D-32758 Detmold
Germany

www.weidmueller.com

Connettori PushPull Power secondo le specifiche PROFI-NET

Dati generali per l'ordinazione

Versione	Connettore di potenza, Spina di collegamento, PROFINET, Set di spine
N. d'ordine	2465440000
Tipo	IE-PS-VAPM-5P-2.5
GTIN (EAN)	4050118522136
CPZ	1 Pieza

IE-PS-VAPM-5P-2.5

Weidmüller Interface GmbH & Co. KG
Klingenbergstraße 26
D-32758 Detmold
Germany

www.weidmueller.com

Dati tecnici

Omologazioni

Omologazioni	
ROHS	Conforme
UL File Number Search	Sito web UL
N° certificato (UR)	E92202

Dimensioni e pesi

Posizione verticale	36.2 mm	Altezza (pollici)	1.4252 inch
Larghezza	26.8 mm	Larghezza (pollici)	1.0551 inch
Lunghezza	85.4 mm	Lunghezza (pollici)	3.3622 inch
Peso netto	96 g		

Temperature

Temperatura di magazzinaggio		Temperatura d'esercizio	-40 °C...70 °C
Temperatura di posa			

Conformità ambientale del prodotto

Stato conformità RoHS	Conforme senza esenzione
REACH SVHC	No SVHC superiori a 0,1 wt%

Dati generali

Numero di poli	5	Superficie dei contatti	Oro su nichel
Schermatura	non schermate	Classe d'infiammabilità UL 94	V-2
Colori	grigio argento	Materiale base della custodia	Pressofusione di zinco, nichelato
Materiale dei contatti	Lega di rame	Sezione di collegamento cavo, flessibile, max.	2.5 mm²
Sezione di collegamento cavo, flessibile, min.	0.75 mm²	Diametro guaina, max.	13 mm
Diametro guaina, min.	8 mm	Grado di protezione	IP65, IP67
Cicli di inserimento	≥ 100	Grado di lordura	2
Collegamento 1	PushPull Power	Collegamento 2	Molla autobloccante
Materiale guarnizione cavo	EPDM	Materiale guarnizione	NBR
Tipo di bloccaggio	Push Pull		

Norme

Connettori a norma	in accordance with PROFINET specification, IEC 61076-3-126

Proprietà elettriche

Tensione d'esercizio	24 V	Corrente di carico a 50 °C	16 A

Standard generali

Connettori a norma	in accordance with PROFINET specification, IEC 61076-3-126	N° certificato (UR)	E92202

IE-PS-VAPM-5P-2.5

Weidmüller Interface GmbH & Co. KG
Klingenbergstraße 26
D-32758 Detmold
Germany

www.weidmueller.com

Dati tecnici

Nota importante

Informazioni sul prodotto	Per cavi con diametro esterno di 6-8 mm, ordinare guarnizione di riduzione supplementare.

Classificazioni

ETIM 8.0	EC001121	ETIM 9.0	EC001121
ETIM 10.0	EC001121	ECLASS 14.0	27-44-03-90
ECLASS 15.0	27-44-03-90		

IE-PS-VAPM-5P-2.5

Weidmüller Interface GmbH & Co. KG
Klingenbergstraße 26
D-32758 Detmold
Germany

www.weidmueller.com

Disegni

Disegno quotato

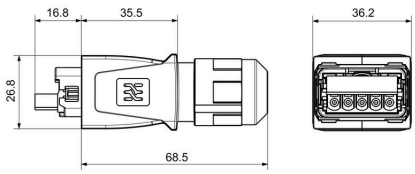

Disegno

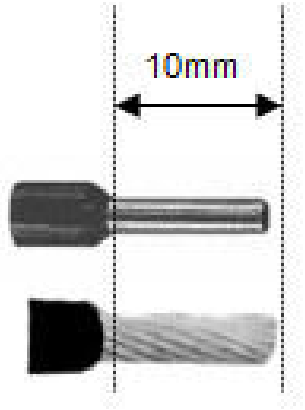

When using wire-end-ferrules, we recommend the length of 10 mm.

Weidmüller Interface GmbH & Co. KG
Klingenbergstraße 26
D-32758 Detmold
Germany

www.weidmueller.com

Disegni

IE-PS-VAPM-5P-2.5

Weidmüller Interface GmbH & Co. KG
Klingenbergstraße 26
D-32758 Detmold
Germany

www.weidmueller.com

Accessori

Componenti singoli

Connettori PushPull Power secondo le specifiche PROFINET

Dati generali per l'ordinazione

Tipo	IE-REDU-6-8-PS-VAPM	Versione
N. d'ordine	2531330000	Connettore di potenza, Spina di collegamento, Inserto guarnizione,
GTIN (EAN)	4050118545227	PROFINET
CPZ	10 ST	