Foglio dati

RSMS-16 48V+ 1CO S

Weidmüller Interface GmbH & Co. KG
Klingenbergstraße 26
D-32758 Detmold
Germany

www.weidmueller.com

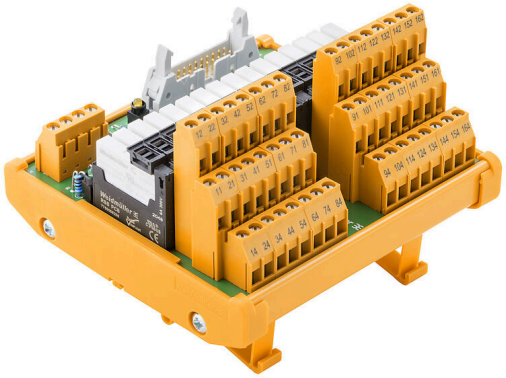

Come da figura

Basi relè (RSM) con positivo e negativo comune per collegamento a PLC o ad altro dispositivo di controllo. Le interfacce sono composte da gruppi di 4, 8 o 16 relè RCL (12,7 mm) o RSS (6,1 mm). Il collegamento al dispositivo di controllo può essere realizzato per mezzo di connettori ad innesto o utilizzando cablaggi diretti con connettori IEC 60603-13. Ampia gamma di opzioni disponibili:
• 1 o 2 contatti di scambio con relè 16/8/6 A
• Tensioni da 5 a 230 V
• Con collegamento a vite, a molla autobloccante o a innesto PUSH IN
• Compatibile con i relè a stato solido Weidmüller La gamma di relè garantisce l'isolamento galvanico tra ingresso/uscita così come tra i contatti adiacenti sul relè Questo permette di adeguare in sicurezza le diverse tensioni nei dispositivi di controllo e quelle richieste dai vari elementi di campo.

Dati generali per l'ordinazione

Versione	Interfaccia, RSM, Collegamento a vite
N. d'ordine	1456980000
Tipo	RSMS-16 48V+ 1CO S
GTIN (EAN)	4050118263251
CPZ	1 Pieza
Stato consegna	Disdetto

RSMS-16 48V+ 1CO S

Weidmüller Interface GmbH & Co. KG
Klingenbergstraße 26
D-32758 Detmold
Germany

www.weidmueller.com

Dati tecnici

Omologazioni

Omologazioni	
ROHS	Conforme
UL File Number Search	Sito web UL
N° certificato (UR)	E141197

Dimensioni e pesi

Profondità	85 mm	Profondità (pollici)	3.3464 inch
Posizione verticale	109 mm	Altezza (pollici)	4.2913 inch
Larghezza	112 mm	Larghezza (pollici)	4.4094 inch
Peso netto	335 g		

Temperature

Temperatura di magazzinaggio	-40...60 °C	Temperatura d'esercizio	-25...50 °C

Conformità ambientale del prodotto

Stato conformità RoHS	Conforme con esenzione
Esenzione RoHS (se applicabile/nota)	7a, 7cI
REACH SVHC	Lead 7439-92-1
SCIP	71d9bdc4-a0b5-4af0-93bd-2ad4e523fb14

Dati di dimensionamento UL

Corrente di dimensionamento IN	4.5 A	Temperatura d'esercizio UL, min.	0 °C
Temperatura d'esercizio UL, max.	25 °C	Tensione DC nominale UN (alimentazione)	48 V
Corrente nominale (alimentazione)	1 A	Tensione DC nominale UN (ingresso)	48 V
Tensione AC nominale UN (uscita)	250 V	Corrente nominale Imax. (uscita)	4.5 A

Caratteristiche generali

Indicatore di stato a LED per relè	verde	Stato LED tensione di alimentazione	Giallo

Dati di collegamento

Collegamento (lato campo)	LL3R 5.08 mm	Collegamento (lato comando)	LP 5,08 mm, LL 5.08 mm

Specifiche tecniche

Durata meccanica	5 x 106 commutazioni

Dati di dimensionamento ingresso

Tensione d'ingresso	48 V DC ± 10%	Corrente d'ingresso	4.5 mA

Dati di dimensionamento uscita

Tipo di relè	RSS	Tipo di uscita	Potential-free contact
Materiale dei contatti	AgNi 90/10	Tensione nominale	≤ 250 V AC

RSMS-16 48V+ 1CO S

Weidmüller Interface GmbH & Co. KG
Klingenbergstraße 26
D-32758 Detmold
Germany

www.weidmueller.com

Dati tecnici

Corrente AC permanente max.	4.5 A	Corrente di contatto min.	100 mA
Tensione di contatto min.	5 V		

Coordinate di isolamento (EN50178)

Grado di lordura	2	Controllo resistenza agli impulsi	6 kV
Tensione di prova isolamento AC	1.2 kV		

Coordinate di isolamento (EN50178)

Tensione d'ingresso nominale	<50 V AC	Tensione d'uscita nominale	250 V AC
Classe di sovratensione ingresso/uscita	III	Classe per l'installazione uscita/uscita	II
Grado di lordura	2	Controllo resistenza agli impulsi	6 kV
Tensione di prova isolamento AC	1.2 kV	Distanza ingresso/uscita	≥ 5.5 mm

Collegamento campo

Sezione di collegamento cavo min, AWG	AWG 26	Tipo di collegamento	Collegamento a vite
Tubetto con collare isolante, max.	2.5 mm²	Flessibile con boccola, min.	0.5 mm²
Flessibile con boccola, max.	2.5 mm²	Flessibile, max. H05(07) V-K	4 mm²
Flessibile, min. H05(07) V-K	0.5 mm²	rigido, max. H05(07) V-U	6 mm²
Fisso, min. H05(07) V-U	0.5 mm²	Lunghezza di spellatura	6 mm
Coppia di serraggio, max.	0.6 Nm	Coppia di serraggio, min.	0.5 Nm
Campo di serraggio, max.	6 mm²	Campo di serraggio, min.	0.5 mm²
Sezione di collegamento cavo max, AWG	AWG 12		

Classificazioni

ETIM 8.0	EC002780	ETIM 9.0	EC002780
ETIM 10.0	EC002780	ECLASS 14.0	27-14-11-52
ECLASS 15.0	27-14-11-52		

RSMS-16 48V+ 1CO S

Weidmüller Interface GmbH & Co. KG
Klingenbergstraße 26
D-32758 Detmold
Germany

www.weidmueller.com
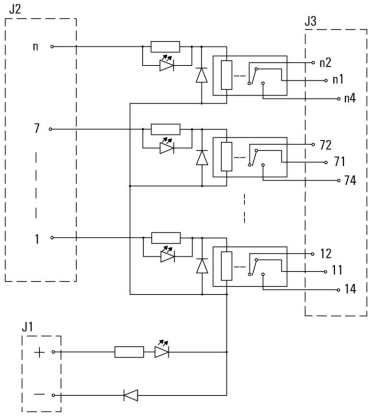
Disegni