Scheda dati | Codice articolo: 788-354

Modulo relè; Tensione nominale di ingresso: 24 V DC; 1 contatto in scambio; Limite corrente permanente: 16 A; per carichi di lampade; Indicatore di stato rosso; Larghezza modulo: 15 mm; 2,50 mm²; grigio

https://www.wago.com/788-354

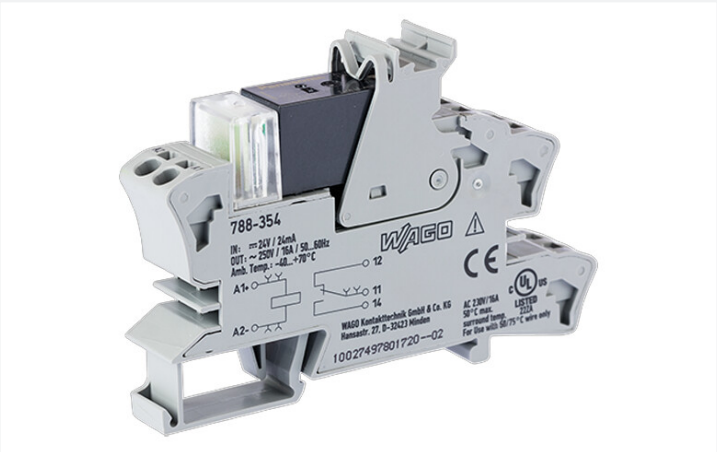

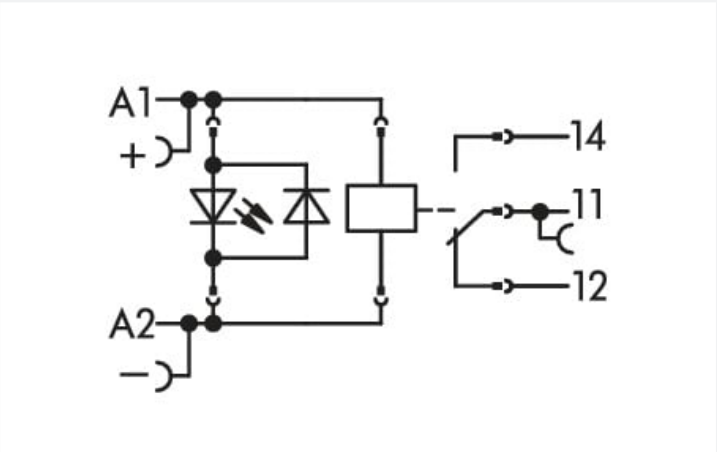

Colore: grigio

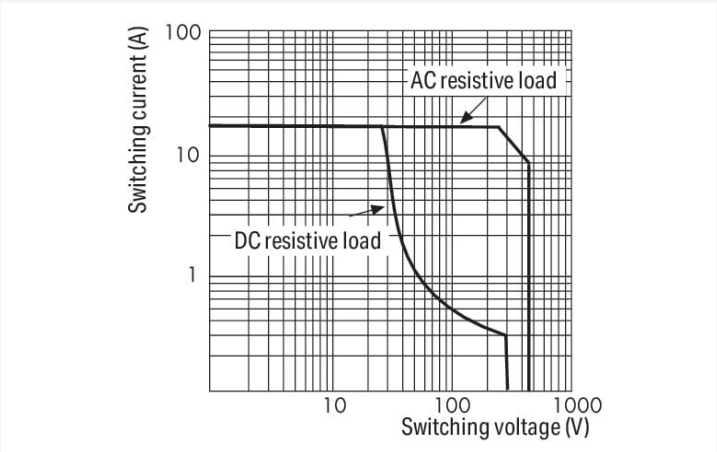

Load limit curve

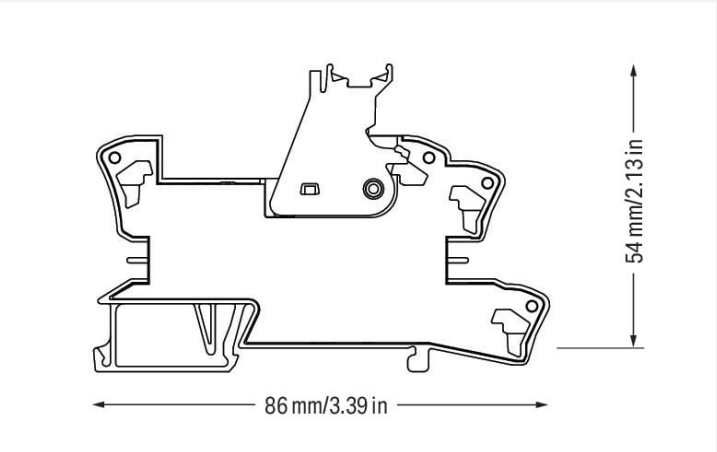

Misure in mm

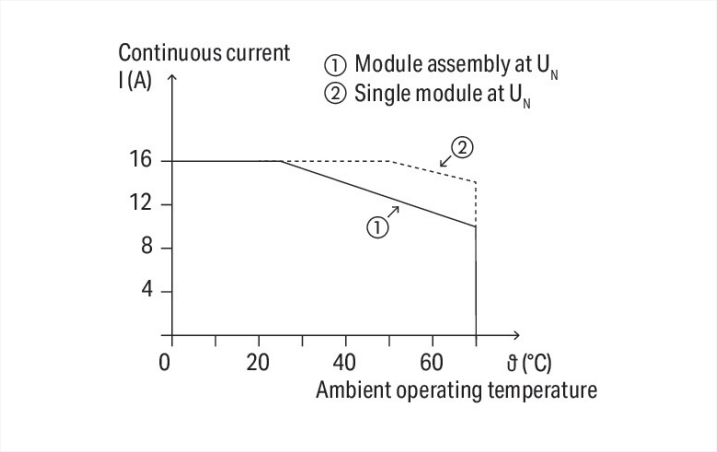

Current-carrying capacity curve

Notes

Informazione di sicurezza	Per le tensioni maggiori di 250 V deve essere montato un elemento separatore (ad es. 209-191) tra i moduli relè adiacenti e per conformarsi ai requisiti d'isolamento rinforzato.
Nota	• Isolamento rinforzato tra bobina e contatti • Per la protezione di contatti e bobine relè i carichi induttivi devono essere attenuati con un circuito di protezione efficiente.

Dati tecnici

Circuito di controllo

Tensione nominale in ingresso U_N	DC 24 V
Campo tensione d'ingresso	-15 … +20 %
Corrente d'ingresso nominale U_N	19 mA

Circuito di carico

Numero di contatti in scambio/passaggio	1
Materiale di contatto (relè)	$AgSnO_2$
Limitazione corrente permanente	16 A
Corrente di spunto (resistiva) (max.)	(AC) 120 A / 0,05 s
Tensione di commutazione (max.)	AC 250 V
Potenza commutabile (ohmica) (max.)	AC 4000 VA; DC (vedere la curva del limite di carico)
Carico minimo raccomandato	5 V / 100 mA
Tempo di risposta (tip.)	15 ms
Tempo di caduta (tip.)	5 ms
Vita elettrica (NO; carico resistivo; 23 °C)	100 x 10^3 operazioni di commutazione
Vita meccanica	10 x 10^6 operazioni di commutazione

Segnalazione

Indicatore di stato	LED rosso

Sicurezza e protezione

Tensione nominale	250 V
Picco di tensione nominale	4 kV
Grado di emissione	3
Forza dielettrica, circuito carico/controllo (AC, 1 min)	5 kVrms
Forza dielettrica, contatto aperto (AC, 1 min)	1 kVrms
Informazione di sicurezza	Per le tensioni maggiori di 250 V deve essere montato un elemento separatore (ad es. 209-191) tra i moduli relè adiacenti e per conformarsi ai requisiti d'isolamento rinforzato.
Classe di protezione	IP20

Dati di connessione

Tecnica di connessione	Push-in CAGE CLAMP®
Conduttore rigido	0,34 … 2,5 mm² / 22 … 14 AWG
Conduttore flessibile	0,34 … 2,5 mm² / 22 … 14 AWG
Lunghezza spelatura	9 … 10 mm / 0.35 … 0.39 pollici

Dati geometrici

Larghezza	15 mm / 0.591 pollici
Altezza	86 mm / 3.386 pollici
Profondità dal bordo superiore della guida DIN	54 mm / 2.126 pollici

 Continua nella pagina successiva

Mechanical data

Tipo montaggio	Guida DIN 35

Dati dei materiali

Colore	grigio
Carico d'incendio	0.927 MJ
Peso	44,1 g

Requisiti ambientali

Temperatura dell'aria circostante (esercizio con U_N)	-40 … +70 °C
Temperatura aria circostante (esercizio) per UL	-40 … +50 °C
Temperatura aria circostante (stoccaggio)	-40 … +70 °C
Temperatura di lavorazione	-25 … +50 °C
Campo di temperatura del cavo in connessione secondo EN 61010-2-201	≥ ($T_{ambient}$ + 20 K)

Norme e specifiche tecniche

Norme/specifiche	EN 61010-2-201 EN 61810-1 EN 61373 UL 508 (max. 10 A)

Dati commerciali

eCl@ss 10.0	27-37-16-01
eCl@ss 9.0	27-37-16-01
ETIM 8.0	EC001437
ETIM 7.0	EC001437
PU (SPU)	20 (1) pz.
Tipo imballaggio	Box
Paese d'origine	CN
GTIN	4055143184168
Numero tariffa doganale	85364900990

Environmental Product Compliance

RoHS Compliance Status	Compliant,No Exemption

Approvazioni/certificati

Omologazioni generali

Certificazione	Standard	Nome del certificato
EAC Brjansker Zertifizierungs-stelle	TP TC 004/2011	EAC RU C-DE.AM02.B.00122/19
UL Underwriters Laboratories Inc. (ORDINARY LOCATI-ONS)	UL 508	E175199 Vol.1 Sec.6

Dichiarazioni di conformità e dichiarazioni del produttore

Certificazione	Standard	Nome del certificato
EU-Declaration of Confor-mity WAGO GmbH & Co. KG	-	-
UK-Declaration of Confor-mity WAGO GmbH & Co. KG	-	-

Download

Environmental Product Compliance

Compliance Search

Environmental Product Compliance 788-354

Documentation

Bid Text

788-354	25.01.2019	docx 16.59 KB	
788-354	19.02.2019	xml 4.85 KB	
ausschreiben.de 788-354			

Instruction Leaflet

Sockets with Elementary Relay/ SSR	V 1.0.1 09.10.2020	pdf 2271.22 KB	

CAD/CAE-Data

CAD data

2D/3D Models 788-354

CAE data

EPLAN Data Portal 788-354

WSCAD Universe 788-354

ZUKEN Portal 788-354

1 Prodotti compatibili

1.1 Accessori opzionali

1.1.1 Boccola

1.1.1.1 Boccola

N. art.: 216-542
Boccola doppia; Boccola per 2 x 1 mm² / AWG 2 x 18; rosso, isolato; lunghezza 12 mm; rosso

N. art.: 216-241
Boccola; Boccola per 0,5mm²/20 AWG; isolato; stagnato elettricamente; rame elettrolitico; crimpato a tenuta di gas; sec. DIN 46228, parte 4/09.90; bianco

N. art.: 216-242
Boccola; Boccola per 0,75mm²/18 AWG; isolato; stagnato elettricamente; rame elettrolitico; crimpato a tenuta di gas; sec. DIN 46228, parte 4/09.90; grigio

N. art.: 216-243
Boccola; Boccola per 1 mm² / AWG 18; isolato; stagnato elettricamente; rame elettrolitico; crimpato a tenuta di gas; sec. DIN 46228, parte 4/09.90; rosso

N. art.: 216-244
Boccola; Boccola per 1,5 mm² / AWG 16; isolato; stagnato elettricamente; rame elettrolitico; crimpato a tenuta di gas; sec. DIN 46228, parte 4/09.90; nero

1.1.2 Indicatori

Continua nella pagina successiva

1.1.2.1 Indicatore dello stato operativo

N. art.: 788-120
Accessori per moduli relè; Indicatore stato operativo: rosso; Tensione operativa nominale: 24 V DC

1.1.3 Marcatura

1.1.3.1 Copertura di protezione marcatura

N. art.: 209-184
Copertura di protezione; trasparente

1.1.3.2 Dispositivo di marcatura

N. art.: 210-110
Pennarello con punta in fibra

1.1.3.3 Marcatore

N. art.: 793-502
Scheda di marcatura WMB; come scheda; MARCATO; 1 ... 10 (10x); non estensibile; Marcatura orizzontale; tipo con inserimento a scatto; bianco

N. art.: 793-503
Scheda di marcatura WMB; come scheda; MARCATO; 11 ... 20 (10x); non estensibile; Marcatura orizzontale; tipo con inserimento a scatto; bianco

N. art.: 793-504
Scheda di marcatura WMB; come scheda; MARCATO; 21 ... 30 (10x); non estensibile; Marcatura orizzontale; tipo con inserimento a scatto; bianco

N. art.: 793-505
Scheda di marcatura WMB; come scheda; MARCATO; 31 ... 40 (10x); non estensibile; Marcatura orizzontale; tipo con inserimento a scatto; bianco

N. art.: 793-501
Scheda di marcatura WMB; come scheda; non estensibile; vuoto; tipo con inserimento a scatto; bianco

N. art.: 209-183
Scheda di marcatura; bianco

N. art.: 2009-115
WMB Inline; per Smart Printer; 1500 pezzi su bobina; espandibile 5 - 5,2 mm; vuoto; tipo con inserimento a scatto; bianco

1.1.3.4 Portaetichette di gruppo

N. art.: 209-145
Portaetichette di gruppo; bianco

N. art.: 249-105
Portaetichette di gruppo; grigio

1.1.3.5 Portaetichette doppio

N. art.: 209-128
Adattatore; grigio

Continua nella pagina successiva

1.1.3.6 Striscia di marcatura

N. art.: 2009-110
Strisce di marcatura; per Smart Printer; su nastro; non estensibile; vuoto; tipo con inserimento a scatto; bianco

1.1.4 Ponticello

1.1.4.1 Ponticello

N. art.: 788-118
Ponticello; per slot per ponticello; 2 poli; da 1 a 3; isolato; grigio chiaro

N. art.: 788-113
Ponticello; per slot per ponticello; 2 poli; isolato; grigio chiaro

N. art.: 859-402
Ponticello; per slot per ponticello; 2 poli; isolato; grigio chiaro

N. art.: 788-114
Ponticello; per slot per ponticello; 3 poli; isolato; grigio chiaro

N. art.: 788-115
Ponticello; per slot per ponticello; 4 poli; isolato; grigio chiaro

N. art.: 788-116
Ponticello; per slot per ponticello; 6 poli; isolato; grigio chiaro

N. art.: 788-117
Ponticello; per slot per ponticello; 8 poli; isolato; grigio chiaro

1.1.5 Utensile

1.1.5.1 Utensile

N. art.: 210-720
Utensile; Lama: 3,5 x 0,5 mm; con un corpo parzialmente isolato; multicolore

Note di installazione

Connessione conduttore

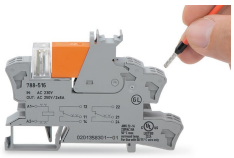

Connessione conduttore

Collegamento a ponte

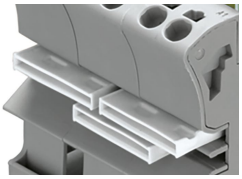

Collegamento a ponte agevole impiegando ponticelli orizzontali

Marcatura

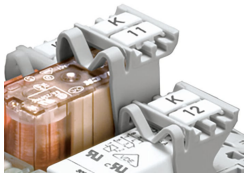

Marcatura mediante marcatori WMB Multi e portaetichette di gruppo.