Scheda dati | Codice articolo: 769-602/006-000

Connettore maschio per 1 conduttore; CAGE CLAMP®; 4 mm²; Passo pin 5 mm; 2 poli; Flangia a scatto; 4,00 mm²; grigio

https://www.wago.com/769-602/006-000

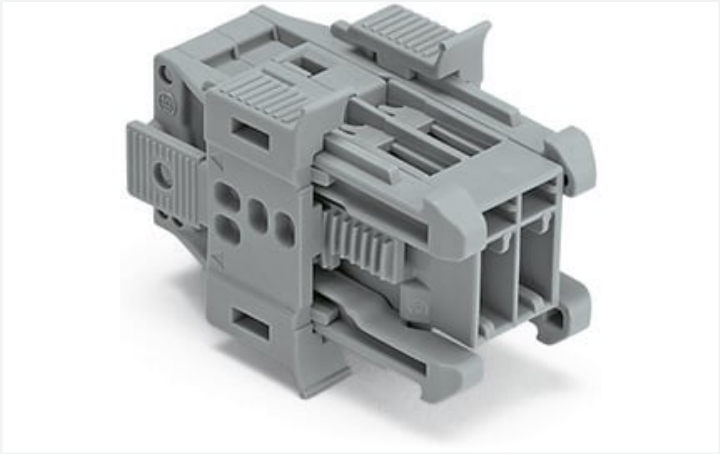

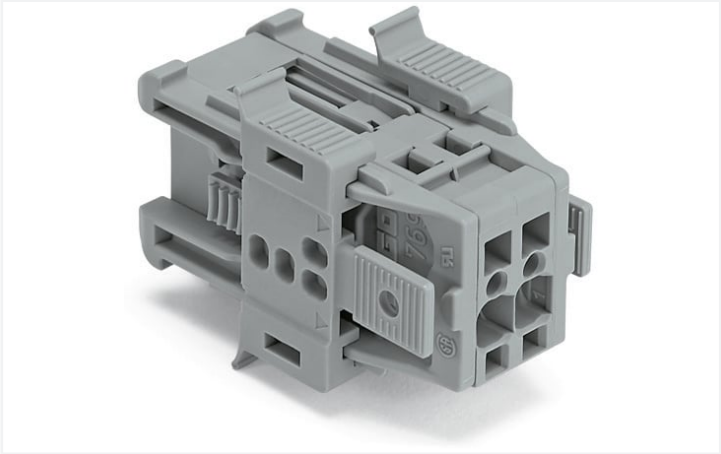

Colore: grigio

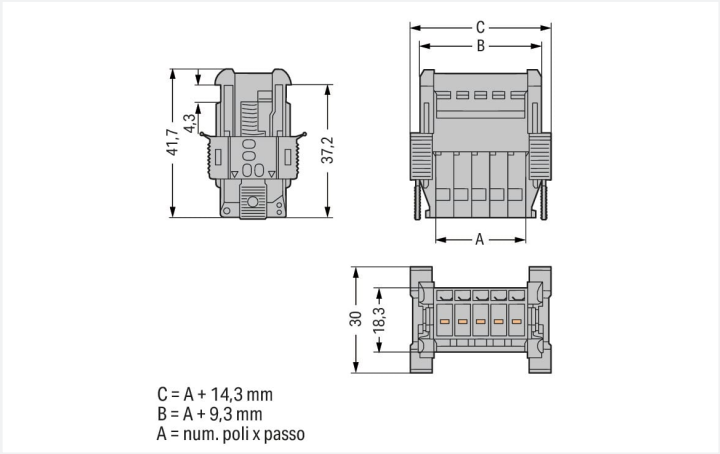

Misure in mm

Electrical data

Classificazione per IEC/EN

Tensione nominale (III/3)	500 V
Sovratensione nominale (III/3)	6 kV
Corrente nominale	32 A
Legenda (classificazione)	(III / 3) ≙ Categoria sovratensione III / grado di emissioni 3

Dati di connessione

Numero totale di punti di connessione	2
Numero totale di potenziali	2

Connessione 1

Tecnica di connessione	CAGE CLAMP®
Tipo azionamento	Utensile
Materiali del conduttore collegabile	Rame
Sezione nominale	4 mm² / 12 AWG
Conduttore rigido	0,08 … 4 mm² / 28 … 12 AWG
Conduttore flessibile	0,08 … 4 mm² / 28 … 12 AWG
Lunghezza spelatura	8 … 9 mm / 0.31 … 0.35 pollici
N. poli	2
Direzione cablaggio	Cablaggio laterale

Dati geometrici

Passo	5 mm / 0.197 pollici
Larghezza	24,3 mm / 0.957 pollici
Altezza	30 mm / 1.181 pollici
Profondità	41,7 mm / 1.642 pollici

Dati meccanici

Codifica variabile	Sì
Contatto di terra diretto alla guida DIN/foro praticato/custodia	No
Tipo montaggio	Variante flangia a scatto
Protezione antitorsione	Sì

Plug-in connection

Tipo contatto (connettore a innesto)	Connettore maschio/spina
Connettore (tipo di connessione)	per conduttore
Protezione dall'inversione di polarità	No

Dati dei materiali

Nota sui dati dei materiali	Information on material specifications can be found here
Colore	grigio
Gruppo materiale	I
Materiale isolante	Poliammide (PA66)
Classe di infiammabilità secondo UL 94	V0
Carico d'incendio	0.341 MJ
Peso	11,3 g

Requisiti ambientali

Temperatura di lavorazione	-35 … +85 °C
Temperatura operativa continua	-60 … +105 °C

Dati commerciali

eCl@ss 10.0	27-14-11-06
eCl@ss 9.0	27-14-11-06
ETIM 8.0	EC001284
ETIM 7.0	EC001284
PU (SPU)	100 pz.
Tipo imballaggio	Box
Paese d'origine	PL
GTIN	4045454916985
Numero tariffa doganale	85366930000

Environmental Product Compliance

RoHS Compliance Status	Compliant,No Exemption

Approvazioni/certificati

Omologazioni generali

Certificazione	Standard	Nome del certificato
CCA DEKRA Certification B.V.	EN 61984	2190419.02
CCA DEKRA Certification B.V.	IEC 61984	NL-47799/A1
CSA CSA Group	C22.2	1101144
UL Underwriters Laboratories Inc.	UL 1977	E 45171
UR Underwriters Laboratories Inc.	UL 1059	E45172

Download

Environmental Product Compliance

Compliance Search

Environmental Product Compliance
769-602/006-000

Documentation

Additional Information

Technical Section	pdf 2142.18 KB	

Bid Text

769-602/006-000	19.02.2019	xml 3.14 KB
769-602/006-000	04.10.2017	doc 25.00 KB

CAD/CAE-Data

CAD data

2D/3D Models
769-602/006-000

CAE data

EPLAN Data Portal
769-602/006-000

WSCAD Universe
769-602/006-000

ZUKEN Portal
769-602/006-000

1 Prodotti compatibili

1.1 Controparte di sistema

1.1.1 Connettore femmina/presa



N. art.: 769-122
Connettore femmina per 2 conduttori; CAGE CLAMP®; 4 mm²; Passo pin 5 mm; 2 poli; Pin di codifica; 4,00 mm²; grigio



N. art.: 769-102
Spina femmina per 1 conduttore; CAGE CLAMP®; 4 mm²; Passo pin 5 mm; 2 poli; Pin di codifica; 4,00 mm²; grigio



N. art.: 769-102/021-000
Spina femmina per 1 conduttore; CAGE CLAMP®; 4 mm²; Passo pin 5 mm; 2 poli; Pin di codifica; Leve di bloccaggio laterali; 4,00 mm²; grigio

1.2 Accessori opzionali

1.2.1 Antistrappo

1.2.1.1 Antistrappo



N. art.: 769-411
Piastrina antistrappo; per connettori maschio e femmina; monopezzo; Passo pin 5 mm; da 2 a 3 poli; grigio

1.2.2 Boccola

1.2.2.1 Boccola



N. art.: 216-101
Boccola; Boccola per 0,5 mm² / AWG 22; non isolato; stagnato elettricamente; argento-colorato

N. art.: 216-201
Boccola; Boccola per 0,5mm²/20 AWG; isolato; stagnato elettricamente; bianco



N. art.: 216-102
Boccola; Boccola per 0,75 mm² / AWG 20; non isolato; stagnato elettricamente; argento-colorato



N. art.: 216-202
Boccola; Boccola per 0,75mm²/18 AWG; isolato; stagnato elettricamente; grigio

N. art.: 216-203
Boccola; Boccola per 1 mm² / AWG 18; isolato; stagnato elettricamente; rosso



N. art.: 216-103
Boccola; Boccola per 1 mm² / AWG 18; non isolato; stagnato elettricamente



N. art.: 216-204
Boccola; Boccola per 1,5 mm² / AWG 16; isolato; stagnato elettricamente; nero



N. art.: 216-104
Boccola; Boccola per 1,5 mm² / AWG 16; non isolato; stagnato elettricamente; argento-colorato



N. art.: 216-206
Boccola; Boccola per 2,5 mm² / AWG 14; isolato; stagnato elettricamente; blu

1.2.3 Codifica

1.2.3.1 Codifica



N. art.: 769-435
Spina di codifica; per codificare i connettori femmina; per morsetti su guida / connettori maschio; arancione

1.2.4 Copertura protettiva di avvertimento

1.2.4.1 Copertura



N. art.: 280-415
Copertura protettiva di avvertimento; per 5 morsetti; con segnale di pericolo alta tensione, nero; giallo

1.2.5 Fermaisolante

1.2.5.1 Fermaisolante



N. art.: 769-470
Fermaisolante; 0,08 - 0,2 mm² "r" (0,14 mm² "f"); 5 pezzi/striscia; bianco



N. art.: 769-471
Fermaisolante; 0,25 - 0,5 mm²; 5 pezzi/striscia; grigio chiaro



N. art.: 769-472
Fermaisolante; 0,75 - 1 mm²; 5 pezzi/striscia; grigio scuro

1.2.6 Marcatura

1.2.6.1 Marcatore



N. art.: 248-501
Scheda di marcatura Mini-WSB; come scheda; non estensibile; vuoto; tipo con inserimento a scatto; bianco

1.2.6.2 Striscia di marcatura



N. art.: 210-833
Strisce di marcatura; 25 m su bobina; larghezza 6 mm; vuoto; Autoadesivo; bianco



N. art.: 210-831
Strisce di marcatura; su nastro; larghezza 2,3 mm; vuoto; Autoadesivo; bianco



N. art.: 210-832
Strisce di marcatura; su nastro; larghezza 3 mm; vuoto; Autoadesivo; bianco



N. art.: 210-834
Strisce di marcatura; su nastro; larghezza 5 mm; vuoto; Autoadesivo; bianco

1.2.7 Utensile

1.2.7.1 Utensile



N. art.: 210-490
Utensile



N. art.: 769-434
Utensile; fabbricato in materiale isolante; 1 polo; libero; bianco

Note di installazione

Installazione

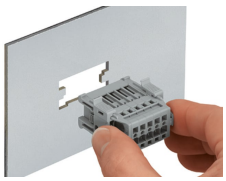

Inserire un connettore maschio con flange a scatto (769-605/006-000) nell'apertura.

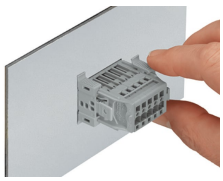

Fissare la flangia a scatto.

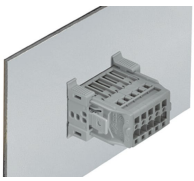

Connettore maschio con flange a scatto (769-605/006-000) nell'apertura

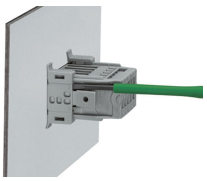

Per la rimozione, inserire l'utensile di azionamento (lama di 2,5 mm) nello slot di rilascio.

Installazione

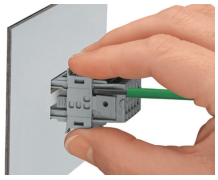

Premere la parte centrale in alto e in basso sul connettore. Poi rimuovere la flangia a scatto.

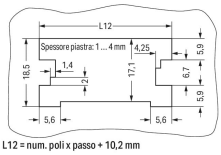

L12 = num. poli x passo + 10,2 mm

Ritaglio nella lamiera (per connettori femmina senza leve di bloccaggio)
Connettori maschio con connessione CAGE CLAMP® (769-6xx/006-000) e flange a scatto

Connessione conduttore



Utensile
Inserimento di un conduttore mediante utensile (l'esempio mostra un connettore maschio).

Marcatura



Etichettatura di un connettore maschio con connessione CAGE CLAMP® usando elementi di marcatura Mini-WSB Quick.