Scheda dati | Codice articolo: 750-425

Ingresso digitale a 2 canali; NAMUR

https://www.wago.com/750-425

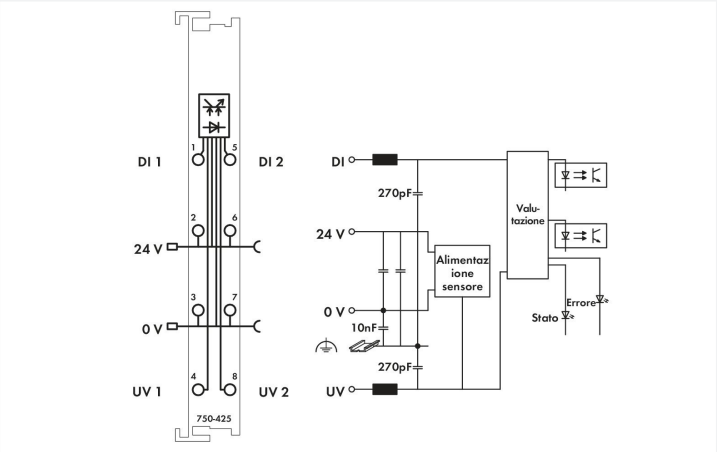

Colore: grigio chiaro

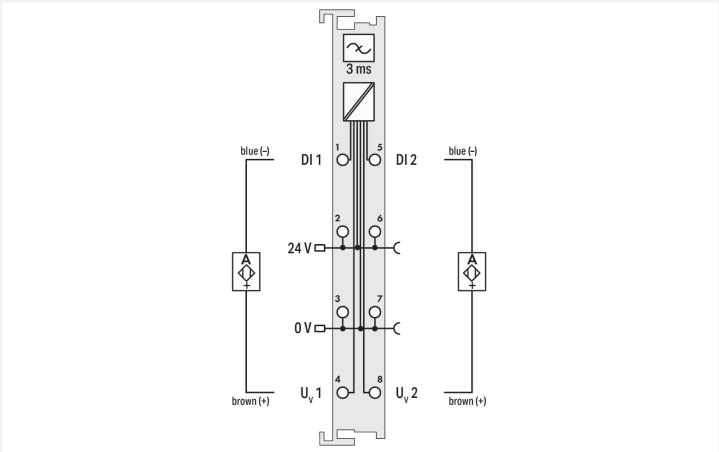

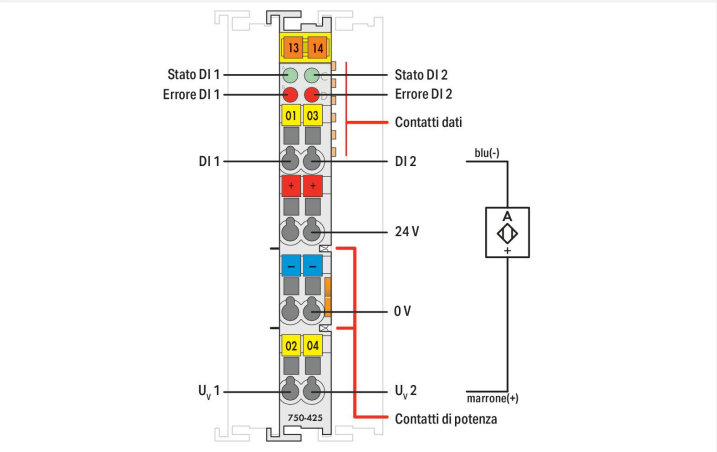

Questo modulo d'ingresso digitale riceve i segnali di comando dai sensori di prossimità NAMUR (secondo DIN EN 60947-5-6) dal lato campo.
Ogni canale dei sensori è alimentato con una tensione da 8,2 V protetta contro il corto circuito. Un corto circuito o una interruzione della linea vengono indicati nell'immagine di processo (1 bit) e mediante un LED rosso.
Il LED verde indica lo stato dell'ingresso:

- Corrente segnale (0): LED spento
- Corrente segnale (1): LED acceso

- Campo e sistema sono separati galvanicamente.

Dati tecnici	
Numero di ingressi digitali	2
Numero totale di canali (modulo)	2
Tipo segnale	NAMUR
Connessione sensore	2 x (2 cavi)
Caratteristica ingresso	Commutazione del positivo
Filtro ingresso (digitale)	3 ms
Protezione dal cablaggio incorretto	Controllo cortocircuito: > 6,5 mA Controllo interruzione linea: < 0,2 mA
Tensione circuito aperto	8,2 V
Corrente di cortocircuito	≤ 8,2 mA
Corrente del segnale (0) NAMUR	≤1.2 mA
Corrente del segnale (1) NAMUR	≥2.1 mA
Isteresi di commutazione	0,2 mA
Diagnostica	Cortocircuito, interruzione linea
Lunghezza impulso ingresso	5 ms
Intervallo dell'impulso di ingresso	3 ms

Dati tecnici

Larghezza dati ingresso (interno) (max.)	4 bits
Ampiezza dati	Ingresso a 4 bit: 2 bit dati, 2 bit errore (cortocircuito/interruzione linea)
Resistenza d'ingresso	1000 Ω
Tensione di alimentazione (sistema)	5 VDC; via contatti dati
Consumo energetico (alimentazione sistema 5 V)	5 mA
Tensione di alimentazione (campo)	24 VDC (-25 … +30 %); tramite contatti del ponticello di alimentazione (alimentazione via contatto a lama; trasmissione via contatto a molla)
Isolamento	500 V sistema/campo
Indicatori	LED (A, C) verde: stato DI 1, DI 2; LED (B, D) rosso: errore DI 1, DI 2
Numero di contatti di potenza in entrata	2
Numero di contatti di potenza in uscita	2
Portata di corrente (contatti ponticelli di potenza)	10 A

Dati di connessione

Tecnica di connessione: ingressi/uscite	8 x CAGE CLAMP®
Tipo di connessione (1)	Ingressi/uscite
Conduttore rigido	0,08 … 2,5 mm² / 28 … 14 AWG
Conduttore flessibile	0,08 … 2,5 mm² / 28 … 14 AWG
Lunghezza spelatura	8 … 9 mm / 0.31 … 0.35 pollici

Dati geometrici

Larghezza	12 mm / 0.472 pollici
Altezza	100 mm / 3.937 pollici
Profondità	69,8 mm / 2.748 pollici
Profondità dal bordo superiore della guida DIN	62,6 mm / 2.465 pollici

Dati meccanici

Tipo montaggio	Guida DIN 35
Interfaccia cablaggio	Fissato

Dati dei materiali

Colore	grigio chiaro
Materiale custodia	Policarbonato; poliammide 6.6
Carico d'incendio	1.28 MJ
Peso	48,4 g
Marchio di conformità	CE

Requisiti ambientali

Temperatura aria circostante (operazione)	0 … +55 °C
Temperatura aria circostante (stoccaggio)	-25 … +85 °C
Tipo di protezione	IP20
Grado di emissione (5)	2 sec. IEC 61131-2
Altitudine d'esercizio	Da 0 a 2000 m
Posizione di montaggio	Orizzontale (dritto/appoggiato); verticale
Umidità relativa (non condensante)	95 %
Resistenza alle vibrazioni	4g sec. IEC 60068-2-6
Resistenza agli urti	15g sec. IEC 60068-2-27
Immunità alle interferenze CEM	Sec. EN 61000-6-2, applicazioni marittime
Emissione di interferenze CEM	Sec. EN 61000-6-4, applicazioni marittime
Esposizione agli inquinanti	Sec. IEC 60068-2-42 e IEC 60068-2-43
Concentrazione ammissibile di H_2S inquinante con una umidità relativa 75 %	10 ppm
Concentrazione ammissibile di SO_2 inquinante con una umidità relativa 75 %	25 ppm

 Continua nella pagina successiva

Dati commerciali

eCl@ss 10.0	27-24-26-04
eCl@ss 9.0	27-24-26-04
ETIM 8.0	EC001599
ETIM 7.0	EC001599
PU (SPU)	1 pz.
Tipo imballaggio	Box
Paese d'origine	DE
GTIN	4050821452805
Numero tariffa doganale	85389099990

Environmental Product Compliance

CAS-No.	11120-22-2 1303-86-2 1317-36-8 7439-92-1
REACH Candidate List Substance	Diboron trioxide Lead Lead monoxide Lead silicate
RoHS Compliance Status	Compliant,With Exemption
RoHS Exemption	6(c) 7(a) 7(c)-I 7(c)-II
SCIP notification number (Bulgaria)	027efc9e-336c-43bf-85a3-63d8c97149e2
SCIP notification number (Czech Republic)	2115d433-4054-45fd-a5d5-7093fcb7469f

Approvazioni/certificati

Omologazioni generali

Certificazione	Standard	Nome del certificato
EAC Brjansker Zertifizierungs-stelle	TP TC 020/2011	EAC RU C-DE.AM02.B.00087/19
KC National Radio Research Agency	Article 58-2, Clause 3	MSIP-REM-W43-DIM750
UL Underwriters Laboratories Inc. (ORDINARY LOCATI-ONS)	UL 508	E175199 Sec.1

Dichiarazioni di conformità e dichiarazioni del produttore

Certificazione	Standard	Nome del certificato
EU-Declaration of Confor-mity WAGO GmbH & Co. KG	-	-
UK-Declaration of Confor-mity WAGO GmbH & Co. KG	-	-

Certificazioni per applicazioni nautiche

Certificazione	Standard	Nome del certificato
ABS American Bureau of Ship-ping	-	22-2219060
BSH Bundesamt fuer See-schifffahrt und Hydrogra-phie	-	1104

Certificazioni per applicazioni nautiche

BV Bureau Veritas S.A.	-	30389/C0 BV
DNV DNV GL SE	DNV-CG-0339,Aug.2021	TAA0000194
KR Korean Register of Ship-ping	-	KR HMB05880-AC001
LR Lloyds Register EMEA	-	LR22180952TA
PRS Polski Rejestr Statków	-	TE/2236/880590/19
RINA RINA Germany GmbH	-	ELE343521XG001

 Continua nella pagina successiva

Certificazioni per aree a rischio

Certificazione	Standard	Nome del certificato
ATEX TUEV Nord Cert GmbH	EN 60079-0	TUEV14ATEX148929X (II 3 G Ex ec IIC T4 Gc)
CCCEx CQST/CNEx	CNCA-C23-01	2020312310000213 (Ex ec IIC T4 Gc)
EAC Brjansker Zertifizierungs-stelle	TP TC 012/2011	EAC RU C-DE.AM02. B.00163/19 (2Ex nA IIC T4 Gc X)
IECEx TUEV Nord Cert GmbH	IEC 60079-0	IECEx TUN 14.0035 X (Ex ec IIC T4 Gc)
INMETRO TÜV Rheinland do Brasil Ltda.	IEC 60079-0	BR-Ex_TÜV 12.1297 X
UKEx WAGO GmbH & Co. KG	EN 60079-0	UKCA_WA GO22UKEX003X_ec
UL Underwriters Laboratories Inc. (HAZARDOUS LOCA-TIONS)	UL 121201	E198726 Sec.1

Download

Environmental Product Compliance

Compliance Search

Environmental Product Compliance 750-425

Documentation

Manual

Product Manual 2-channel, NAMUR	V 1.2.0	pdf 1815.21 KB	
System Manual WAGO I/O System 750/753	V 3.3.1 23.06.2023	pdf 8634.77 KB	
System Manual Series 750/753			

System Description

750/753 Series I/O-System – General Pro-duct Information	pdf 953.35 KB	
Overview on WAGO-I/O-SYSTEM 750 appro-vals	pdf 770.48 KB	

Bid Text

750-425	19.02.2019	xml 4.73 KB	
750-425	12.07.2017	doc 28.00 KB	

Instruction Leaflet

CCC Ex (Additional in-formation)	26.04.2023	pdf 159.76 KB	

CAD/CAE-Data

CAD data
2D/3D Models 750-425

CAE data
EPLAN Data Portal 750-425
WSCAD Universe 750-425
ZUKEN Portal 750-425

Device Files

Device Driver			
WAGO USB Service Kabel Treiber / Serie 750 und 857	6.5.3.0 10.09.2014	zip 4721.96 KB	

1 Prodotti compatibili

1.1 Accessori opzionali

1.1.1 Connessione schermata

1.1.1.1 Morsetto per cavi schermati

N. art.: 790-140
Morsetto per cavi schermati; diametro del conduttore compatibile

N. art.: 790-108
Morsetto per cavi schermati; larghezza 11 mm; diametro del conduttore compatibile; da 3 a 8 mm

N. art.: 790-208
Morsetto per cavi schermati; larghezza 12,4 mm; da 3 a 8 mm

N. art.: 790-116
Morsetto per cavi schermati; larghezza 19 mm; diametro del conduttore compatibile; da 7 a 16 mm

N. art.: 790-216
Morsetto per cavi schermati; larghezza 21,8 mm; da 6 a 16 mm

N. art.: 790-124
Morsetto per cavi schermati; larghezza 27 mm; diametro del conduttore compatibile; da 6 a 24 mm

N. art.: 790-220
Morsetto per cavi schermati; larghezza 30 mm; da 6 a 20 mm

1.1.2 Guida DIN

1.1.2.1 Accessori di montaggio

N. art.: 210-508
Guida di supporto in acciaio; 35 x 15 mm; spessore 1,5 mm; lunghezza 2 m; con foratura; galvanizzato; simile a EN 60715; argento-colorato

N. art.: 210-197
Guida di supporto in acciaio; 35 x 15 mm; spessore 1,5 mm; lunghezza 2 m; con foratura; simile a EN 60715; argento-colorato

N. art.: 210-506
Guida di supporto in acciaio; 35 x 15 mm; spessore 1,5 mm; lunghezza 2 m; senza foratura; galvanizzato; simile a EN 60715; argento-colorato

N. art.: 210-114
Guida di supporto in acciaio; 35 x 15 mm; spessore 1,5 mm; lunghezza 2 m; senza foratura; simile a EN 60715; argento-colorato

N. art.: 210-118
Guida di supporto in acciaio; 35 x 15 mm; spessore 2,3 mm; lunghezza 2 m; senza foratura; secondo EN 60715; argento-colorato

N. art.: 210-504
Guida di supporto in acciaio; 35 x 7,5 mm; spessore 1 mm; lunghezza 2 m; con foratura; galvanizzato; secondo EN 60715; argento-colorato

N. art.: 210-115
Guida di supporto in acciaio; 35 x 7,5 mm; spessore 1 mm; lunghezza 2 m; con foratura; secondo EN 60715; "Larghezza foro 18 mm; argento-colorato

N. art.: 210-112
Guida di supporto in acciaio; 35 x 7,5 mm; spessore 1 mm; lunghezza 2 m; con foratura; secondo EN 60715; "Larghezza foro 25 mm; argento-colorato

N. art.: 210-505
Guida di supporto in acciaio; 35 x 7,5 mm; spessore 1 mm; lunghezza 2 m; senza foratura; galvanizzato; secondo EN 60715; argento-colorato

N. art.: 210-113
Guida di supporto in acciaio; 35 x 7,5 mm; spessore 1 mm; lunghezza 2 m; senza foratura; secondo EN 60715; argento-colorato

N. art.: 210-196
Guida di supporto in alluminio; 35 x 8,2 mm; spessore 1,6 mm; lunghezza 2 m; senza foratura; simile a EN 60715; argento-colorato

N. art.: 210-198
Guida di supporto in rame; 35 x 15 mm; spessore 2,3 mm; lunghezza 2 m; senza foratura; secondo EN 60715; rame-colorato

 Continua nella pagina successiva

1.1.3 Marcatura

1.1.3.1 Marcatore

N. art.: 2009-145/000-012
Mini-WSB Inline; per Smart Printer; 1700 pezzi su bobina; espandibile 5 - 5,2 mm; vuoto; tipo con inserimento a scatto; arancione

N. art.: 2009-145
Mini-WSB Inline; per Smart Printer; 1700 pezzi su bobina; espandibile 5 - 5,2 mm; vuoto; tipo con inserimento a scatto; bianco

N. art.: 2009-145/000-006
Mini-WSB Inline; per Smart Printer; 1700 pezzi su bobina; espandibile 5 - 5,2 mm; vuoto; tipo con inserimento a scatto; blu

N. art.: 2009-145/000-002
Mini-WSB Inline; per Smart Printer; 1700 pezzi su bobina; espandibile 5 - 5,2 mm; vuoto; tipo con inserimento a scatto; giallo

N. art.: 2009-145/000-007
Mini-WSB Inline; per Smart Printer; 1700 pezzi su bobina; espandibile 5 - 5,2 mm; vuoto; tipo con inserimento a scatto; grigio

N. art.: 2009-145/000-005
Mini-WSB Inline; per Smart Printer; 1700 pezzi su bobina; espandibile 5 - 5,2 mm; vuoto; tipo con inserimento a scatto; rosso

N. art.: 2009-145/000-023
Mini-WSB Inline; per Smart Printer; 1700 pezzi su bobina; espandibile 5 - 5,2 mm; vuoto; tipo con inserimento a scatto; verde

N. art.: 2009-145/000-024
Mini-WSB Inline; per Smart Printer; 1700 pezzi su bobina; espandibile 5 - 5,2 mm; vuoto; tipo con inserimento a scatto; viola

N. art.: 248-501/000-012
Scheda di marcatura Mini-WSB; come scheda; non estensibile; vuoto; tipo con inserimento a scatto; arancione

N. art.: 248-501
Scheda di marcatura Mini-WSB; come scheda; non estensibile; vuoto; tipo con inserimento a scatto; bianco

N. art.: 248-501/000-006
Scheda di marcatura Mini-WSB; come scheda; non estensibile; vuoto; tipo con inserimento a scatto; blu

N. art.: 248-501/000-002
Scheda di marcatura Mini-WSB; come scheda; non estensibile; vuoto; tipo con inserimento a scatto; giallo

N. art.: 248-501/000-007
Scheda di marcatura Mini-WSB; come scheda; non estensibile; vuoto; tipo con inserimento a scatto; grigio

N. art.: 248-501/000-005
Scheda di marcatura Mini-WSB; come scheda; non estensibile; vuoto; tipo con inserimento a scatto; rosso

N. art.: 248-501/000-023
Scheda di marcatura Mini-WSB; come scheda; non estensibile; vuoto; tipo con inserimento a scatto; verde

N. art.: 248-501/000-017
Scheda di marcatura Mini-WSB; come scheda; non estensibile; vuoto; tipo con inserimento a scatto; verde chiaro

N. art.: 248-501/000-024
Scheda di marcatura Mini-WSB; come scheda; non estensibile; vuoto; tipo con inserimento a scatto; viola

N. art.: 750-100
Scheda di marcatura; come un foglio DIN A4; vuoto

1.1.3.2 Portaetichette

N. art.: 750-103
Portaetichette di gruppo

1.1.3.3 Portaetichette di gruppo

N. art.: 750-106
Portaetichette di gruppo

1.1.4 Modulo alimentatore

1.1.4.1 Modulo alimentatore

N. art.: 750-612
Alimentazione; 0 - 230 V AC/DC

N. art.: 750-602
Alimentazione; 24 V DC

N. art.: 750-601
Alimentazione; 24 V DC; portafusibile

N. art.: 750-610
Alimentazione; 24 V DC; portafusibile; Diagnostica

1.1.5 Scatola di sistema

 Continua nella pagina successiva

1.1.5.1 Scatola di sistema

N. art.: 850-825
Scatola IP65; Alluminio (RAL 7032); LxAxP (160x100x160 mm); 9 x M12, 4 x M20

N. art.: 850-826
Scatola IP65; Alluminio (RAL 7032); LxAxP (240x100x160 mm); Fissaggio cavo 4 x M20, 4 x M16, 14 x M12

N. art.: 850-827
Scatola IP65; Alluminio (RAL 7032); LxAxP (320x100x160 mm); Fissaggio cavo 4 x M20, 8 x M16, 17 x M12

N. art.: 850-828
Scatola IP65; Alluminio (RAL 7032); LxAxP (480x100x160 mm); Fissaggio cavo 4 x M20, 10 x M16, 35 x M12

N. art.: 850-826/002-000
Scatola IP65; Alluminio (RAL 7035); LxAxP (240x100x160 mm); Fissaggio cavo 4 x M20, 4 x M16, 14 x M12

N. art.: 850-827/002-000
Scatola IP65; Alluminio (RAL 7035); LxAxP (320x100x160 mm); Fissaggio cavo 4 x M20, 8 x M16, 17 x M12

N. art.: 850-828/002-000
Scatola IP65; Alluminio (RAL 7035); LxAxP (480x100x160 mm); Fissaggio cavo 4 x M20, 10 x M16, 35 x M12

N. art.: 850-814/002-000
Scatola IP65; Lamina di acciaio (RAL 7035); LxAxP (200x120x200 mm); senza piastra flangiata

N. art.: 850-815/002-000
Scatola IP65; Lamina di acciaio (RAL 7035); LxAxP (300x120x200 mm); senza piastra flangiata

N. art.: 850-816/002-000
Scatola IP65; Lamina di acciaio (RAL 7035); LxAxP (400x120x200 mm); senza piastra flangiata

N. art.: 850-817/002-000
Scatola IP65; Lamina di acciaio (RAL 7035); LxAxP (600x120x200 mm); senza piastra flangiata

N. art.: 850-834
Scatola IP65; Poliestere (RAL 7032); LxAxP (164x100x164 mm); 9 x M12, 4 x M20

N. art.: 850-835
Scatola IP65; Poliestere (RAL 7032); LxAxP (244x100x164 mm); Fissaggio cavo 4 x M20, 4 x M16, 14 x M12

N. art.: 850-836
Scatola IP65; Poliestere (RAL 7032); LxAxP (324x100x164 mm); Fissaggio cavo 4 x M20, 8 x M16, 17 x M12