# Scheda dati | Codice articolo: 282-695

Morsetto sezionatore per 2 conduttori; con opzione per prova; leva sezionatrice arancione; per guida DIN 35 x 15 e 35 x 7,5; 6 mm²; CAGE CLAMP®; 6,00 mm²; blu

https://www.wago.com/282-695

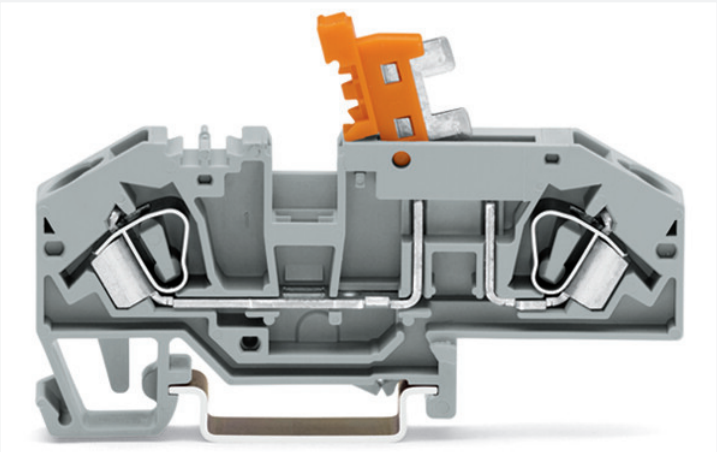

Colore: blu

Simile all'illustrazione

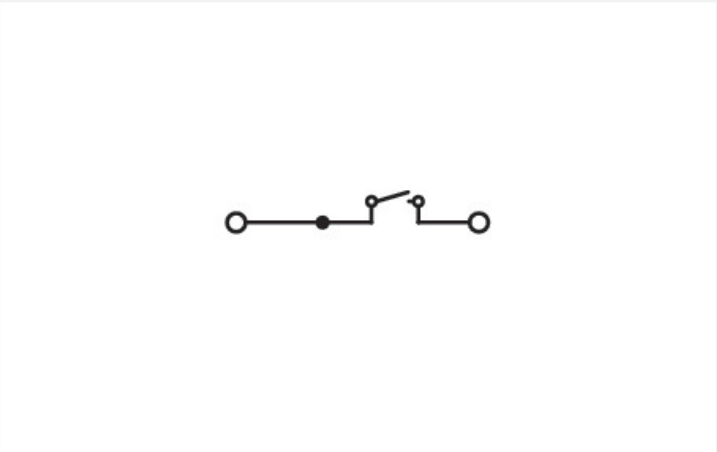

Simile all'illustrazione

## Electrical data

### Classificazione per IEC/EN

| | |
|---|---|
| Tensione nominale (III/3) | 400 V |
| Sovratensione nominale (III/3) | 6 kV |
| Corrente nominale | 30 A |
| Legenda (classificazione) | (III / 3) ≙ Categoria sovratensione III / grado di emissioni 3 |

### Power Loss

| | |
|---|---|
| Power loss, per pole (potential) | 0.702 W |
| Rated current $I_N$ for specified power loss | 30 A |
| Resistance value for specified, current-dependent power loss | 0.00078 Ω |

## Dati di connessione

| | |
|---|---|
| Numero totale di punti di connessione | 2 |
| Numero totale di potenziali | 2 |
| Numero di livelli | 1 |

### Connessione 1

| | |
|---|---|
| Tecnica di connessione | CAGE CLAMP® |
| Tipo azionamento | Utensile |
| Materiali del conduttore collegabile | Rame |
| Conduttore rigido | 0,2 … 6 mm² / 24 … 10 AWG |
| Conduttore flessibile | 0,2 … 6 mm² / 24 … 10 AWG |
| Lunghezza spelatura | 12 … 13 mm / 0.47 … 0.51 pollici |
| Direzione cablaggio | Cablaggio frontale |

## Dati geometrici

| | |
|---|---|
| Larghezza | 8 mm / 0.315 pollici |
| Altezza | 85 mm / 3.346 pollici |
| Profondità dal bordo superiore della guida DIN | 37 mm / 1.457 pollici |

## Dati meccanici

| | |
|---|---|
| Forma | angolato |
| Tipo montaggio | Guida DIN 35 |
| Livello marcatura | Marcatura centrale |

## Dati dei materiali

| | |
|---|---|
| Nota sui dati dei materiali | <a href="https://www.wago.com/us/material-specifications" href="_blank">Information on material specifications can be found here</a> |
| Colore | blu |
| Gruppo materiale | I |
| Materiale isolante | Poliammide (PA66) |
| Classe di infiammabilità secondo UL 94 | V0 |
| Carico d'incendio | 0.286 MJ |
| Peso | 17,8 g |

## Requisiti ambientali

| | |
|---|---|
| Temperatura di lavorazione | -35 … +85 °C |
| Temperatura operativa continua | -60 … +105 °C |

## Dati commerciali

| | |
|---|---|
| eCl@ss 10.0 | 27-14-11-26 |
| eCl@ss 9.0 | 27-14-11-26 |
| ETIM 8.0 | EC000902 |
| ETIM 7.0 | EC000902 |
| PU (SPU) | 25 pz. |
| Tipo imballaggio | Box |
| Paese d'origine | CN |
| GTIN | 4050821234494 |
| Numero tariffa doganale | 85365080900 |

## Environmental Product Compliance

| | |
|---|---|
| RoHS Compliance Status | Compliant,No Exemption |

## Approvazioni/certificati

### Omologazioni generali

| Certificazione | Standard | Nome del certificato |
|---|---|---|
| CCA<br>DEKRA Certification B.V. | EN 60947 | NTR NL 7894 |
| CSA<br>DEKRA Certification B.V. | C22.2 No. 158 | 1505033 |
| KEMA/KEUR<br>DEKRA Certification B.V. | EN 60947 | 71-120778 |
| UR<br>UL International Germany GmbH | UL 1059 | E45172 |

### Dichiarazioni di conformità e dichiarazioni del produttore

| Certificazione | Standard | Nome del certificato |
|---|---|---|
| EU-Declaration of Conformity<br>WAGO GmbH & Co. KG | - | - |
| UK-Declaration of Conformity<br>WAGO GmbH & Co. KG | - | - |

## Certificazioni per applicazioni nautiche

| Certificazione | Standard | Nome del certificato |
|---|---|---|
| ABS<br>American Bureau of Shipping | EN 60947 | 20-HG1941090-PDA |
| BV<br>Bureau Veritas S.A. | EN 60947 | 07436/F0 BV |
| DNV GL<br>Det Norske Veritas, Germanischer Lloyd | - | TAE00001V2 |

## Download

### Environmental Product Compliance

**Compliance Search**

Environmental Product Compliance 282-695

## Documentation

**Additional Information**

| | | |
|---|---|---|
| Technical Section | pdf<br>2142.18 KB | |

**Bid Text**

| | | |
|---|---|---|
| 282-695 | 19.02.2019 | xml<br>3.18 KB |
| 282-695 | 09.03.2017 | doc<br>24.00 KB |

## CAD/CAE-Data

**CAD data**

2D/3D Models 282-695

**CAE data**

EPLAN Data Portal 282-695

WSCAD Universe 282-695

ZUKEN Portal 282-695

## 1 Prodotti compatibili

### 1.1 Accessori richiesti

#### 1.1.1 Piastra terminale

### 1.1.1.1 Piastra terminale

N. art.: 282-333
Piastra terminale; spessore 2 mm; arancione

N. art.: 282-334
Piastra terminale; spessore 2 mm; grigio

## 1.2 Accessori opzionali

### 1.2.1 Boccola

### 1.2.1.1 Boccola



N. art.: 216-262
Boccola; Boccola per 0,75mm²/18 AWG; isolato; stagnato elettricamente; rame elettrolitico; crimpato a tenuta di gas; sec. DIN 46228, parte 4/09.90; grigio

N. art.: 216-263
Boccola; Boccola per 1 mm² / AWG 18; isolato; stagnato elettricamente; rame elettrolitico; crimpato a tenuta di gas; sec. DIN 46228, parte 4/09.90; rosso

N. art.: 216-264
Boccola; Boccola per 1,5 mm² / AWG 16; isolato; stagnato elettricamente; rame elettrolitico; crimpato a tenuta di gas; sec. DIN 46228, parte 4/09.90; nero

N. art.: 216-266
Boccola; Boccola per 2,5 mm² / AWG 14; isolato; stagnato elettricamente; rame elettrolitico; crimpato a tenuta di gas; sec. DIN 46228, parte 4/09.90; blu

N. art.: 216-267
Boccola; Boccola per 4 mm² / AWG 12; isolato; stagnato elettricamente; rame elettrolitico; crimpato a tenuta di gas; sec. DIN 46228, parte 4/09.90; grigio

### 1.2.2 Copertura protettiva di avvertimento

### 1.2.2.1 Copertura

N. art.: 282-415
Copertura protettiva di avvertimento; per 5 morsetti; con segnale di pericolo alta tensione, nero; giallo

### 1.2.3 Guida DIN

### 1.2.3.1 Accessori di montaggio

N. art.: 210-508
Guida di supporto in acciaio; 35 x 15 mm; spessore 1,5 mm; lunghezza 2 m; con foratura; galvanizzato; simile a EN 60715; argento-colorato

N. art.: 210-197
Guida di supporto in acciaio; 35 x 15 mm; spessore 1,5 mm; lunghezza 2 m; con foratura; simile a EN 60715; argento-colorato

N. art.: 210-506
Guida di supporto in acciaio; 35 x 15 mm; spessore 1,5 mm; lunghezza 2 m; senza foratura; galvanizzato; simile a EN 60715; argento-colorato

N. art.: 210-114
Guida di supporto in acciaio; 35 x 15 mm; spessore 1,5 mm; lunghezza 2 m; senza foratura; simile a EN 60715; argento-colorato

N. art.: 210-118
Guida di supporto in acciaio; 35 x 15 mm; spessore 2,3 mm; lunghezza 2 m; senza foratura; secondo EN 60715; argento-colorato

N. art.: 210-504
Guida di supporto in acciaio; 35 x 7,5 mm; spessore 1 mm; lunghezza 2 m; con foratura; galvanizzato; secondo EN 60715; argento-colorato

N. art.: 210-115
Guida di supporto in acciaio; 35 x 7,5 mm; spessore 1 mm; lunghezza 2 m; con foratura; secondo EN 60715; "Larghezza foro 18 mm; argento-colorato

N. art.: 210-112
Guida di supporto in acciaio; 35 x 7,5 mm; spessore 1 mm; lunghezza 2 m; con foratura; secondo EN 60715; "Larghezza foro 25 mm; argento-colorato

N. art.: 210-505
Guida di supporto in acciaio; 35 x 7,5 mm; spessore 1 mm; lunghezza 2 m; senza foratura; galvanizzato; secondo EN 60715; argento-colorato

N. art.: 210-113
Guida di supporto in acciaio; 35 x 7,5 mm; spessore 1 mm; lunghezza 2 m; senza foratura; secondo EN 60715; argento-colorato

N. art.: 210-196
Guida di supporto in alluminio; 35 x 8,2 mm; spessore 1,6 mm; lunghezza 2 m; senza foratura; simile a EN 60715; argento-colorato

N. art.: 210-198
Guida di supporto in rame; 35 x 15 mm; spessore 2,3 mm; lunghezza 2 m; senza foratura; secondo EN 60715; rame-colorato


Continua nella pagina successiva

## 1.2.4 Marcatura

### 1.2.4.1 Marcatore

N. art.: 793-501/000-012
Scheda di marcatura WMB; come scheda; non estensibile; vuoto; tipo con inserimento a scatto; arancione



N. art.: 793-501
Scheda di marcatura WMB; come scheda; non estensibile; vuoto; tipo con inserimento a scatto; bianco

N. art.: 793-501/000-006
Scheda di marcatura WMB; come scheda; non estensibile; vuoto; tipo con inserimento a scatto; blu

N. art.: 793-501/000-002
Scheda di marcatura WMB; come scheda; non estensibile; vuoto; tipo con inserimento a scatto; giallo

N. art.: 793-501/000-007
Scheda di marcatura WMB; come scheda; non estensibile; vuoto; tipo con inserimento a scatto; grigio

N. art.: 793-501/000-005
Scheda di marcatura WMB; come scheda; non estensibile; vuoto; tipo con inserimento a scatto; rosso

N. art.: 793-501/000-023
Scheda di marcatura WMB; come scheda; non estensibile; vuoto; tipo con inserimento a scatto; verde

N. art.: 793-501/000-017
Scheda di marcatura WMB; come scheda; non estensibile; vuoto; tipo con inserimento a scatto; verde chiaro

N. art.: 793-501/000-024
Scheda di marcatura WMB; come scheda; non estensibile; vuoto; tipo con inserimento a scatto; viola

N. art.: 793-5501/000-012
Scheda di marcatura WMB; come scheda; per morsetti larghi 5 - 17,5 mm; espandibile 5 - 5,2 mm; vuoto; tipo con inserimento a scatto; arancione



N. art.: 793-5501
Scheda di marcatura WMB; come scheda; per morsetti larghi 5 - 17,5 mm; espandibile 5 - 5,2 mm; vuoto; tipo con inserimento a scatto; bianco

N. art.: 793-5501/000-006
Scheda di marcatura WMB; come scheda; per morsetti larghi 5 - 17,5 mm; espandibile 5 - 5,2 mm; vuoto; tipo con inserimento a scatto; blu

N. art.: 793-5501/000-002
Scheda di marcatura WMB; come scheda; per morsetti larghi 5 - 17,5 mm; espandibile 5 - 5,2 mm; vuoto; tipo con inserimento a scatto; giallo

N. art.: 793-5501/000-007
Scheda di marcatura WMB; come scheda; per morsetti larghi 5 - 17,5 mm; espandibile 5 - 5,2 mm; vuoto; tipo con inserimento a scatto; grigio

N. art.: 793-5501/000-014
Scheda di marcatura WMB; come scheda; per morsetti larghi 5 - 17,5 mm; espandibile 5 - 5,2 mm; vuoto; tipo con inserimento a scatto; marrone

N. art.: 793-5501/000-005
Scheda di marcatura WMB; come scheda; per morsetti larghi 5 - 17,5 mm; espandibile 5 - 5,2 mm; vuoto; tipo con inserimento a scatto; rosso

N. art.: 793-5501/000-023
Scheda di marcatura WMB; come scheda; per morsetti larghi 5 - 17,5 mm; espandibile 5 - 5,2 mm; vuoto; tipo con inserimento a scatto; verde

N. art.: 793-5501/000-017
Scheda di marcatura WMB; come scheda; per morsetti larghi 5 - 17,5 mm; espandibile 5 - 5,2 mm; vuoto; tipo con inserimento a scatto; verde chiaro

N. art.: 793-5501/000-024
Scheda di marcatura WMB; come scheda; per morsetti larghi 5 - 17,5 mm; espandibile 5 - 5,2 mm; vuoto; tipo con inserimento a scatto; viola

N. art.: 2009-115/000-012
WMB Inline; per Smart Printer; 1500 pezzi su bobina; espandibile 5 - 5,2 mm; vuoto; tipo con inserimento a scatto; arancione

N. art.: 2009-115
WMB Inline; per Smart Printer; 1500 pezzi su bobina; espandibile 5 - 5,2 mm; vuoto; tipo con inserimento a scatto; bianco

N. art.: 2009-115/000-006
WMB Inline; per Smart Printer; 1500 pezzi su bobina; espandibile 5 - 5,2 mm; vuoto; tipo con inserimento a scatto; blu

N. art.: 2009-115/000-002
WMB Inline; per Smart Printer; 1500 pezzi su bobina; espandibile 5 - 5,2 mm; vuoto; tipo con inserimento a scatto; giallo

N. art.: 2009-115/000-007
WMB Inline; per Smart Printer; 1500 pezzi su bobina; espandibile 5 - 5,2 mm; vuoto; tipo con inserimento a scatto; grigio

N. art.: 2009-115/000-023
WMB Inline; per Smart Printer; 1500 pezzi su bobina; espandibile 5 - 5,2 mm; vuoto; tipo con inserimento a scatto; verde

N. art.: 2009-115/000-017
WMB Inline; per Smart Printer; 1500 pezzi su bobina; espandibile 5 - 5,2 mm; vuoto; tipo con inserimento a scatto; verde chiaro

N. art.: 2009-115/000-024
WMB Inline; per Smart Printer; 1500 pezzi su bobina; espandibile 5 - 5,2 mm; vuoto; tipo con inserimento a scatto; viola

### 1.2.4.2 Portaetichette di gruppo

N. art.: 209-143
Portaetichette di gruppo; grigio

N. art.: 209-144
Portaetichette di gruppo; grigio

N. art.: 249-105
Portaetichette di gruppo; grigio

## 1.2.5 Montaggio

 Continua nella pagina successiva

### 1.2.5.1 Accessori di montaggio

N. art.: 249-116
Blocchetto terminale senza vite; larghezza 6 mm; per guida DIN 35 x 15 e 35 x 7,5; grigio

N. art.: 209-106
Supporto di montaggio; per montaggio isolato su guida DIN 35; grigio

### 1.2.5.2 Cover

N. art.: 709-154
Copertura; Tipo 2; adatta per supporto copertura, tipo 2; lunghezza 1 m; trasparente

### 1.2.5.3 Cover carrier

N. art.: 709-168
Supporto copertura; Tipo 2; incl. viti di fissaggio/bloccaggio e dado zigrinato; adatto per i morsetti per montaggio su guida delle serie da 283 a 285; adatto per morsetti a due e tre piani delle serie da 279 a 281; adatto per i morsetti per montaggio su guida TOPJOB® delle serie da 780 a 785, 775, 776 e 777; adatto per i morsetti per attuatori e sensori della serie 280; adatto per i morsetti sezionatori/di test della serie 282 per i circuiti dei trasformatori; grigio

## 1.2.6 Ponticello

### 1.2.6.1 Ponticello

N. art.: 709-110
Catena di ponticelli a filo; 2,5 mm²; isolato; nero

N. art.: 709-111
Catena di ponticelli a filo; 2,5 mm²; isolato; nero

N. art.: 709-112
Catena di ponticelli a filo; 2,5 mm²; isolato; nero

N. art.: 282-424
Ponticello; isolato; arancione

N. art.: 282-422
Ponticello; isolato; giallo-verde

N. art.: 282-402
Ponticello; isolato; grigio

N. art.: 282-409
Ponticello; isolato; grigio

## 1.2.7 Test e misurazione

### 1.2.7.1 Accessori per test

N. art.: 209-170
Adattatore spina di prova; larghezza 8,3 mm; per spina di prova di Ø 4 mm; adatto per morsetti da 1,5 mm² - 10 mm²; grigio

N. art.: 709-311
Modulo cieco tipo B; modulare; ad es. per saltare morsetti ponticellati; grigio

N. art.: 709-310
Modulo di test a innesto tipo B; modulare; adatto per tutti i morsetti per montaggio su guida con prese per ponticelli della serie 282 di WAGO; 6,00 mm²; grigio

## 1.2.8 Utensile

### 1.2.8.1 Utensile

N. art.: 210-721
Utensile; Lama: 5,5 x 0,8 mm; con un corpo parzialmente isolato; multicolore

## Note di installazione

### Test

Test tramite ingresso del conduttore.

Test tramite slot di contatto per ponticello.

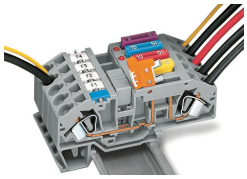

Alimentazione tramite sezionatore a coltello: disconnette tutte le uscite.