Scheda dati | Codice articolo: 280-882

Morsetto sezionatore/di test per 4 conduttori; con contatto schermato; con presa per test; per guida DIN 35 x 15 e 35 x 7,5; 2,5 mm²; CAGE CLAMP®; 2,50 mm²; grigio

https://www.wago.com/280-882

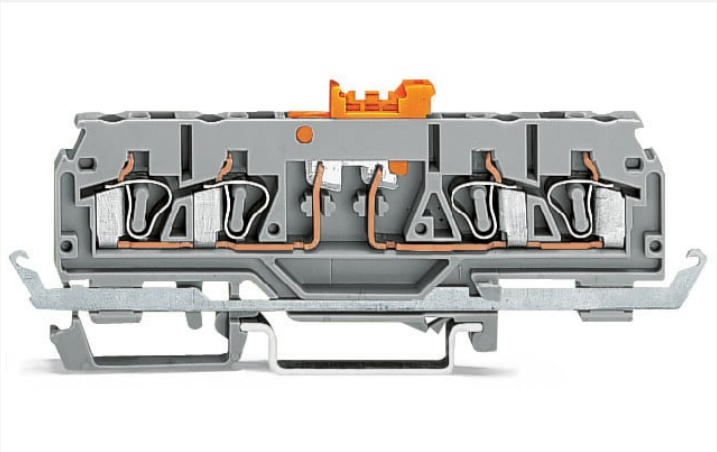

Colore: grigio

Simile all'illustrazione

Electrical data

Classificazione per IEC/EN

Tensione nominale (III/3)	250 V
Sovratensione nominale (III/3)	4 kV
Corrente nominale	16 A
Legenda (classificazione)	(III / 3) ≙ Categoria sovratensione III / grado di emissioni 3

Power Loss

Power loss, per pole (potential)	0.3405 W
Rated current I_N for specified power loss	16 A
Resistance value for specified, current-dependent power loss	0.00133 Ω

Dati di connessione

Numero totale di punti di connessione	4
Numero totale di potenziali	2
Numero di livelli	1

Connessione 1

Tecnica di connessione	CAGE CLAMP®
Tipo azionamento	Utensile
Materiali del conduttore collegabile	Rame Alluminio

Continua nella pagina successiva

Connessione 1

Nota sui materiali del conduttore collegabile	**Terminating Aluminum Conductors** WAGO spring clamp terminal blocks are suitable for solid aluminum conductors up to 4 mm²/12 AWG if WAGO “Alu-Plus” Contact Paste 249-130 is used for termination. “Alu-Plus” Contact Paste Advantages: • Automatically destroys the oxide film during clamping. • Prevents fresh oxidation at the clamping point. • Prevents electrolytic corrosion between aluminum and copper conductors (in the same terminal block). • Provides long-term protection against corrosion. Using terminal blocks with CAGE CLAMP® Spring Pressure Connection Technology, **aluminum conductors must first be cleaned with a blade** and then immediately be inserted into the clamping units filled with “Alu-Plus” Contact Paste. It is also possible to apply WAGO “Alu-Plus” **additionally** on the whole surface of the aluminum conductor before termination. Please note that the nominal currents must be adapted to the reduced conductivity of the aluminum conductors:: 2.5 mm² = 16 A 4 mm² = 22 A
Conduttore rigido	0,08 … 2,5 mm² / 28 … 12 AWG
Conduttore flessibile	0,08 … 2,5 mm² / 28 … 12 AWG
Nota (sezione conduttore)	12 AWG: THHN, THWN
Lunghezza spelatura	8 … 9 mm / 0.31 … 0.35 pollici
Direzione cablaggio	Cablaggio frontale

Dati geometrici

Larghezza	5 mm / 0.197 pollici
Altezza	101 mm / 3.976 pollici
Profondità dal bordo superiore della guida DIN	28,5 mm / 1.122 pollici

Dati meccanici

Forma	versione orizzontale
Tipo montaggio	Guida DIN 35
Livello marcatura	Marcatura centrale/laterale

Dati dei materiali

Nota sui dati dei materiali	Information on material specifications can be found here
Colore	grigio
Gruppo materiale	I
Materiale isolante	Poliammide (PA66)
Classe di infiammabilità secondo UL 94	V0
Carico d'incendio	0.191 MJ
Peso	14,2 g

Requisiti ambientali

Temperatura di lavorazione	-35 … +85 °C
Temperatura operativa continua	-60 … +105 °C

Dati commerciali

eCl@ss 10.0	27-14-11-26
eCl@ss 9.0	27-14-11-26
ETIM 8.0	EC000902
ETIM 7.0	EC000902
PU (SPU)	50 pz.
Tipo imballaggio	Box
Paese d'origine	IN
GTIN	4050821014683
Numero tariffa doganale	85365080900

Environmental Product Compliance

RoHS Compliance Status	Compliant,No Exemption

Approvazioni/certificati

Omologazioni generali

Certificazione	Standard	Nome del certificato
CCA DEKRA Certification B.V.	EN 60947	2157201.01
CSA DEKRA Certification B.V.	C22.2	1536071
UL Underwriters Laboratories Inc.	UL 1059	E45172

Dichiarazioni di conformità e dichiarazioni del produttore

Certificazione	Standard	Nome del certificato
EU-Declaration of Conformity WAGO GmbH & Co. KG	-	-
UK-Declaration of Conformity WAGO GmbH & Co. KG	-	-

Certificazioni per applicazioni nautiche

Certificazione	Standard	Nome del certificato
ABS American Bureau of Shipping	EN 60947	20-HG1941090-PDA
DNV GL Det Norske Veritas, Germanischer Lloyd	-	TAE00001V2
LR Lloyds Register	EN 60947	91/20112 (E9)

Download

Environmental Product Compliance

Compliance Search
Environmental Product Compliance 280-882

Documentation

Additional Information		
Technical Section	pdf 2142.18 KB	

Bid Text		
280-882	19.02.2019	xml 3.44 KB
280-882	02.03.2017	doc 25.00 KB

CAD/CAE-Data

CAE data
EPLAN Data Portal 280-882
WSCAD Universe 280-882

1 Prodotti compatibili

1.1 Accessori richiesti

1.1.1 Piastra terminale

1.1.1.1 Piastra terminale

N. art.: 280-373
Piastra terminale e intermedia; spessore 2,5 mm; arancione

N. art.: 280-376
Piastra terminale e intermedia; spessore 2,5 mm; grigio

1.2 Accessori opzionali

1.2.1 Boccola

1.2.1.1 Boccola

N. art.: 216-301
Boccola; Boccola per 0,25 mm² / AWG 24; isolato; stagnato elettricamente; giallo

N. art.: 216-302
Boccola; Boccola per 0,34mm²/22 AWG; isolato; stagnato elettricamente; turchese chiaro

N. art.: 216-101
Boccola; Boccola per 0,5 mm² / AWG 22; non isolato; stagnato elettricamente; argento-colorato

N. art.: 216-201
Boccola; Boccola per 0,5mm²/20 AWG; isolato; stagnato elettricamente; bianco

N. art.: 216-102
Boccola; Boccola per 0,75 mm² / AWG 20; non isolato; stagnato elettricamente; argento-colorato

N. art.: 216-202
Boccola; Boccola per 0,75mm²/18 AWG; isolato; stagnato elettricamente; grigio

N. art.: 216-203
Boccola; Boccola per 1 mm² / AWG 18; isolato; stagnato elettricamente; rosso

N. art.: 216-103
Boccola; Boccola per 1 mm² / AWG 18; non isolato; stagnato elettricamente

 Continua nella pagina successiva

1.2.1.1 Boccola

N. art.: 216-204
Boccola; Boccola per 1,5 mm² / AWG 16; isolato; stagnato elettricamente; nero

N. art.: 216-104
Boccola; Boccola per 1,5 mm² / AWG 16; non isolato; stagnato elettricamente; argento-colorato

1.2.2 Copertura protettiva di avvertimento

1.2.2.1 Copertura

N. art.: 280-415
Copertura protettiva di avvertimento; per 5 morsetti; con segnale di pericolo alta tensione, nero; giallo

1.2.3 Fermaisolante

1.2.3.1 Fermaisolante

N. art.: 280-470
Fermaisolante; 0,08 - 0,2 mm² "r" (0,14 mm² "f"); 5 pezzi/striscia; bianco

N. art.: 280-471
Fermaisolante; 0,25 - 0,5 mm²; 5 pezzi/striscia; grigio chiaro

N. art.: 280-472
Fermaisolante; 0,75 - 1 mm²; 5 pezzi/striscia; nero

1.2.4 Guida DIN

1.2.4.1 Accessori di montaggio

N. art.: 210-508
Guida di supporto in acciaio; 35 x 15 mm; spessore 1,5 mm; lunghezza 2 m; con foratura; galvanizzato; simile a EN 60715; argento-colorato

N. art.: 210-197
Guida di supporto in acciaio; 35 x 15 mm; spessore 1,5 mm; lunghezza 2 m; con foratura; simile a EN 60715; argento-colorato

N. art.: 210-506
Guida di supporto in acciaio; 35 x 15 mm; spessore 1,5 mm; lunghezza 2 m; senza foratura; galvanizzato; simile a EN 60715; argento-colorato

N. art.: 210-114
Guida di supporto in acciaio; 35 x 15 mm; spessore 1,5 mm; lunghezza 2 m; senza foratura; simile a EN 60715; argento-colorato

N. art.: 210-118
Guida di supporto in acciaio; 35 x 15 mm; spessore 2,3 mm; lunghezza 2 m; senza foratura; secondo EN 60715; argento-colorato

N. art.: 210-504
Guida di supporto in acciaio; 35 x 7,5 mm; spessore 1 mm; lunghezza 2 m; con foratura; galvanizzato; secondo EN 60715; argento-colorato

N. art.: 210-115
Guida di supporto in acciaio; 35 x 7,5 mm; spessore 1 mm; lunghezza 2 m; con foratura; secondo EN 60715; "Larghezza foro 18 mm; argento-colorato

N. art.: 210-112
Guida di supporto in acciaio; 35 x 7,5 mm; spessore 1 mm; lunghezza 2 m; con foratura; secondo EN 60715; "Larghezza foro 25 mm; argento-colorato

N. art.: 210-505
Guida di supporto in acciaio; 35 x 7,5 mm; spessore 1 mm; lunghezza 2 m; senza foratura; galvanizzato; secondo EN 60715; argento-colorato

N. art.: 210-113
Guida di supporto in acciaio; 35 x 7,5 mm; spessore 1 mm; lunghezza 2 m; senza foratura; secondo EN 60715; argento-colorato

N. art.: 210-196
Guida di supporto in alluminio; 35 x 8,2 mm; spessore 1,6 mm; lunghezza 2 m; senza foratura; simile a EN 60715; argento-colorato

N. art.: 210-198
Guida di supporto in rame; 35 x 15 mm; spessore 2,3 mm; lunghezza 2 m; senza foratura; secondo EN 60715; rame-colorato

1.2.5 Marcatura

 Continua nella pagina successiva

1.2.5.1 Marcatore

N. art.: 2009-145
Mini-WSB Inline; per Smart Printer; 1700 pezzi su bobina; espandibile 5 - 5,2 mm; vuoto; tipo con inserimento a scatto; bianco

N. art.: 248-501
Scheda di marcatura Mini-WSB; come scheda; non estensibile; vuoto; tipo con inserimento a scatto; bianco

N. art.: 793-501
Scheda di marcatura WMB; come scheda; non estensibile; vuoto; tipo con inserimento a scatto; bianco

N. art.: 793-5501
Scheda di marcatura WMB; come scheda; per morsetti larghi 5 - 17,5 mm; espandibile 5 - 5,2 mm; vuoto; tipo con inserimento a scatto; bianco

N. art.: 2009-115
WMB Inline; per Smart Printer; 1500 pezzi su bobina; espandibile 5 - 5,2 mm; vuoto; tipo con inserimento a scatto; bianco

1.2.6 Montaggio

1.2.6.1 Accessori di montaggio

N. art.: 249-116
Blocchetto terminale senza vite; larghezza 6 mm; per guida DIN 35 x 15 e 35 x 7,5; grigio

N. art.: 209-106
Supporto di montaggio; per montaggio isolato su guida DIN 35; grigio

1.2.6.2 Cover

N. art.: 709-153
Copertura; Tipo 1; adatta per supporto copertura, tipo 1; lunghezza 1 m; trasparente

1.2.6.3 Cover carrier

N. art.: 709-167
Supporto copertura; Tipo 1; incl. viti di fissaggio/bloccaggio e dado zigrinato; adatto per i morsetti per montaggio su guida delle serie da 279 a 282 e 880; adatto per i mini-morsetti per montaggio su guida della serie 264; adatto per i morsetti per attuatori e sensori della serie 270; grigio

1.2.7 Ponticello

1.2.7.1 Ponticello

N. art.: 709-110
Catena di ponticelli a filo; 2,5 mm²; isolato; nero

N. art.: 709-111
Catena di ponticelli a filo; 2,5 mm²; isolato; nero

N. art.: 709-112
Catena di ponticelli a filo; 2,5 mm²; isolato; nero

N. art.: 210-123
Catena di ponticelli a filo; isolato; blu

N. art.: 210-103
Catena di ponticelli a filo; isolato; nero

N. art.: 280-490
Ponticello; 10 poli; isolato; grigio

N. art.: 280-482
Ponticello; 2 poli; isolato; grigio

N. art.: 280-492
Ponticello; 2 poli; isolato; grigio

N. art.: 280-483
Ponticello; 3 poli; isolato; grigio

N. art.: 280-484
Ponticello; 4 poli; isolato; grigio

N. art.: 280-485
Ponticello; 5 poli; isolato; grigio

Continua nella pagina successiva

1.2.8 Ponticello a filo a innesto

1.2.8.1 Ponticello

N. art.: 249-126
Ponticello a filo a innesto; 0,75 mm²; isolato; lunghezza 110 mm; nero

N. art.: 249-123
Ponticello a filo a innesto; 0,75 mm²; isolato; lunghezza 180 mm; nero

N. art.: 249-127
Ponticello a filo a innesto; 0,75 mm²; isolato; lunghezza 250 mm; nero

N. art.: 249-125
Ponticello a filo a innesto; isolato; lunghezza 60 mm; nero

1.2.9 Test e misurazione

1.2.9.1 Accessori per test

N. art.: 249-142
Moduli terminali tipo L; modulare; con pin di contatto rigido; Moduli terminali; 1,50 mm²; grigio

N. art.: 249-143
Modulo cieco tipo L; modulare; ad es. per saltare morsetti ponticellati; grigio

N. art.: 249-141
Modulo di test a innesto tipo L; modulare; con pin di contatto elastico; Modulo centrale; 1,50 mm²; grigio

N. art.: 210-136
Spina di prova; Ø 2 mm; con cavo di 500 mm; rosso

1.2.10 Utensile

1.2.10.1 Utensile

N. art.: 210-658
Utensile; Lama: 3,5 x 0,5 mm; con un corpo parzialmente isolato; angolato; corto; multicolore

N. art.: 210-657
Utensile; Lama: 3,5 x 0,5 mm; con un corpo parzialmente isolato; corto; multicolore

N. art.: 210-720
Utensile; Lama: 3,5 x 0,5 mm; con un corpo parzialmente isolato; multicolore

Note di installazione

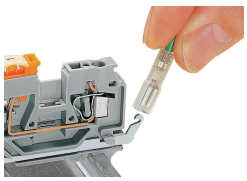

Contatto schermato tramite contatto a saldare /contatto di connessione rapida 2,5 x 0,8 mm