Scheda dati | Codice articolo: 280-686

Morsetto di base per 4 conduttori; per guida DIN 35 x 15 e 35 x 7,5; 2,5 mm²; CAGE CLAMP®; 2,50 mm²; grigio

https://www.wago.com/280-686

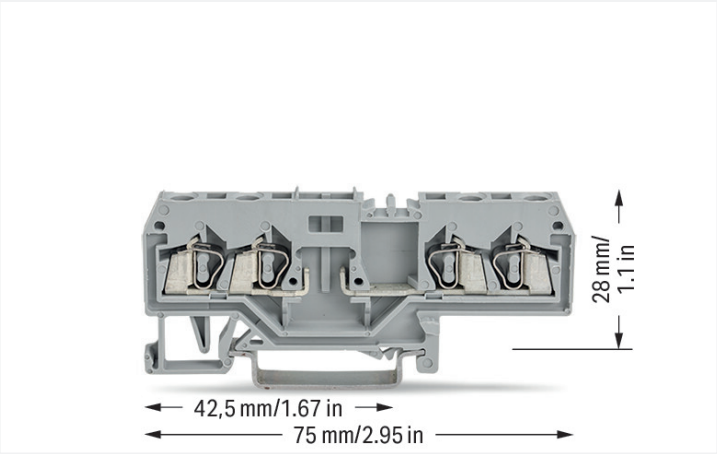

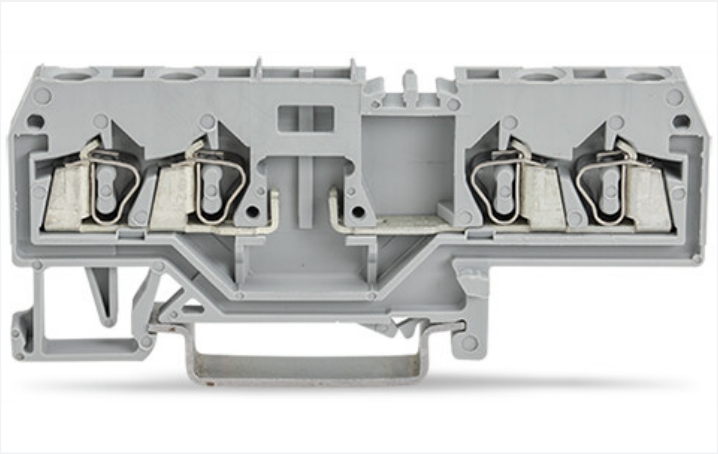

Colore: grigio

Electrical data

Valutazione per	IEC/EN 60947-7-1		
Overvoltage category	III	III	II
Pollution degree	3	2	2
Tensione nominale	400 V	-	-
Tensione impulsiva nominale	6 kV	-	-
Corrente nominale	10 A	-	-

Power Loss	
Power loss, per pole (potential)	0.133 W
Rated current I_N for specified power loss	10 A
Resistance value for specified, current-dependent power loss	0.00133 Ω

Dati di connessione

Numero totale di punti di connessione	4
Numero totale di potenziali	2
Numero di livelli	1

Connessione 1	
Tecnica di connessione	CAGE CLAMP®
Tipo azionamento	Utensile
Materiali del conduttore collegabile	Rame Alluminio

Connessione 1

Nota sui materiali del conduttore collegabile	**Terminating Aluminum Conductors** WAGO spring clamp terminal blocks are suitable for solid aluminum conductors up to 4 mm²/12 AWG if WAGO “Alu-Plus” Contact Paste 249-130 is used for termination. “Alu-Plus” Contact Paste Advantages: • Automatically destroys the oxide film during clamping. • Prevents fresh oxidation at the clamping point. • Prevents electrolytic corrosion between aluminum and copper conductors (in the same terminal block). • Provides long-term protection against corrosion. Using terminal blocks with CAGE CLAMP® Spring Pressure Connection Technology, **aluminum conductors must first be cleaned with a blade** and then immediately be inserted into the clamping units filled with “Alu-Plus” Contact Paste. It is also possible to apply WAGO “Alu-Plus” **additionally** on the whole surface of the aluminum conductor before termination. Please note that the nominal currents must be adapted to the reduced conductivity of the aluminum conductors:: 2.5 mm² = 16 A 4 mm² = 22 A
Conduttore rigido	0,08 … 2,5 mm² / 28 … 12 AWG
Conduttore flessibile	0,08 … 2,5 mm² / 28 … 12 AWG
Nota (sezione conduttore)	12 AWG: THHN, THWN
Lunghezza spelatura	8 … 9 mm / 0.31 … 0.35 pollici
Direzione cablaggio	Cablaggio frontale

Dati geometrici

Larghezza	5 mm / 0.197 pollici
Altezza	75 mm / 2.953 pollici
Profondità dal bordo superiore della guida DIN	28 mm / 1.102 pollici

Dati meccanici

Forma	versione orizzontale
Tipo montaggio	Guida DIN 35
Livello marcatura	Marcatura centrale

Dati dei materiali

Nota sui dati dei materiali	Information on material specifications can be found here
Colore	grigio
Gruppo materiale	I
Materiale isolante	Poliammide (PA66)
Classe di infiammabilità secondo UL 94	V0
Carico d'incendio	0.234 MJ
Peso	9,1 g

Requisiti ambientali

Temperatura di lavorazione	-35 … +85 °C
Temperatura operativa continua	-60 … +105 °C

Dati commerciali

eCl@ss 10.0	27-14-11-20
eCl@ss 9.0	27-14-11-20
ETIM 8.0	EC000897
ETIM 7.0	EC000897
PU (SPU)	100 pz.
Tipo imballaggio	Box
Paese d'origine	DE
GTIN	4044918556842
Numero tariffa doganale	85369010000

Environmental Product Compliance

RoHS Compliance Status	Compliant,No Exemption

Approvazioni/certificati

Omologazioni generali

Certificazione	Standard	Nome del certificato
CCA DEKRA Certification B.V.	EN 60947	2157201.01
CSA DEKRA Certification B.V.	C22.2	1536071
UL Underwriters Laboratories Inc.	UL 1059	E45172

Dichiarazioni di conformità e dichiarazioni del produttore

Certificazione	Standard	Nome del certificato
EU-Declaration of Conformity WAGO GmbH & Co. KG	-	-
UK-Declaration of Conformity WAGO GmbH & Co. KG	-	-

Certificazioni per applicazioni nautiche

Certificazione	Standard	Nome del certificato
ABS American Bureau of Shipping	EN 60947	20-HG1941090-PDA
BV Bureau Veritas S.A.	EN 60947	07436/F0 BV
DNV GL Det Norske Veritas, Germanischer Lloyd	-	TAE00001V2
LR Lloyds Register	EN 60947	91/20112 (E9)

Download

Environmental Product Compliance

Compliance Search

Environmental Product Compliance 280-686

Documentation

Additional Information

Technical Section	pdf 2142.18 KB	

CAD/CAE-Data

CAD data

2D/3D Models 280-686

CAE data

EPLAN Data Portal 280-686

WSCAD Universe 280-686

ZUKEN Portal 280-686

1 Prodotti compatibili

1.1 Accessori richiesti

1.1.1 Piastra terminale

1.1.1.1 Piastra terminale

N. art.: 280-335
Piastra di separazione; spessore 2 mm; sporgente; arancione

N. art.: 280-334
Piastra di separazione; spessore 2 mm; sporgente; grigio

N. art.: 280-315
Piastra terminale e intermedia; spessore 2,5 mm; arancione

N. art.: 280-314
Piastra terminale e intermedia; spessore 2,5 mm; grigio

1.2 Accessori opzionali

1.2.1 Boccola

1.2.1.1 Boccola

N. art.: 216-301
Boccola; Boccola per 0,25 mm² / AWG 24; isolato; stagnato elettricamente; giallo

N. art.: 216-302
Boccola; Boccola per 0,34mm²/22 AWG; isolato; stagnato elettricamente; turchese chiaro

N. art.: 216-101
Boccola; Boccola per 0,5 mm² / AWG 22; non isolato; stagnato elettricamente; argento-colorato

N. art.: 216-201
Boccola; Boccola per 0,5mm²/20 AWG; isolato; stagnato elettricamente; bianco

N. art.: 216-102
Boccola; Boccola per 0,75 mm² / AWG 20; non isolato; stagnato elettricamente; argento-colorato

N. art.: 216-202
Boccola; Boccola per 0,75mm²/18 AWG; isolato; stagnato elettricamente; grigio

N. art.: 216-203
Boccola; Boccola per 1 mm² / AWG 18; isolato; stagnato elettricamente; rosso

N. art.: 216-103
Boccola; Boccola per 1 mm² / AWG 18; non isolato; stagnato elettricamente

 Continua nella pagina successiva

1.2.1.1 Boccola

N. art.: 216-204
Boccola; Boccola per 1,5 mm² / AWG 16; isolato; stagnato elettricamente; nero

N. art.: 216-104
Boccola; Boccola per 1,5 mm² / AWG 16; non isolato; stagnato elettricamente; argento-colorato

1.2.2 Copertura protettiva di avvertimento

1.2.2.1 Copertura

N. art.: 280-415
Copertura protettiva di avvertimento; per 5 morsetti; con segnale di pericolo alta tensione, nero; giallo

1.2.3 Fermaisolante

1.2.3.1 Fermaisolante

N. art.: 280-470
Fermaisolante; 0,08 - 0,2 mm² "r" (0,14 mm² "f"); 5 pezzi/striscia; bianco

N. art.: 280-471
Fermaisolante; 0,25 - 0,5 mm²; 5 pezzi/striscia; grigio chiaro

N. art.: 280-472
Fermaisolante; 0,75 - 1 mm²; 5 pezzi/striscia; nero

1.2.4 Guida DIN

1.2.4.1 Accessori di montaggio

N. art.: 210-508
Guida di supporto in acciaio; 35 x 15 mm; spessore 1,5 mm; lunghezza 2 m; con foratura; galvanizzato; simile a EN 60715; argento-colorato

N. art.: 210-197
Guida di supporto in acciaio; 35 x 15 mm; spessore 1,5 mm; lunghezza 2 m; con foratura; simile a EN 60715; argento-colorato

N. art.: 210-506
Guida di supporto in acciaio; 35 x 15 mm; spessore 1,5 mm; lunghezza 2 m; senza foratura; galvanizzato; simile a EN 60715; argento-colorato

N. art.: 210-114
Guida di supporto in acciaio; 35 x 15 mm; spessore 1,5 mm; lunghezza 2 m; senza foratura; simile a EN 60715; argento-colorato

N. art.: 210-118
Guida di supporto in acciaio; 35 x 15 mm; spessore 2,3 mm; lunghezza 2 m; senza foratura; secondo EN 60715; argento-colorato

N. art.: 210-504
Guida di supporto in acciaio; 35 x 7,5 mm; spessore 1 mm; lunghezza 2 m; con foratura; galvanizzato; secondo EN 60715; argento-colorato

N. art.: 210-115
Guida di supporto in acciaio; 35 x 7,5 mm; spessore 1 mm; lunghezza 2 m; con foratura; secondo EN 60715; "Larghezza foro 18 mm; argento-colorato

N. art.: 210-112
Guida di supporto in acciaio; 35 x 7,5 mm; spessore 1 mm; lunghezza 2 m; con foratura; secondo EN 60715; "Larghezza foro 25 mm; argento-colorato

N. art.: 210-505
Guida di supporto in acciaio; 35 x 7,5 mm; spessore 1 mm; lunghezza 2 m; senza foratura; galvanizzato; secondo EN 60715; argento-colorato

N. art.: 210-113
Guida di supporto in acciaio; 35 x 7,5 mm; spessore 1 mm; lunghezza 2 m; senza foratura; secondo EN 60715; argento-colorato

N. art.: 210-196
Guida di supporto in alluminio; 35 x 8,2 mm; spessore 1,6 mm; lunghezza 2 m; senza foratura; simile a EN 60715; argento-colorato

N. art.: 210-198
Guida di supporto in rame; 35 x 15 mm; spessore 2,3 mm; lunghezza 2 m; senza foratura; secondo EN 60715; rame-colorato

1.2.5 Marcatura

 Continua nella pagina successiva

1.2.5.1 Marcatore

N. art.: 793-501/000-012
Scheda di marcatura WMB; come scheda; non estensibile; vuoto; tipo con inserimento a scatto; arancione

N. art.: 793-501
Scheda di marcatura WMB; come scheda; non estensibile; vuoto; tipo con inserimento a scatto; bianco

N. art.: 793-501/000-006
Scheda di marcatura WMB; come scheda; non estensibile; vuoto; tipo con inserimento a scatto; blu

N. art.: 793-501/000-002
Scheda di marcatura WMB; come scheda; non estensibile; vuoto; tipo con inserimento a scatto; giallo

N. art.: 793-501/000-007
Scheda di marcatura WMB; come scheda; non estensibile; vuoto; tipo con inserimento a scatto; grigio

N. art.: 793-501/000-005
Scheda di marcatura WMB; come scheda; non estensibile; vuoto; tipo con inserimento a scatto; rosso

N. art.: 793-501/000-023
Scheda di marcatura WMB; come scheda; non estensibile; vuoto; tipo con inserimento a scatto; verde

N. art.: 793-501/000-017
Scheda di marcatura WMB; come scheda; non estensibile; vuoto; tipo con inserimento a scatto; verde chiaro

N. art.: 793-501/000-024
Scheda di marcatura WMB; come scheda; non estensibile; vuoto; tipo con inserimento a scatto; viola

N. art.: 793-5501/000-012
Scheda di marcatura WMB; come scheda; per morsetti larghi 5 - 17,5 mm; espandibile 5 - 5,2 mm; vuoto; tipo con inserimento a scatto; arancione

N. art.: 793-5501
Scheda di marcatura WMB; come scheda; per morsetti larghi 5 - 17,5 mm; espandibile 5 - 5,2 mm; vuoto; tipo con inserimento a scatto; bianco

N. art.: 793-5501/000-006
Scheda di marcatura WMB; come scheda; per morsetti larghi 5 - 17,5 mm; espandibile 5 - 5,2 mm; vuoto; tipo con inserimento a scatto; blu

N. art.: 793-5501/000-002
Scheda di marcatura WMB; come scheda; per morsetti larghi 5 - 17,5 mm; espandibile 5 - 5,2 mm; vuoto; tipo con inserimento a scatto; giallo

N. art.: 793-5501/000-007
Scheda di marcatura WMB; come scheda; per morsetti larghi 5 - 17,5 mm; espandibile 5 - 5,2 mm; vuoto; tipo con inserimento a scatto; grigio

N. art.: 793-5501/000-005
Scheda di marcatura WMB; come scheda; per morsetti larghi 5 - 17,5 mm; espandibile 5 - 5,2 mm; vuoto; tipo con inserimento a scatto; rosso

N. art.: 793-5501/000-023
Scheda di marcatura WMB; come scheda; per morsetti larghi 5 - 17,5 mm; espandibile 5 - 5,2 mm; vuoto; tipo con inserimento a scatto; verde

N. art.: 793-5501/000-017
Scheda di marcatura WMB; come scheda; per morsetti larghi 5 - 17,5 mm; espandibile 5 - 5,2 mm; vuoto; tipo con inserimento a scatto; verde chiaro

N. art.: 793-5501/000-024
Scheda di marcatura WMB; come scheda; per morsetti larghi 5 - 17,5 mm; espandibile 5 - 5,2 mm; vuoto; tipo con inserimento a scatto; viola

N. art.: 2009-115/000-012
WMB Inline; per Smart Printer; 1500 pezzi su bobina; espandibile 5 - 5,2 mm; vuoto; tipo con inserimento a scatto; arancione

N. art.: 2009-115
WMB Inline; per Smart Printer; 1500 pezzi su bobina; espandibile 5 - 5,2 mm; vuoto; tipo con inserimento a scatto; bianco

N. art.: 2009-115/000-006
WMB Inline; per Smart Printer; 1500 pezzi su bobina; espandibile 5 - 5,2 mm; vuoto; tipo con inserimento a scatto; blu

N. art.: 2009-115/000-002
WMB Inline; per Smart Printer; 1500 pezzi su bobina; espandibile 5 - 5,2 mm; vuoto; tipo con inserimento a scatto; giallo

N. art.: 2009-115/000-007
WMB Inline; per Smart Printer; 1500 pezzi su bobina; espandibile 5 - 5,2 mm; vuoto; tipo con inserimento a scatto; grigio

N. art.: 2009-115/000-023
WMB Inline; per Smart Printer; 1500 pezzi su bobina; espandibile 5 - 5,2 mm; vuoto; tipo con inserimento a scatto; verde

N. art.: 2009-115/000-017
WMB Inline; per Smart Printer; 1500 pezzi su bobina; espandibile 5 - 5,2 mm; vuoto; tipo con inserimento a scatto; verde chiaro

N. art.: 2009-115/000-024
WMB Inline; per Smart Printer; 1500 pezzi su bobina; espandibile 5 - 5,2 mm; vuoto; tipo con inserimento a scatto; viola

1.2.6 Montaggio

1.2.6.1 Accessori di montaggio

N. art.: 249-116
Blocchetto terminale senza vite; larghezza 6 mm; per guida DIN 35 x 15 e 35 x 7,5; grigio

N. art.: 209-106
Supporto di montaggio; per montaggio isolato su guida DIN 35; grigio

1.2.7 Ponticello

 Continua nella pagina successiva

1.2.7.1 Ponticello

N. art.: 709-110
Catena di ponticelli a filo; 2,5 mm²; isolato; nero

N. art.: 709-111
Catena di ponticelli a filo; 2,5 mm²; isolato; nero

N. art.: 709-112
Catena di ponticelli a filo; 2,5 mm²; isolato; nero

N. art.: 210-123
Catena di ponticelli a filo; isolato; blu

N. art.: 210-103
Catena di ponticelli a filo; isolato; nero

N. art.: 280-490
Ponticello; 10 poli; isolato; grigio

N. art.: 280-482
Ponticello; 2 poli; isolato; grigio

N. art.: 280-492
Ponticello; 2 poli; isolato; grigio

N. art.: 280-483
Ponticello; 3 poli; isolato; grigio

N. art.: 280-484
Ponticello; 4 poli; isolato; grigio

N. art.: 280-485
Ponticello; 5 poli; isolato; grigio

1.2.8 Spina

1.2.8.1 Alimentatore interfaccia S0

N. art.: 286-742
Alimentatore interfaccia S0; Tensione di ingresso: 230 V AC; Interfaccia S0

1.2.8.2 Component terminal block with LED

N. art.: 280-801/281-415
Componente ad innesto; per morsetti di base; 2 poli; LED rosso; larghezza 5 mm; grigio

1.2.8.3 Custodia vuota a innesto

N. art.: 280-801
Custodia vuota a innesto; grigio

N. art.: 280-802
Custodia vuota a innesto; grigio

N. art.: 280-804
Custodia vuota a innesto; larghezza 10 mm; Tipo 3; 4 poli; grigio

N. art.: 286-111
Custodia vuota a innesto; Tipo 10; larghezza 15 mm; 6 poli; grigio

N. art.: 286-112
Custodia vuota a innesto; Tipo 11; larghezza 20 mm; 8 poli; grigio

N. art.: 286-113
Custodia vuota a innesto; Tipo 12; larghezza 25 mm; 10 poli; grigio

N. art.: 286-110
Custodia vuota a innesto; Tipo 9; larghezza 10 mm; 4 poli; grigio

1.2.8.4 Modulo componente con diodo

N. art.: 280-801/281-411
Componente ad innesto; per morsetti di base; 2 poli; con diodo 1N4007; larghezza 5 mm; grigio

N. art.: 280-801/281-420
Componente ad innesto; per morsetti di base; 2 poli; con diodo di recupero e LED; larghezza 5 mm; grigio

N. art.: 280-801/281-421
Componente ad innesto; per morsetti di base; 2 poli; con diodo di recupero e LED; larghezza 5 mm; grigio

N. art.: 286-805
Modulo componente con diodo; con 5 pezzi; Diodo 1N4007; con anodo comune; grigio

N. art.: 286-807
Modulo componente con diodo; con 7 pezzi; Diodo 1N4007; con anodo comune; grigio

N. art.: 286-809
Modulo componente con diodo; con 9 pezzi; Diodo 1N4007; con anodo comune; grigio

 Continua nella pagina successiva

1.2.8.5 Modulo componente con LED

N. art.: 280-801/281-420
Componente ad innesto; per morsetti di base; 2 poli; con diodo di recupero e LED; larghezza 5 mm; grigio

N. art.: 280-801/281-421
Componente ad innesto; per morsetti di base; 2 poli; con diodo di recupero e LED; larghezza 5 mm; grigio

N. art.: 280-801/281-413
Componente ad innesto; per morsetti di base; 2 poli; LED rosso; 24 V DC; larghezza 5 mm; grigio

N. art.: 280-801/281-414
Componente ad innesto; per morsetti di base; 2 poli; LED rosso; 48 V DC; larghezza 5 mm; grigio

N. art.: 280-801/281-416
Componente ad innesto; per morsetti di base; 2 poli; LED rosso; larghezza 5 mm; grigio

N. art.: 286-822
Modulo componente con LED; LED rosso; con catodo comune

1.2.8.6 Modulo componente con un fusibile

N. art.: 286-891
Modulo componente con fusibile; per microfusibile di 5 x 20 mm; Tensione nominale: 230 V AC/DC; grigio

N. art.: 286-890
Modulo componente con fusibile; per microfusibile di 5 x 20 mm; Tensione nominale: 24 V AC/DC; grigio

1.2.8.7 Modulo con relè allo stato solido

N. art.: 286-725
Modulo optoaccoppiatore; grigio

N. art.: 286-752/002-000
Modulo optoaccoppiatore; Indicatore di stato rosso; grigio

N. art.: 286-792
Modulo optoaccoppiatore; Indicatore di stato rosso; grigio

N. art.: 286-794
Modulo optoaccoppiatore; Tensione nominale di ingresso: 24 V DC; Indicatore di stato rosso; grigio

N. art.: 286-790
Modulo optoaccoppiatore; Tensione nominale di ingresso: 24 V DC; Intervallo tensione d'uscita: da 0 a 30 V DC; Limite corrente permanente: 0,5 A; grigio

N. art.: 286-723
Modulo optoaccoppiatore; Tensione nominale di ingresso: 24 V DC; Intervallo tensione d'uscita: da 15 a 30 V DC; Limite corrente permanente: 4 A; Connessione a 3 cavi/commutazione del positivo; Indicatore di stato rosso; Larghezza modulo: 15 mm; grigio

N. art.: 286-721
Modulo optoaccoppiatore; Tensione nominale di ingresso: 24 V DC; Intervallo tensione d'uscita: da 15 a 30 V DC; Limite corrente permanente: 5 A; Connessione a 3 cavi/commutazione del negativo; Indicatore di stato rosso; Larghezza modulo: 15 mm; grigio

N. art.: 286-752
Modulo optoaccoppiatore; Tensione nominale di ingresso: 24 V DC; Intervallo tensione d'uscita: da 20 a 30 V DC; Limite corrente permanente: 0,5 A; Connessione a 3 cavi/commutazione del positivo; Frequenza: 25 kHz; Indicatore di stato rosso; Larghezza modulo: 15 mm; grigio

N. art.: 286-791
Modulo optoaccoppiatore; Tensione nominale di ingresso: 24 V DC; Intervallo tensione d'uscita: da 20 a 60 V DC; Limite corrente permanente: 0,1 A; Connessione a 2 cavi; Frequenza: 3 kHz; Indicatore di stato rosso; Larghezza modulo: 10 mm; grigio

1.2.8.8 Modulo di commutazione

N. art.: 286-895
Modulo di commutazione; con deviatore; Tensione di commutazione: 250 V AC; Corrente di commutazione: 6 A; grigio

N. art.: 286-896
Modulo di commutazione; con selettore; Tensione di commutazione: 250 V AC; Corrente di commutazione: 6 A; grigio

 Continua nella pagina successiva

1.2.8.9 Modulo indicatore al neon

N. art.: 280-801/281-417
Componente ad innesto; per morsetti di base; 2 poli; larghezza 5 mm; grigio

N. art.: 280-801/281-418
Componente ad innesto; per morsetti di base; 2 poli; larghezza 5 mm; grigio

1.2.8.10 Modulo per il controllo del flusso di corrente

N. art.: 286-661
Modulo per il controllo del flusso di corrente; Correnti CA; grigio chiaro

N. art.: 286-664
Modulo per il controllo del flusso di corrente; Correnti CA; Intervallo di controllo: 0,2 A – 3 A; 1 contatto in scambio; grigio chiaro

N. art.: 286-665
Modulo per il controllo del flusso di corrente; Correnti CA; Intervallo di controllo: 1 A – 10 A; 1 contatto in scambio; grigio chiaro

N. art.: 286-662
Modulo per il controllo del flusso di corrente; Correnti CC; Intervallo di controllo: 0,4 A – 3,5 A; 1 contatto NA; grigio chiaro

1.2.8.11 Modulo porta AND

N. art.: 286-826
Modulo porta AND con 6 ingressi; grigio chiaro

1.2.8.12 Modulo raddrizzatore a ponte

N. art.: 286-830
Modulo raddrizzatore a ponte; Tensione di ingresso: 24 V AC; con circuito di protezione varistore; grigio

1.2.8.13 Modulo relè

N. art.: 286-573
Modulo relè a posizioni interdipendenti; Tensione nominale di ingresso: 24 V DC; 1 contatto in scambio; Limite corrente permanente: 6 A; Indicatore di stato rosso; Larghezza modulo: 15 mm

N. art.: 286-380
Modulo relè bistabile; Tensione nominale di ingresso: 24 V DC; 1 contatto in scambio; Limite corrente permanente: 6 A; Indicatore di stato rosso; Larghezza modulo: 15 mm; grigio

N. art.: 286-640/004-000
Modulo relè timer; Tensione nominale di ingresso: 24 V DC; Limite corrente permanente: 5 A; Ferrovia; Multifunzione; Indicatore di stato rosso; Larghezza modulo: 20 mm; grigio

N. art.: 286-640
Modulo relè timer; Tensione nominale di ingresso: 24 V DC; Limite corrente permanente: 6 A; Ferrovia; Multifunzione/multitempo; Indicatore di stato rosso; Larghezza modulo: 20 mm; grigio

N. art.: 286-604/004-000
Modulo relè timer; Tensione nominale di ingresso: 24 V DC; Limite corrente permanente: 6 A; Inserimento ritardato: da 10 a 100 s; Indicatore di stato rosso; Larghezza modulo: 20 mm; grigio

N. art.: 286-307/004-000
Modulo relè; Tensione nominale di ingresso: 110 V DC; 1 contatto in scambio; Limite corrente permanente: 3 A; Ferrovia; Indicatore di stato rosso; Larghezza modulo: 15 mm; grigio

N. art.: 286-316
Modulo relè; Tensione nominale di ingresso: 220 V DC; 2 contatti in scambio; Limite corrente permanente: 7 A; Indicatore di stato rosso; Larghezza modulo: 20 mm; grigio

N. art.: 286-394/004-000
Modulo relè; Tensione nominale di ingresso: 24 V DC; 1 contatto in scambio; Limite corrente permanente: 1 A; con contatti in oro; Ferrovia; Indicatore di stato rosso; Larghezza modulo: 15 mm; grigio chiaro

N. art.: 286-304/004-000
Modulo relè; Tensione nominale di ingresso: 24 V DC; 1 contatto in scambio; Limite corrente permanente: 6 A; Ferrovia; Indicatore di stato rosso; Larghezza modulo: 15 mm; grigio

N. art.: 286-304
Modulo relè; Tensione nominale di ingresso: 24 V DC; 1 contatto in scambio; Limite corrente permanente: 7 A; Indicatore di stato rosso; Larghezza modulo: 15 mm; grigio

N. art.: 286-320/004-000
Modulo relè; Tensione nominale di ingresso: 24 V DC; 1 contatto NA e 1 contatto NC; Ferrovia; Indicatore di stato rosso; Larghezza modulo: 20 mm; grigio

N. art.: 286-320
Modulo relè; Tensione nominale di ingresso: 24 V DC; 1 contatto NA e 1 contatto NC; Limite corrente permanente: 6 A; Indicatore di stato rosso; Larghezza modulo: 20 mm; grigio

N. art.: 286-364/004-000
Modulo relè; Tensione nominale di ingresso: 24 V DC; 1 contatto NA; Limite corrente permanente: 3 A; Ferrovia; Indicatore di stato rosso; Larghezza modulo: 10 mm; grigio

N. art.: 286-364
Modulo relè; Tensione nominale di ingresso: 24 V DC; 1 contatto NA; Limite corrente permanente: 5 A; Indicatore di stato rosso; Larghezza modulo: 10 mm; grigio

N. art.: 286-376
Modulo relè; Tensione nominale di ingresso: 24 V DC; 1 contatto NA; Limite corrente permanente: 5 A; per commutazione di carichi DC superiori; Indicatore di stato rosso; Larghezza modulo: 15 mm; grigio

N. art.: 286-368/004-000
Modulo relè; Tensione nominale di ingresso: 24 V DC; 1 contatto NC; Limite corrente permanente: 3 A; Ferrovia; Indicatore di stato rosso; Larghezza modulo: 10 mm; grigio

Continua nella pagina successiva

1.2.8.13 Modulo relè

N. art.: 286-368
Modulo relè; Tensione nominale di ingresso: 24 V DC; 1 contatto NC; Limite corrente permanente: 5 A; Indicatore di stato rosso; Larghezza modulo: 10 mm; grigio

N. art.: 286-312/004-000
Modulo relè; Tensione nominale di ingresso: 24 V DC; 2 contatti in scambio; Limite corrente permanente: 5 A; Ferrovia; Indicatore di stato rosso; Larghezza modulo: 20 mm; grigio

N. art.: 286-312
Modulo relè; Tensione nominale di ingresso: 24 V DC; 2 contatti in scambio; Limite corrente permanente: 7 A; Indicatore di stato rosso; Larghezza modulo: 20 mm; grigio

N. art.: 286-336/001-000
Modulo relè; Tensione nominale di ingresso: 24 V DC; 2 contatti NA e 2 NC; Indicatore di stato rosso; Larghezza modulo: 25 mm; grigio

N. art.: 286-328/004-000
Modulo relè; Tensione nominale di ingresso: 24 V DC; 2 contatto NA; Limite corrente permanente: 6 A; Ferrovia; Indicatore di stato rosso; Larghezza modulo: 20 mm; grigio

N. art.: 286-328
Modulo relè; Tensione nominale di ingresso: 24 V DC; 2 contatto NA; Limite corrente permanente: 6 A; Indicatore di stato rosso; Larghezza modulo: 20 mm; grigio

N. art.: 286-344/004-000
Modulo relè; Tensione nominale di ingresso: 24 V DC; 3 contatti NC e 1 NA; Ferrovia; Indicatore di stato rosso; Larghezza modulo: 25 mm; grigio

N. art.: 286-352/004-000
Modulo relè; Tensione nominale di ingresso: 24 V DC; 4 contatti NA; Limite corrente permanente: 5 A; Ferrovia; Indicatore di stato rosso; Larghezza modulo: 25 mm; grigio

N. art.: 286-507
Modulo relè; Tensione nominale d'ingresso: 115 V AC; 1 contatto in scambio; Limite corrente permanente: 7 A; Indicatore di stato rosso; Larghezza modulo: 15 mm; grigio

N. art.: 286-508
Modulo relè; Tensione nominale d'ingresso: 230 V AC; 1 contatto in scambio; Limite corrente permanente: 7 A; Indicatore di stato rosso; Larghezza modulo: 15 mm; grigio

N. art.: 286-516
Modulo relè; Tensione nominale d'ingresso: 230 V AC; 2 contatti in scambio; Limite corrente permanente: 7 A; Indicatore di stato rosso; Larghezza modulo: 15 mm; grigio

1.2.8.14 Modulo relè timer

N. art.: 286-640/004-000
Modulo relè timer; Tensione nominale di ingresso: 24 V DC; Limite corrente permanente: 5 A; Ferrovia; Multifunzione; Indicatore di stato rosso; Larghezza modulo: 20 mm; grigio

N. art.: 286-640
Modulo relè timer; Tensione nominale di ingresso: 24 V DC; Limite corrente permanente: 6 A; Ferrovia; Multifunzione/multitempo; Indicatore di stato rosso; Larghezza modulo: 20 mm; grigio

N. art.: 286-604/004-000
Modulo relè timer; Tensione nominale di ingresso: 24 V DC; Limite corrente permanente: 6 A; Inserimento ritardato: da 10 a 100 s; Indicatore di stato rosso; Larghezza modulo: 20 mm; grigio

1.2.8.15 Spina fusibilata

N. art.: 280-854
Spina fusibilata; con fusibile miniaturizzato saldato; 1 A FF; larghezza 5 mm; grigio

N. art.: 280-856
Spina fusibilata; con fusibile miniaturizzato saldato; 2 A FF; larghezza 5 mm; grigio

N. art.: 280-850
Spina fusibilata; con fusibile miniaturizzato saldato; 250 mA FF; larghezza 5 mm; grigio

N. art.: 280-852
Spina fusibilata; con fusibile miniaturizzato saldato; 500 mA FF; larghezza 5 mm; grigio

N. art.: 280-854/281-415
Spina fusibilata; con fusibile miniaturizzato saldato; con spia luminosa; LED rosso; 15 - 30 V AC; 1 A FF; larghezza 5 mm; grigio

N. art.: 280-856/281-415
Spina fusibilata; con fusibile miniaturizzato saldato; con spia luminosa; LED rosso; 15 - 30 V AC; 2 A FF; larghezza 5 mm; grigio

N. art.: 280-850/281-415
Spina fusibilata; con fusibile miniaturizzato saldato; con spia luminosa; LED rosso; 15 - 30 V AC; 250 mA FF; larghezza 5 mm; grigio

N. art.: 280-852/281-415
Spina fusibilata; con fusibile miniaturizzato saldato; con spia luminosa; LED rosso; 15 - 30 V AC; 500 mA FF; larghezza 5 mm; grigio

N. art.: 280-854/281-413
Spina fusibilata; con fusibile miniaturizzato saldato; con spia luminosa; LED rosso; 15 - 30 V DC; 1 A FF; larghezza 5 mm; grigio

N. art.: 280-856/281-413
Spina fusibilata; con fusibile miniaturizzato saldato; con spia luminosa; LED rosso; 15 - 30 V DC; 2 A FF; larghezza 5 mm; grigio

N. art.: 280-850/281-413
Spina fusibilata; con fusibile miniaturizzato saldato; con spia luminosa; LED rosso; 15 - 30 V DC; 250 mA FF; larghezza 5 mm; grigio

N. art.: 280-852/281-413
Spina fusibilata; con fusibile miniaturizzato saldato; con spia luminosa; LED rosso; 15 - 30 V DC; 500 mA FF; larghezza 5 mm; grigio

N. art.: 280-854/281-414
Spina fusibilata; con fusibile miniaturizzato saldato; con spia luminosa; LED rosso; 30 - 65 V DC; 1 A FF; larghezza 5 mm; grigio

N. art.: 280-856/281-414
Spina fusibilata; con fusibile miniaturizzato saldato; con spia luminosa; LED rosso; 30 - 65 V DC; 2 A FF; larghezza 5 mm; grigio

N. art.: 280-850/281-414
Spina fusibilata; con fusibile miniaturizzato saldato; con spia luminosa; LED rosso; 30 - 65 V DC; 250 mA FF; larghezza 5 mm; grigio

N. art.: 280-852/281-414
Spina fusibilata; con fusibile miniaturizzato saldato; con spia luminosa; LED rosso; 30 - 65 V DC; 500 mA FF; larghezza 5 mm; grigio

1.2.9 Utensile

 Continua nella pagina successiva

1.2.9.1 Utensile

N. art.: 210-658
Utensile; Lama: 3,5 x 0,5 mm; con un corpo parzialmente isolato; angolato; corto; multicolore

N. art.: 210-657
Utensile; Lama: 3,5 x 0,5 mm; con un corpo parzialmente isolato; corto; multicolore

N. art.: 210-720
Utensile; Lama: 3,5 x 0,5 mm; con un corpo parzialmente isolato; multicolore