Scheda dati | Codice articolo: 250-708

Morsetto per circuito stampato a due piani; pulsante; 1,5 mm²; Passo pin 5 mm; 16 poli; Push-in CAGE CLAMP®; 1,50 mm²; grigio agata

https://www.wago.com/250-708

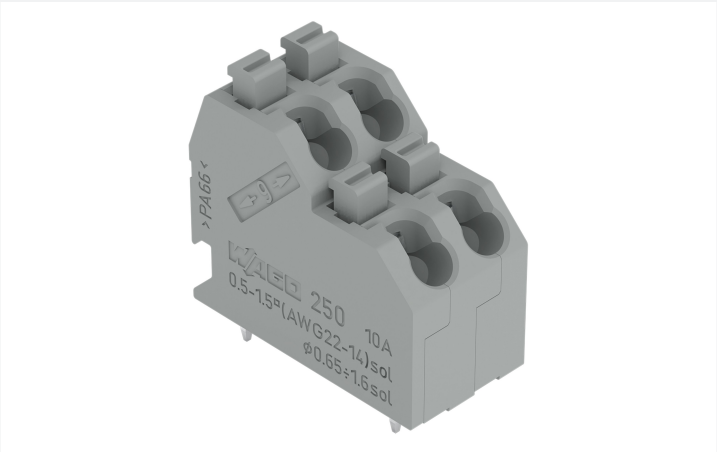

Colore: grigio agata

Simile all'illustrazione

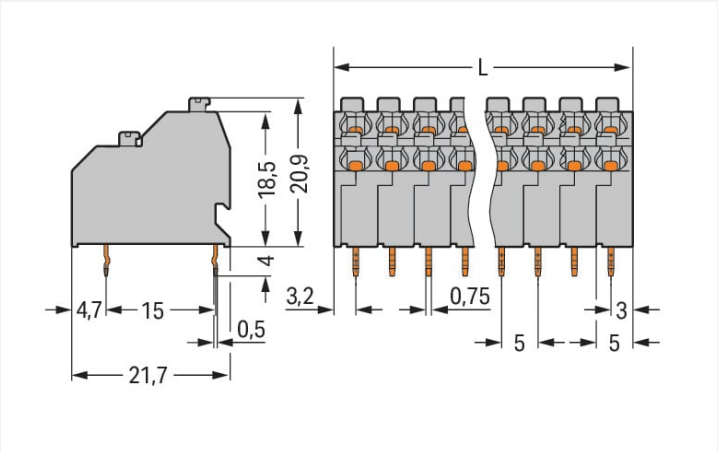

Misure in mm

L = ((Polzahl / 2) x Rastermaß) + 1,2 mm

- Morsettiere a due piani salva-spazio con pulsanti
- Connessione a innesto diretto dei conduttori rigidi e con boccola crimpata
- Connessione/rimozione dei conduttori flessibili mediante pulsanti
- L'angolo di ingresso per il conduttore a 45° permette un facile cablaggio salva-spazio

Notes

Varianti:	Altri numeri di poli Altri colori Marcatura diretta Other versions (or variants) can be requested from WAGO Sales or configured at https://configurator.wago.com/.

Electrical data

Valutazione per	IEC/EN 60664-1		
Overvoltage category	III	III	II
Pollution degree	3	2	2
Tensione nominale	320 V	320 V	630 V
Tensione impulsiva nominale	4 kV	4 kV	4 kV
Corrente nominale	10 A	10 A	10 A

Certificazioni secondo	UL 1059		
Use group	B	C	D
Tensione nominale	300 V	-	300 V
Corrente nominale	10 A	-	10 A

Certificazioni secondo	CSA		
Use group	B	C	D
Tensione nominale	300 V	-	300 V
Corrente nominale	10 A	-	10 A

Dati di connessione

Numero totale di punti di connessione	16
Numero totale di potenziali	16
Numero tipi di connessione	1
Numero di livelli	2

Connessione 1

Tecnica di connessione	Push-in CAGE CLAMP®
Tipo azionamento	Pulsante
Conduttore rigido	0,5 … 1,5 mm² / 20 … 16 AWG
Conduttore flessibile	0,75 … 1,5 mm²
Conduttore flessibile; con boccola isolata	0,5 … 1 mm²
Conduttore flessibile; con boccola non isolata	0,5 … 1 mm²
Nota (sezione conduttore)	Fine-stranded conductor 0.75 … 1.5 mm² (l max. 4 A) Fine-stranded conductor 0.5 mm² (l max. 2 A)
Lunghezza spelatura	9 … 10 mm / 0.35 … 0.39 pollici
Direzione connessione conduttore verso circuito stampato	45 °
N. poli	16

Dati geometrici

Passo	5 mm / 0.197 pollici
Larghezza	41,2 mm / 1.622 pollici
Altezza	24,9 mm / 0.98 pollici
Altezza dal piano	20,9 mm / 0.823 pollici
Profondità	21,7 mm / 0.854 pollici
Lunghezza pin a saldare	4 mm
Dimensioni pin da saldare	0,5 x 0,75 mm
Diametro foro praticato con tolleranza	$1{,}2^{(-0{,}1\ \dots\ +0{,}1)}$ mm

Contatto PCB

Contatto PCB	THT
Sistemazione pin a saldare	Sull'intera morsettiera (in linea)
Numero di pin a saldare per potenziale	1

Dati dei materiali

Nota sui dati dei materiali	Information on material specifications can be found here
Colore	grigio agata
Gruppo materiale	I
Materiale isolante	Poliammide (PA66)
Classe di infiammabilità secondo UL 94	V0
Materiale molla morsetto	Acciaio per molla al cromo nichel (CrNi)
Materiale di contatto	Rame elettrolitico (E_{Cu})
Placcatura di contatto	Stagnato
Carico d'incendio	0.611 MJ
Peso	15,4 g

Requisiti ambientali

Limite campo di temperatura	-60 … +105 °C

Dati commerciali

eCl@ss 10.0	27-44-04-01
eCl@ss 9.0	27-44-04-01
ETIM 8.0	EC002643
ETIM 7.0	EC002643
PU (SPU)	72 (18) pz.
Tipo imballaggio	Box
Paese d'origine	CH
GTIN	4044918304511
Numero tariffa doganale	85369010000

Environmental Product Compliance

RoHS Compliance Status	Compliant,No Exemption

Approvazioni/certificati

Omologazioni generali

Certificazione	Standard	Nome del certificato
CCA DEKRA Certification B.V.	EN 60947	NTR NL 7833/2
CCA DEKRA Certification B.V.	EN 60998	NTR NL-7705/1
CSA DEKRA Certification B.V.	C22.2	1132097
KEMA/KEUR DEKRA Certification B.V.	EN 60947	2160584.18
KEMA/KEUR DEKRA Certification B.V.	EN 60998	71-124629
UL UL International Germany GmbH	UL 1059	E45172

Dichiarazioni di conformità e dichiarazioni del produttore

Certificazione	Standard	Nome del certificato
EU-Declaration of Conformity WAGO GmbH & Co. KG	-	-
UK-Declaration of Conformity WAGO GmbH & Co. KG	-	-

Certificazioni per applicazioni nautiche

Certificazione	Standard	Nome del certificato
ABS American Bureau of Shipping	-	19-HG1869876-PDA
DNV GL Det Norske Veritas, Germanischer Lloyd	-	TAE000016Z

Download

Environmental Product Compliance

Compliance Search

Environmental Product Compliance 250-708

Documentation

Additional Information

Technical Section	03.04.2019	pdf 1949.09 KB	

CAD/CAE-Data

CAD data

2D/3D Models 250-708

CAE data

EPLAN Data Portal 250-708

ZUKEN Portal 250-708

1 Prodotti compatibili

1.1 Accessori opzionali

1.1.1 Boccola

1.1.1.1 Boccola

N. art.: 216-101
Boccola; Boccola per 0,5 mm² / AWG 22; non isolato; stagnato elettricamente; argento-colorato

N. art.: 216-121
Boccola; Boccola per 0,5 mm² / AWG 22; non isolato; stagnato elettricamente; argento-colorato

N. art.: 216-201
Boccola; Boccola per 0,5mm²/20 AWG; isolato; stagnato elettricamente; bianco

N. art.: 216-221
Boccola; Boccola per 0,5mm²/20 AWG; isolato; stagnato elettricamente; bianco

N. art.: 216-241
Boccola; Boccola per 0,5mm²/20 AWG; isolato; stagnato elettricamente; rame elettrolitico; crimpato a tenuta di gas; sec. DIN 46228, parte 4/09.90; bianco

N. art.: 216-141
Boccola; Boccola per 0,5mm²/20 AWG; non isolato; stagnato elettricamente; rame elettrolitico; crimpato a tenuta di gas; sec. DIN 46228, parte 1/08.92

N. art.: 216-102
Boccola; Boccola per 0,75 mm² / AWG 20; non isolato; stagnato elettricamente; argento-colorato

N. art.: 216-122
Boccola; Boccola per 0,75 mm² / AWG 20; non isolato; stagnato elettricamente; argento-colorato

N. art.: 216-202
Boccola; Boccola per 0,75mm²/18 AWG; isolato; stagnato elettricamente; grigio

N. art.: 216-222
Boccola; Boccola per 0,75mm²/18 AWG; isolato; stagnato elettricamente; grigio

N. art.: 216-242
Boccola; Boccola per 0,75mm²/18 AWG; isolato; stagnato elettricamente; rame elettrolitico; crimpato a tenuta di gas; sec. DIN 46228, parte 4/09.90; grigio

N. art.: 216-262
Boccola; Boccola per 0,75mm²/18 AWG; isolato; stagnato elettricamente; rame elettrolitico; crimpato a tenuta di gas; sec. DIN 46228, parte 4/09.90; grigio

N. art.: 216-142
Boccola; Boccola per 0,75mm²/18 AWG; non isolato; stagnato elettricamente; rame elettrolitico; crimpato a tenuta di gas; sec. DIN 46228, parte 1/08.92

N. art.: 216-243
Boccola; Boccola per 1 mm² / AWG 18; isolato; stagnato elettricamente; rame elettrolitico; crimpato a tenuta di gas; sec. DIN 46228, parte 4/09.90; rosso

N. art.: 216-263
Boccola; Boccola per 1 mm² / AWG 18; isolato; stagnato elettricamente; rame elettrolitico; crimpato a tenuta di gas; sec. DIN 46228, parte 4/09.90; rosso

N. art.: 216-203
Boccola; Boccola per 1 mm² / AWG 18; isolato; stagnato elettricamente; rosso

N. art.: 216-223
Boccola; Boccola per 1 mm² / AWG 18; isolato; stagnato elettricamente; rosso

N. art.: 216-103
Boccola; Boccola per 1 mm² / AWG 18; non isolato; stagnato elettricamente

N. art.: 216-123
Boccola; Boccola per 1 mm² / AWG 18; non isolato; stagnato elettricamente; argento-colorato

N. art.: 216-143
Boccola; Boccola per 1 mm² / AWG 18; non isolato; stagnato elettricamente; rame elettrolitico; crimpato a tenuta di gas; sec. DIN 46228, parte 1/08.92

 Continua nella pagina successiva

1.1.2 Marcatura

1.1.2.1 Striscia di marcatura

N. art.: 210-332/500-202
Strisce di marcatura; come un foglio DIN A4; MARCATO; 1-16 (160x); Altezza striscia di marcatura: 3 mm; Lunghezza striscia 182 mm; Marcatura orizzontale; Autoadesivo; bianco

N. art.: 210-332/500-205
Strisce di marcatura; come un foglio DIN A4; MARCATO; 1-32 (80x); Altezza striscia di marcatura: 3 mm; Lunghezza striscia 182 mm; Marcatura orizzontale; Autoadesivo; bianco

N. art.: 210-332/500-204
Strisce di marcatura; come un foglio DIN A4; MARCATO; 17-32 (160x); Altezza striscia di marcatura: 3 mm; Lunghezza striscia 182 mm; Marcatura orizzontale; Autoadesivo; bianco

N. art.: 210-332/500-206
Strisce di marcatura; come un foglio DIN A4; MARCATO; 33-48 (160x); Altezza striscia di marcatura: 3 mm; Lunghezza striscia 182 mm; Marcatura orizzontale; Autoadesivo; bianco

1.1.3 Test e misurazione

1.1.3.1 Accessori per test

N. art.: 210-136
Spina di prova; Ø 2 mm; con cavo di 500 mm; rosso

1.1.4 Utensile

1.1.4.1 Utensile

N. art.: 210-719
Utensile; Lama: 2,5 x 0,4 mm; con un corpo parzialmente isolato

N. art.: 210-647
Utensile; Lama: 2,5 x 0,4 mm; con un corpo parzialmente isolato; multicolore

Note di installazione

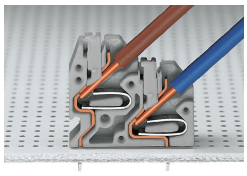

Cablaggio salvaspazio: connessione push-in dei conduttori rigidi.

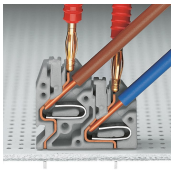

Test con spina di prova di Ø 2 mm – contatto diretto.

Connessione conduttore

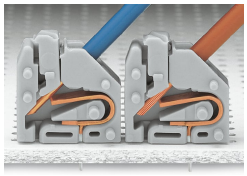

Inserimento di conduttori rigidi mediante connessione a pressione.
Inserimento dei conduttori flessibili mediante pulsanti, serie 250, passo pin di 3,5 mm.

Connessione conduttore

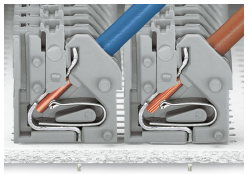

Cablaggio salvaspazio, serie 250: passo tra i pin di 5 mm.

Test

Test tramite punta di prova da 11 mm Ø, sul conduttore, serie 250 – passo pin da 2,5 a 3,5 mm.

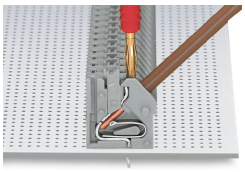

Test con spina di test di Ø 2 mm, contatto diretto, serie 250: passo tra i pin di 5 mm.

Marcatura

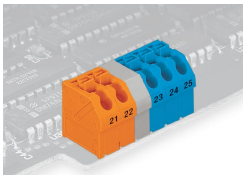

Etichettatura mediante strisce autoadesive o marcatura diretta. Le morsettiere con colori differenti (con o senza elemento cieco) sono disponibili a richiesta.

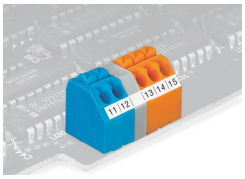

Etichettatura mediante strisce autoadesive o marcatura diretta. Le morsettiere con colori differenti (con o senza elemento cieco) sono disponibili a richiesta.