Scheda dati | Codice articolo: 2204-1301

Morsetto passante per 3 conduttori; con pulsante; 4 mm²; con presa per test; marcatura centrale e laterale; per guida DIN 35 x 15 e 35 x 7,5; Push-in CAGE CLAMP®; 4,00 mm²; grigio

https://www.wago.com/2204-1301

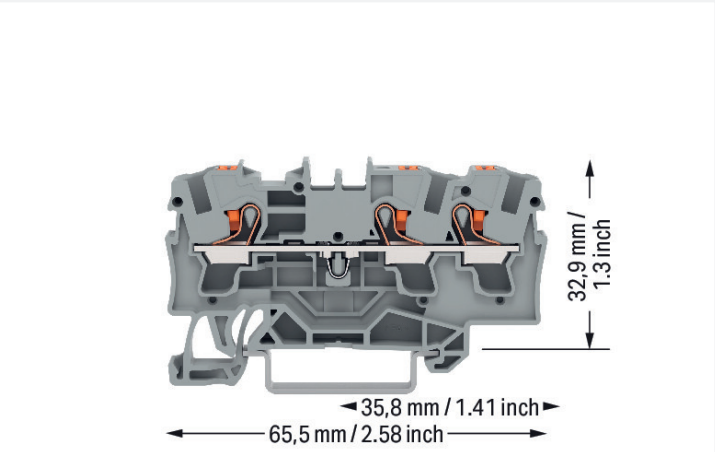

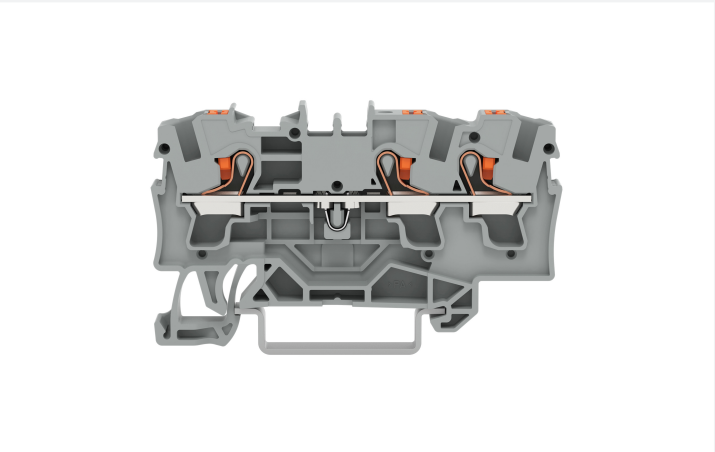

Colore: grigio

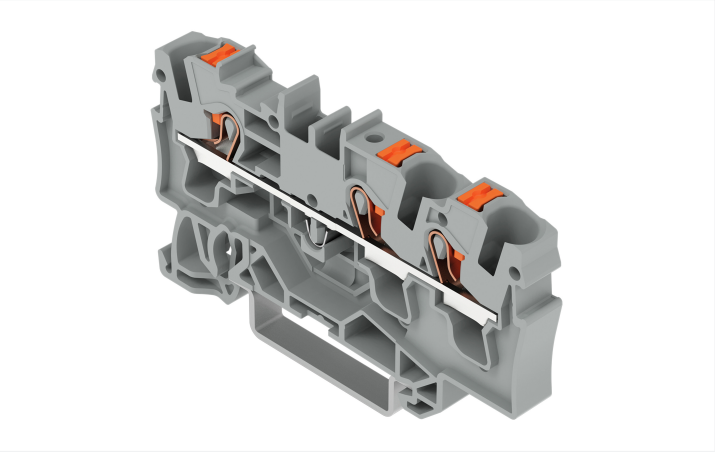

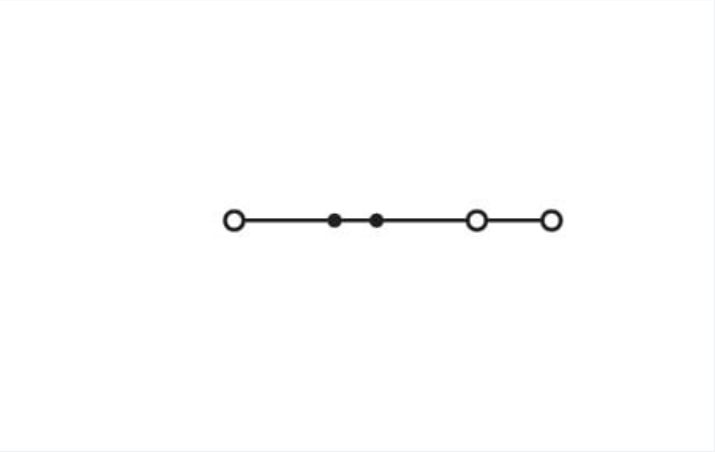

Simile all'illustrazione

Electrical data

Valutazione per	IEC/EN 60947-7-1		
Overvoltage category	III	III	II
Pollution degree	3	2	2
Tensione nominale	800 V	-	-
Tensione impulsiva nominale	8 kV	-	-
Corrente nominale	32 A	-	-
Current at conductor cross-section (max.) mm²	41 A	-	-

Certificazioni secondo	UL 1059		
Use group	B	C	D
Tensione nominale	600 V	600 V	-
Corrente nominale	30 A	30 A	-

Certificazioni secondo	CSA 22.2 No 158		
Use group	B	C	D
Tensione nominale	600 V	600 V	-
Corrente nominale	30 A	30 A	-

Ex information	
Reference hazardous areas	See "Downloads – Documentation – Additional Information: Technical Section; Technical Explications"
Classificazione per	ATEX: PTB 18 ATEX 1006 U / IECEx: PTB 18.0013U (Ex eb IIC Gb)
Tensione nominale EN (Ex e II)	550 V
Corrente nominale (Ex-e II)	31 A
Corrente nominale (Ex e II) con ponticello	30 A

Power Loss

Power loss, per pole (potential)	1.024 W
Rated current I_N for specified power loss	32 A
Resistance value for specified, current-dependent power loss	0.001 Ω

Dati di connessione

Numero totale di punti di connessione	3
Numero totale di potenziali	1
Numero di livelli	1
Numero di slot per ponticello	2

Connessione 1

Tecnica di connessione	Push-in CAGE CLAMP®
Tipo azionamento	Pulsante
Materiali del conduttore collegabile	Rame
Sezione nominale	4 mm²
Conduttore rigido	0,5 … 6 mm² / 20 … 10 AWG
Conduttore rigido; connessione push-in	1 … 6 mm² / 14 … 10 AWG
Conduttore flessibile	0,5 … 6 mm² / 20 … 10 AWG
Conduttore flessibile; con boccola isolata	0,5 … 4 mm² / 20 … 12 AWG
Conduttore flessibile; con boccola; connessione a innesto	1,5 … 4 mm² / 18 … 12 AWG
Nota (sezione conduttore)	A seconda delle caratteristiche del conduttore, un conduttore con una sezione più piccola può anche essere inserito tramite la terminazione push-in.
Lunghezza spelatura	11 … 13 mm / 0.43 … 0.51 pollici
Direzione cablaggio	Cablaggio frontale

Dati geometrici

Larghezza	6,2 mm / 0.244 pollici
Altezza	65,5 mm / 2.579 pollici
Profondità dal bordo superiore della guida DIN	32,9 mm / 1.295 pollici

Dati meccanici

Tipo montaggio	Guida DIN 35
Livello marcatura	Marcatura centrale/laterale

Dati dei materiali

Nota sui dati dei materiali	Information on material specifications can be found here
Colore	grigio
Gruppo materiale	I
Materiale isolante	Poliammide (PA66)
Classe di infiammabilità secondo UL 94	V0
Carico d'incendio	0.23 MJ
Colore dell'attuatore	arancione
Peso	9,1 g

Requisiti ambientali

Temperatura di lavorazione	-35 … +85 °C
Temperatura operativa continua	-60 … +105 °C

Dati commerciali

eCl@ss 10.0	27-14-11-20
eCl@ss 9.0	27-14-11-20
ETIM 8.0	EC000897
ETIM 7.0	EC000897
PU (SPU)	50 pz.
Tipo imballaggio	Box
Paese d'origine	DE
GTIN	4055143711432
Numero tariffa doganale	85369010000

Environmental Product Compliance

RoHS Compliance Status	Compliant,No Exemption

Approvazioni/certificati

Omologazioni generali

Certificazione	Standard	Nome del certificato
CCA DEKRA Certification B.V.	EN 60947	NTR NL 7666
CSA DEKRA Certification B.V.	C22.2	70175102
cURus Underwriters Laboratories Inc.	UL 1059	E45172
KEMA/KEUR DEKRA Certification B.V.	EN 60947	71-102877

Dichiarazioni di conformità e dichiarazioni del produttore

Certificazione	Standard	Nome del certificato
ATEX-Attestation of Conformity WAGO GmbH & Co. KG	-	-
EU-Declaration of Conformity WAGO GmbH & Co. KG	-	-
UK-Declaration of Conformity WAGO GmbH & Co. KG	-	-

Certificazioni per applicazioni nautiche

Certificazione	Standard	Nome del certificato
ABS American Bureau of Shipping	-	19-HG1866350-PDA
BV Bureau Veritas S.A.	IEC 60947	58186/A0 BV
DNV GL Det Norske Veritas, Germanischer Lloyd	-	TAE00003JT
LR Lloyds Register	-	19/20050

Certificazioni per aree a rischio

Certificazione	Standard	Nome del certificato
AEx Underwriters Laboratories Inc.	UL 60079	E185892 (AEx eb IIC resp. Ex eb IIC)
ATEX Physikalisch Technische Bundesanstalt	IEC 60079-0	PTB 18 ATEX 1006 U (II 2 G Ex eb IIC Gb bzw. I M 2 Ex eb I Mb)
CCC CNEX	GB/T 3836.3	2020312313000170 (Ex eb IIC Gb, Ex eb I Mb)
EAC Brjansker Zertifizierungsstelle	TP TC 012/2011	RU C-DE.AM02.B.00127/19 (Ex e IIC Gb U)
IECEx Physikalisch Technische Bundesanstalt	IEC 60079	IECEx PTB 18.00 13U (Ex eb IIC Gb and Ex eb I Mb)
INMETRO TÜV Rheinland do Brasil Ltda.	IEC 60079	TÜV 19.0086 U

 Continua nella pagina successiva

Download

Documentation

Additional Information		
Technical Section	pdf 2142.18 KB	

Bid Text		
2204-1301	19.02.2019	xml 3.73 KB
2204-1301	09.08.2018	docx 14.81 KB

CAD/CAE-Data

CAD data
2D/3D Models 2204-1301

CAE data
EPLAN Data Portal 2204-1301
ZUKEN Portal 2204-1301

1 Prodotti compatibili

1.1 Accessori richiesti

1.1.1 Piastra terminale

1.1.1.1 Piastra terminale

N. art.: 2004-1394
Piastra di separazione; spessore 2 mm; sporgente; arancione

N. art.: 2004-1393
Piastra di separazione; spessore 2 mm; sporgente; grigio

N. art.: 2004-1392
Piastra terminale e intermedia; spessore 1 mm; arancione

N. art.: 2004-1391
Piastra terminale e intermedia; spessore 1 mm; grigio

N. art.: 209-191
Separatore per applicazioni Ex e/Ex i; spessore 3 mm; larghezza 120 mm; arancione

1.2 Accessori opzionali

1.2.1 Boccola

1.2.1.1 Boccola

N. art.: 216-262
Boccola; Boccola per 0,75mm²/18 AWG; isolato; stagnato elettricamente; rame elettrolitico; crimpato a tenuta di gas; sec. DIN 46228, parte 4/09.90; grigio

N. art.: 216-263
Boccola; Boccola per 1 mm² / AWG 18; isolato; stagnato elettricamente; rame elettrolitico; crimpato a tenuta di gas; sec. DIN 46228, parte 4/09.90; rosso

N. art.: 216-264
Boccola; Boccola per 1,5 mm² / AWG 16; isolato; stagnato elettricamente; rame elettrolitico; crimpato a tenuta di gas; sec. DIN 46228, parte 4/09.90; nero

N. art.: 216-266
Boccola; Boccola per 2,5 mm² / AWG 14; isolato; stagnato elettricamente; rame elettrolitico; crimpato a tenuta di gas; sec. DIN 46228, parte 4/09.90; blu

 Continua nella pagina successiva

1.2.1.1 Boccola

N. art.: 216-267
Boccola; Boccola per 4 mm² / AWG 12; isolato; stagnato elettricamente; rame elettrolitico; crimpato a tenuta di gas; sec. DIN 46228, parte 4/09.90; grigio

1.2.2 Fermaisolante

1.2.2.1 Fermaisolante

N. art.: 2004-171
Fermaisolante; 0,25 - 0,5 mm²; 5 pezzi/striscia; grigio chiaro

N. art.: 2004-172
Fermaisolante; 0,75 - 1 mm²; 5 pezzi/striscia; grigio scuro

1.2.3 Guida DIN

1.2.3.1 Accessori di montaggio

N. art.: 210-197
Guida di supporto in acciaio; 35 x 15 mm; spessore 1,5 mm; lunghezza 2 m; con foratura; simile a EN 60715; argento-colorato

N. art.: 210-114
Guida di supporto in acciaio; 35 x 15 mm; spessore 1,5 mm; lunghezza 2 m; senza foratura; simile a EN 60715; argento-colorato

N. art.: 210-118
Guida di supporto in acciaio; 35 x 15 mm; spessore 2,3 mm; lunghezza 2 m; senza foratura; secondo EN 60715; argento-colorato

N. art.: 210-115
Guida di supporto in acciaio; 35 x 7,5 mm; spessore 1 mm; lunghezza 2 m; con foratura; secondo EN 60715; "Larghezza foro 18 mm; argento-colorato

N. art.: 210-112
Guida di supporto in acciaio; 35 x 7,5 mm; spessore 1 mm; lunghezza 2 m; con foratura; secondo EN 60715; "Larghezza foro 25 mm; argento-colorato

N. art.: 210-113
Guida di supporto in acciaio; 35 x 7,5 mm; spessore 1 mm; lunghezza 2 m; senza foratura; secondo EN 60715; argento-colorato

N. art.: 210-196
Guida di supporto in alluminio; 35 x 8,2 mm; spessore 1,6 mm; lunghezza 2 m; senza foratura; simile a EN 60715; argento-colorato

N. art.: 210-198
Guida di supporto in rame; 35 x 15 mm; spessore 2,3 mm; lunghezza 2 m; senza foratura; secondo EN 60715; rame-colorato

1.2.4 Marcatura

1.2.4.1 Marcatore

N. art.: 2009-145/000-012
Mini-WSB Inline; per Smart Printer; 1700 pezzi su bobina; espandibile 5 - 5,2 mm; vuoto; tipo con inserimento a scatto; arancione

N. art.: 2009-145
Mini-WSB Inline; per Smart Printer; 1700 pezzi su bobina; espandibile 5 - 5,2 mm; vuoto; tipo con inserimento a scatto; bianco

N. art.: 2009-145/000-006
Mini-WSB Inline; per Smart Printer; 1700 pezzi su bobina; espandibile 5 - 5,2 mm; vuoto; tipo con inserimento a scatto; blu

N. art.: 2009-145/000-002
Mini-WSB Inline; per Smart Printer; 1700 pezzi su bobina; espandibile 5 - 5,2 mm; vuoto; tipo con inserimento a scatto; giallo

N. art.: 2009-145/000-007
Mini-WSB Inline; per Smart Printer; 1700 pezzi su bobina; espandibile 5 - 5,2 mm; vuoto; tipo con inserimento a scatto; grigio

N. art.: 2009-145/000-005
Mini-WSB Inline; per Smart Printer; 1700 pezzi su bobina; espandibile 5 - 5,2 mm; vuoto; tipo con inserimento a scatto; rosso

N. art.: 2009-145/000-023
Mini-WSB Inline; per Smart Printer; 1700 pezzi su bobina; espandibile 5 - 5,2 mm; vuoto; tipo con inserimento a scatto; verde

N. art.: 2009-145/000-024
Mini-WSB Inline; per Smart Printer; 1700 pezzi su bobina; espandibile 5 - 5,2 mm; vuoto; tipo con inserimento a scatto; viola

N. art.: 248-501/000-012
Scheda di marcatura Mini-WSB; come scheda; non estensibile; vuoto; tipo con inserimento a scatto; arancione

N. art.: 248-501
Scheda di marcatura Mini-WSB; come scheda; non estensibile; vuoto; tipo con inserimento a scatto; bianco

N. art.: 248-501/000-006
Scheda di marcatura Mini-WSB; come scheda; non estensibile; vuoto; tipo con inserimento a scatto; blu

N. art.: 248-501/000-002
Scheda di marcatura Mini-WSB; come scheda; non estensibile; vuoto; tipo con inserimento a scatto; giallo

 Continua nella pagina successiva

1.2.4.1 Marcatore

N. art.: 248-501/000-007
Scheda di marcatura Mini-WSB; come scheda; non estensibile; vuoto; tipo con inserimento a scatto; grigio

N. art.: 248-501/000-005
Scheda di marcatura Mini-WSB; come scheda; non estensibile; vuoto; tipo con inserimento a scatto; rosso

N. art.: 248-501/000-023
Scheda di marcatura Mini-WSB; come scheda; non estensibile; vuoto; tipo con inserimento a scatto; verde

N. art.: 248-501/000-017
Scheda di marcatura Mini-WSB; come scheda; non estensibile; vuoto; tipo con inserimento a scatto; verde chiaro

N. art.: 248-501/000-024
Scheda di marcatura Mini-WSB; come scheda; non estensibile; vuoto; tipo con inserimento a scatto; viola

N. art.: 793-501/000-012
Scheda di marcatura WMB; come scheda; non estensibile; vuoto; tipo con inserimento a scatto; arancione

N. art.: 793-501
Scheda di marcatura WMB; come scheda; non estensibile; vuoto; tipo con inserimento a scatto; bianco

N. art.: 793-501/000-006
Scheda di marcatura WMB; come scheda; non estensibile; vuoto; tipo con inserimento a scatto; blu

N. art.: 793-501/000-002
Scheda di marcatura WMB; come scheda; non estensibile; vuoto; tipo con inserimento a scatto; giallo

N. art.: 793-501/000-007
Scheda di marcatura WMB; come scheda; non estensibile; vuoto; tipo con inserimento a scatto; grigio

N. art.: 793-501/000-005
Scheda di marcatura WMB; come scheda; non estensibile; vuoto; tipo con inserimento a scatto; rosso

N. art.: 793-501/000-023
Scheda di marcatura WMB; come scheda; non estensibile; vuoto; tipo con inserimento a scatto; verde

N. art.: 793-501/000-017
Scheda di marcatura WMB; come scheda; non estensibile; vuoto; tipo con inserimento a scatto; verde chiaro

N. art.: 793-501/000-024
Scheda di marcatura WMB; come scheda; non estensibile; vuoto; tipo con inserimento a scatto; viola

N. art.: 793-5501/000-012
Scheda di marcatura WMB; come scheda; per morsetti larghi 5 - 17,5 mm; espandibile 5 - 5,2 mm; vuoto; tipo con inserimento a scatto; arancione

N. art.: 793-5501
Scheda di marcatura WMB; come scheda; per morsetti larghi 5 - 17,5 mm; espandibile 5 - 5,2 mm; vuoto; tipo con inserimento a scatto; bianco

N. art.: 793-5501/000-006
Scheda di marcatura WMB; come scheda; per morsetti larghi 5 - 17,5 mm; espandibile 5 - 5,2 mm; vuoto; tipo con inserimento a scatto; blu

N. art.: 793-5501/000-002
Scheda di marcatura WMB; come scheda; per morsetti larghi 5 - 17,5 mm; espandibile 5 - 5,2 mm; vuoto; tipo con inserimento a scatto; giallo

N. art.: 793-5501/000-007
Scheda di marcatura WMB; come scheda; per morsetti larghi 5 - 17,5 mm; espandibile 5 - 5,2 mm; vuoto; tipo con inserimento a scatto; grigio

N. art.: 793-5501/000-005
Scheda di marcatura WMB; come scheda; per morsetti larghi 5 - 17,5 mm; espandibile 5 - 5,2 mm; vuoto; tipo con inserimento a scatto; rosso

N. art.: 793-5501/000-023
Scheda di marcatura WMB; come scheda; per morsetti larghi 5 - 17,5 mm; espandibile 5 - 5,2 mm; vuoto; tipo con inserimento a scatto; verde

N. art.: 793-5501/000-017
Scheda di marcatura WMB; come scheda; per morsetti larghi 5 - 17,5 mm; espandibile 5 - 5,2 mm; vuoto; tipo con inserimento a scatto; verde chiaro

N. art.: 793-5501/000-024
Scheda di marcatura WMB; come scheda; per morsetti larghi 5 - 17,5 mm; espandibile 5 - 5,2 mm; vuoto; tipo con inserimento a scatto; viola

N. art.: 2009-115/000-012
WMB Inline; per Smart Printer; 1500 pezzi su bobina; espandibile 5 - 5,2 mm; vuoto; tipo con inserimento a scatto; arancione

N. art.: 2009-115
WMB Inline; per Smart Printer; 1500 pezzi su bobina; espandibile 5 - 5,2 mm; vuoto; tipo con inserimento a scatto; bianco

N. art.: 2009-115/000-006
WMB Inline; per Smart Printer; 1500 pezzi su bobina; espandibile 5 - 5,2 mm; vuoto; tipo con inserimento a scatto; blu

N. art.: 2009-115/000-002
WMB Inline; per Smart Printer; 1500 pezzi su bobina; espandibile 5 - 5,2 mm; vuoto; tipo con inserimento a scatto; giallo

N. art.: 2009-115/000-007
WMB Inline; per Smart Printer; 1500 pezzi su bobina; espandibile 5 - 5,2 mm; vuoto; tipo con inserimento a scatto; grigio

N. art.: 2009-115/000-023
WMB Inline; per Smart Printer; 1500 pezzi su bobina; espandibile 5 - 5,2 mm; vuoto; tipo con inserimento a scatto; verde

N. art.: 2009-115/000-017
WMB Inline; per Smart Printer; 1500 pezzi su bobina; espandibile 5 - 5,2 mm; vuoto; tipo con inserimento a scatto; verde chiaro

N. art.: 2009-115/000-024
WMB Inline; per Smart Printer; 1500 pezzi su bobina; espandibile 5 - 5,2 mm; vuoto; tipo con inserimento a scatto; viola

1.2.4.2 Portaetichette

N. art.: 2009-198
Adattatore; grigio

1.2.4.3 Portaetichette di gruppo

N. art.: 2009-191
Portaetichette di gruppo; grigio

N. art.: 2009-192
Portaetichette di gruppo; grigio

N. art.: 2009-193
Portaetichette di gruppo; grigio

1.2.4.4 Striscia di marcatura

N. art.: 2009-110
Strisce di marcatura; per Smart Printer; su nastro; non estensibile; vuoto; tipo con inserimento a scatto; bianco

1.2.5 Montaggio

1.2.5.1 Cover

N. art.: 709-156
Copertura; Tipo 3; adatta per supporto copertura, tipo 3; lunghezza 1 m; trasparente

1.2.5.2 Cover carrier

N. art.: 709-169
Supporto copertura; Tipo 3; grigio

1.2.6 Ponticello

1.2.6.1 Ponticello

N. art.: 210-123
Catena di ponticelli a filo; isolato; blu

N. art.: 210-103
Catena di ponticelli a filo; isolato; nero

N. art.: 2004-406/020-000
Ponticello Delta; isolato; grigio chiaro

N. art.: 2006-499
Ponticello di riduzione; dalla serie 2006/2004 alla 2004/2002/2001; dalla serie 2206/2204 alla 2204/2202/2201; isolato; grigio chiaro

N. art.: 2016-499
Ponticello di riduzione; dalla serie 2016/2010 alla 2010/2006/2004/2002; dalla serie 2216/2210 alla 2210/2206/2204/2202; isolato; grigio chiaro

N. art.: 2004-405/011-000
Ponticello per punto stella; 3 poli; isolato; grigio chiaro

N. art.: 2004-410
Ponticello; 10 poli; isolato; grigio chiaro

N. art.: 2004-402
Ponticello; 2 poli; isolato; grigio chiaro

N. art.: 2004-403
Ponticello; 3 poli; isolato; grigio chiaro

N. art.: 2004-404
Ponticello; 4 poli; isolato; grigio chiaro

N. art.: 2004-405
Ponticello; 5 poli; isolato; grigio chiaro

N. art.: 2004-406
Ponticello; 6 poli; isolato; grigio chiaro

N. art.: 2004-407
Ponticello; 7 poli; isolato; grigio chiaro

N. art.: 2004-408
Ponticello; 8 poli; isolato; grigio chiaro

N. art.: 2004-409
Ponticello; 9 poli; isolato; grigio chiaro

N. art.: 2004-440
Ponticello; da 1 a 10; isolato; grigio chiaro

N. art.: 2004-433
Ponticello; da 1 a 3; isolato; grigio chiaro

N. art.: 2004-434
Ponticello; da 1 a 4; isolato; grigio chiaro

N. art.: 2004-435
Ponticello; da 1 a 5; isolato; grigio chiaro

N. art.: 2004-436
Ponticello; da 1 a 6; isolato; grigio chiaro

 Continua nella pagina successiva

1.2.6.1 Ponticello

N. art.: 2004-437
Ponticello; da 1 a 7; isolato; grigio chiaro

N. art.: 2004-438
Ponticello; da 1 a 8; isolato; grigio chiaro

N. art.: 2004-439
Ponticello; da 1 a 9; isolato; grigio chiaro

1.2.7 Test e misurazione

1.2.7.1 Accessori per test

N. art.: 2009-174
Adattatore spina di prova; per spina di prova di Ø 4 mm; per testare i morsetti per montaggio su guida TOPJOB®S; grigio

N. art.: 2004-511
Connettore modulare TOPJOB®S; modulare; per slot per contatto con ponticello; 1 polo; 4,00 mm²; grigio

N. art.: 2004-552
Connettore modulare TOPJOB®S; modulare; per slot per contatto con ponticello; 2 poli; 4,00 mm²; grigio

N. art.: 2004-553
Connettore modulare TOPJOB®S; modulare; per slot per contatto con ponticello; 3 poli; 4,00 mm²; grigio

N. art.: 2004-554
Connettore modulare TOPJOB®S; modulare; per slot per contatto con ponticello; 4 poli; 4,00 mm²; grigio

N. art.: 2004-555
Connettore modulare TOPJOB®S; modulare; per slot per contatto con ponticello; 5 poli; 4,00 mm²; grigio

N. art.: 2009-182
Contatto di test; per max. 2,5 mm²; connessione senza utensili per cavi di test singoli fino a di 0,08 - 2,5 mm; grigio

N. art.: 2004-549
Modulo cieco; modulare; ad es. per saltare morsetti ponticellati; grigio

1.2.8 Utensile

1.2.8.1 Utensile

N. art.: 210-658
Utensile; Lama: 3,5 x 0,5 mm; con un corpo parzialmente isolato; angolato; corto; multicolore

N. art.: 210-720
Utensile; Lama: 3,5 x 0,5 mm; con un corpo parzialmente isolato; multicolore

Note di installazione

Connessione conduttore

Tutti i tipi di conduttore in un colpo d'occhio

Connessione a innesto diretto dei conduttori rigidi e con boccola crimpata

Inserimento dei conduttori flessibili tramite utensile.

Rimozione di tutti i conduttori tramite utensile.

Collegamento a ponte

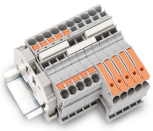

Inserire un ponticello a barre e premere verso il basso fino a raggiunge il fondo.

Messa in comune con ponticello di riduzione.

Ponticello di riduzione (2006-499) per collegare i morsetti da 6/4 mm² (10/12 AWG) (serie 2206/2204) con i morsetti da 4/2,5/1,5 mm² (AWG 12/14/16) (serie 2204/2202/2201).

 Continua nella pagina successiva

Test

Test con una spina di prova da Ø 2 mm Ø (max. 42 V).

Marcatura

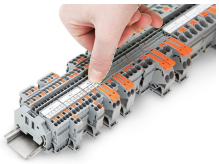

Innesto a scatto di una striscia di marcatura in una sede per marcatura.

Innesto di una striscia di marcatura nella sede per marcatura.