Scheda dati | Codice articolo: 2020-107

Spina femmina per 1 conduttore; Push-in CAGE CLAMP®; 1,5 mm²; Passo pin 3,5 mm; 7 poli; 1,50 mm²; grigio

https://www.wago.com/2020-107

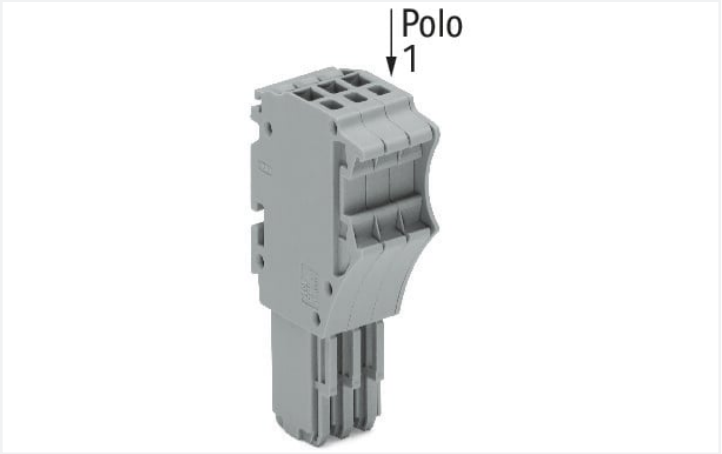

Colore: grigio

Simile all'illustrazione

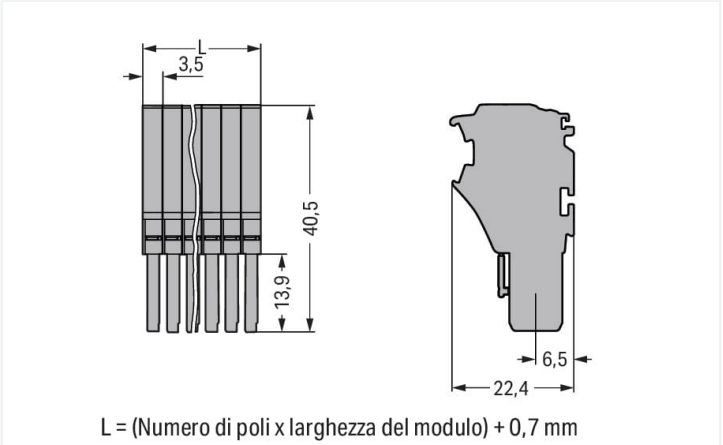

Misure in mm

Notes

Informazione di sicurezza	Come stabilito dalla norma EN 61984, i connettori a innesto che non dispongono di un sistema d'interruzione della corrente non devono essere connessi e disconnessi se sotto carica o in tensione.
Informazione di sicurezza 2	Attenzione: dopo ogni connettore femmina, ai morsetti di base deve essere applicata una piastra terminale appropriata.

Electrical data

Valutazione per	IEC/EN 61984		
Overvoltage category	III	III	II
Pollution degree	3	2	2
Tensione nominale	500 V	-	-
Tensione impulsiva nominale	6 kV	-	-
Corrente nominale	13.5 A	-	-

Certificazioni secondo	CSA 22.2 No 158		
Use group	B	C	D
Tensione nominale	300 V	300 V	300 V
Corrente nominale	10 A	10 A	10 A

Certificazioni secondo	UL 1059		
Use group	B	C	D
Tensione nominale	300 V	300 V	300 V
Corrente nominale	15 A	15 A	15 A

Dati di connessione

Numero totale di punti di connessione	7
Numero totale di potenziali	7

Connessione 1

Tecnica di connessione	Push-in CAGE CLAMP®
Tipo azionamento	Utensile
Materiali del conduttore collegabile	Rame
Sezione nominale	1 mm²
Conduttore rigido	0,14 … 1,5 mm² / 24 … 16 AWG
Conduttore rigido; connessione push-in	0,5 … 1,5 mm² / 20 … 16 AWG
Conduttore flessibile	0,14 … 1,5 mm² / 24 … 16 AWG
Conduttore flessibile; con boccola isolata	0,14 … 0,75 mm² / 24 … 18 AWG
Conduttore flessibile; con boccola; connessione a innesto	0,5 … 0,75 mm² / 20 … 18 AWG

Connessione 1

Nota (sezione conduttore)	A seconda delle caratteristiche del conduttore, un conduttore con una sezione più piccola può anche essere inserito tramite la terminazione push-in.
Lunghezza spelatura	9 … 11 mm / 0.35 … 0.43 pollici
N. poli	7
Direzione cablaggio	Cablaggio frontale

Dati geometrici

Larghezza	25,2 mm / 0.992 pollici
Altezza	40,5 mm / 1.594 pollici
Profondità	22,4 mm / 0.882 pollici
Larghezza modulo	3,5 mm / 0.138 pollici

Dati meccanici

Codifica variabile	Sì
Livello marcatura	Marcatura laterale
Protezione antitorsione	Sì

Plug-in connection

Tipo contatto (connettore a innesto)	Connettore femmina/presa
Connettore (tipo di connessione)	per conduttore
Protezione dall'inversione di polarità	No

Dati dei materiali

Nota sui dati dei materiali	Information on material specifications can be found here
Colore	grigio
Gruppo materiale	I
Materiale isolante	Poliammide (PA66)
Classe di infiammabilità secondo UL 94	V0
Carico d'incendio	0.286 MJ
Peso	16 g

Requisiti ambientali

Temperatura di lavorazione	-35 … +85 °C
Temperatura operativa continua	-60 … +105 °C

Dati commerciali

eCl@ss 10.0	27-14-11-06
eCl@ss 9.0	27-14-11-06
ETIM 8.0	EC001284
ETIM 7.0	EC001284
PU (SPU)	25 pz.
Tipo imballaggio	Box
Paese d'origine	DE
GTIN	4045454853570
Numero tariffa doganale	85366990990

Environmental Product Compliance

RoHS Compliance Status	Compliant,No Exemption

Approvazioni/certificati

Omologazioni generali

Certificazione	Standard	Nome del certificato
CCA DEKRA Certification B.V.	EN 60947	NTR NL 7617
CSA DEKRA Certification B.V.	C22.2	2516073
UL UL International Germany GmbH	UL 1059	E 45172

Certificazioni per applicazioni nautiche

Certificazione	Standard	Nome del certificato
ABS American Bureau of Shipping	EN 60947	20-HG1941090-PDA
BV Bureau Veritas S.A.	EN 60947	38586/B0 BV
LR Lloyds Register	EN 60947	91/20112 (E9)

Dichiarazioni di conformità e dichiarazioni del produttore

Certificazione	Standard	Nome del certificato
EU-Declaration of Conformity WAGO GmbH & Co. KG	-	-
UK-Declaration of Conformity WAGO GmbH & Co. KG	-	-

Download

Environmental Product Compliance

Compliance Search

Environmental Product Compliance 2020-107

Documentation

Additional Information

Technical Section	pdf 2142.18 KB	

Bid Text

2020-107	19.02.2019	xml 3.90 KB
2020-107	06.08.2018	docx 14.99 KB

CAD/CAE-Data

CAD data
2D/3D Models 2020-107

CAE data
EPLAN Data Portal 2020-107
WSCAD Universe 2020-107
ZUKEN Portal 2020-107

1 Prodotti compatibili

1.1 Accessori opzionali

1.1.1 Antistrappo

1.1.1.1 Piastrina antistrappo



N. art.: 734-329
Piastrina antistrappo; per connettori maschio e femmina; larghezza 25 mm; monopezzo; grigio

1.1.2 Boccola

1.1.2.1 Boccola

N. art.: 216-241
Boccola; Boccola per 0,5mm²/20 AWG; isolato; stagnato elettricamente; rame elettrolitico; crimpato a tenuta di gas; sec. DIN 46228, parte 4/09.90; bianco



N. art.: 216-242
Boccola; Boccola per 0,75mm²/18 AWG; isolato; stagnato elettricamente; rame elettrolitico; crimpato a tenuta di gas; sec. DIN 46228, parte 4/09.90; grigio

N. art.: 216-243
Boccola; Boccola per 1 mm² / AWG 18; isolato; stagnato elettricamente; rame elettrolitico; crimpato a tenuta di gas; sec. DIN 46228, parte 4/09.90; rosso

1.1.3 Copertura protettiva di avvertimento

1.1.3.1 Copertura



N. art.: 2000-115
Copertura protettiva di avvertimento; per 5 morsetti; con segnale di pericolo alta tensione, nero; giallo

1.1.4 Marcatura

1.1.4.1 Marcatore

N. art.: 793-3501
Scheda di marcatura WMB; come scheda; vuoto; tipo con inserimento a scatto; bianco



N. art.: 2009-113
WMB Inline; per Smart Printer; 2300 pezzi su bobina; vuoto; tipo con inserimento a scatto; bianco

1.1.4.2 Striscia di marcatura



N. art.: 210-833
Strisce di marcatura; 25 m su bobina; larghezza 6 mm; vuoto; Autoadesivo; bianco



N. art.: 2009-110
Strisce di marcatura; per Smart Printer; su nastro; non estensibile; vuoto; tipo con inserimento a scatto; bianco



N. art.: 210-831
Strisce di marcatura; su nastro; larghezza 2,3 mm; vuoto; Autoadesivo; bianco



N. art.: 210-832
Strisce di marcatura; su nastro; larghezza 3 mm; vuoto; Autoadesivo; bianco



N. art.: 210-834
Strisce di marcatura; su nastro; larghezza 5 mm; vuoto; Autoadesivo; bianco

1.1.5 Sistema di bloccaggio

1.1.5.1 Dispositivo di bloccaggio



N. art.: 2022-152
Leva di bloccaggio; arancione



N. art.: 2022-151
Leva di bloccaggio; grigio

1.1.6 Utensile

1.1.6.1 Utensile



N. art.: 210-719
Utensile; Lama: 2,5 x 0,4 mm; con un corpo parzialmente isolato



N. art.: 210-648
Utensile; Lama: 2,5 x 0,4 mm; con un corpo parzialmente isolato; angolato; corto



N. art.: 210-647
Utensile; Lama: 2,5 x 0,4 mm; con un corpo parzialmente isolato; multicolore

Note di installazione

Codifica

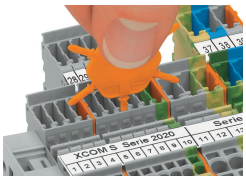

Inserire una spina di codifica nella sede dedicata e ruotare per staccarla.



Codifica di un connettore femmina: rimuovere la spina di codifica con un utensile idoneo.

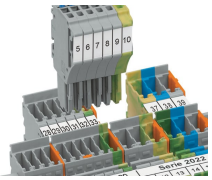

Inserire la spina femmina codificata nel gruppo morsetti X-COM®S-SYSTEM.

Sistema di bloccaggio

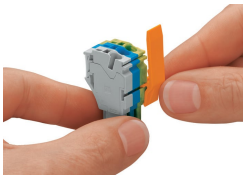

Far scorrere la leva di bloccaggio in posizione.

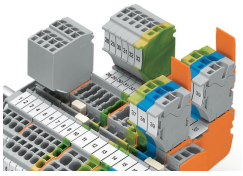

I connettori femmina possono essere bloccati singolarmente.