EIKON: Placca 3M BS glacier ice

21648.41

Serie civili / Serie civili tradizionali / EIKON / Placche

Placca 3M BS glacier ice

Placca 3 moduli BS, corian, glacier ice

Stato prodotto

3 - Prod. gestito

Q.tà minima ordine

1 NR

Disegni

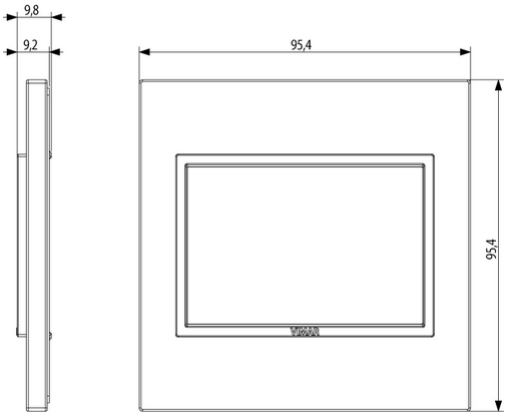

Vista ingombri

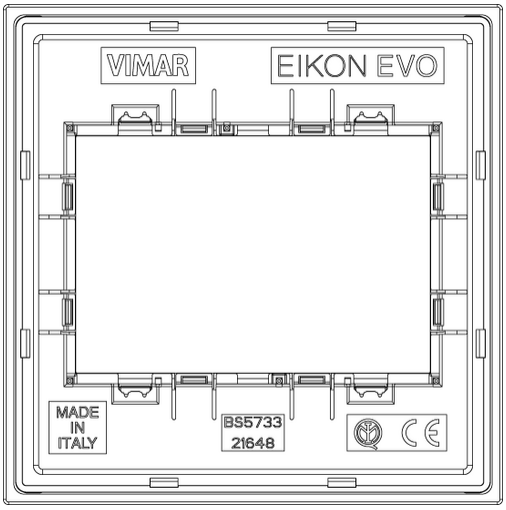

Vista posteriore

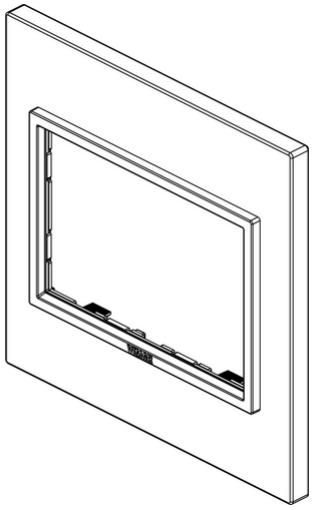

Vista 3D

Marchi

- **00. Marcatura CE - UE**
- **00. Marcatura CE - UE**
- **01. Marchio IMQ - Italia (download)**
- **08. Marchio ASTA - Regno Unito**
- **29. Marchio QCERT - Colombia**

Dati tecnici

Gruppo: Dispositivi di commutazione domestici

Classe: Placca

Numero di unità: 3

Direzione di montaggio: Orizzontale e verticale

Numero di unità orizzontali: 3

Numero di unità verticali: 1

Numero dei moduli in orizzontale (per costruzione modulare): 3

Numero dei moduli in verticale (per costruzione modulare): 1

Con cornice di montaggio: Sì

Adatto per scatola di canale sotterraneo: Sì

Adatto per canale da incasso per apparecchi: Sì

Adatto per installazione ad incasso: Sì

Casella di testo/superficie di marcatura: Sì

Materiale: Altro

Qualità del materiale: Altro

Senza alogeni: Sì

Protezione della superficie: Non trattato

Tipo superficie: Opaco

Colore: Bianco

Codice RAL (simile): 9003

Trasparente: No

Con coperchio a cerniera: No

Grado di protezione (IP): IP00

Tipo di fissaggio: Fissaggio a morsetto

Larghezza: 95,40 mm

Altezza: 95,40 mm

Profondità: 9,800 mm

Larghezza di montaggio: 95,40 mm

Altezza della parte incassata: 95,40 mm

Diametro del foro (apertura): 0,00 mm

Imballi

8007352488748

Qtà	1 NR
Dim	13,1x11,6x1,85 [cm]
Peso	64,6 [g]

8007352488755

Qtà	5 NR
Dim	13,9x10,8x12,6 [cm]
Peso	380,2 [g]

Potrebbe interessarti anche

20608 - Supporto 3M BS

Legal

Vimar si riserva il diritto di modificare in ogni momento e senza preavviso le caratteristiche dei prodotti riportati.L'installazione deve essere effettuata da personale qualificato con l'osservanza delle disposizioni regolanti l'installazione del materiale elettrico in vigore nel paese dove i prodotti sono installati.Per le condizioni di utilizzo delle informazioni presenti sulla scheda prodotto vedere Condizioni di utilizzo.