ARKÉ: Doppia spia neutra bianco

19388.B

Serie civili / Serie civili tradizionali / ARKÉ / Dispositivi

Doppia spia neutra bianco

Doppia spia per 2 unità di segnalazione, diffusori neutri, bianco.

Fornita senza unità di segnalazione

Stato prodotto

3 - Prod. gestito

Q.tà minima ordine

10 NR

Istruzioni, Manuali, Documentazione

- Segnalazioni ottiche acustiche (6058 kb)

Gallery

Disegni

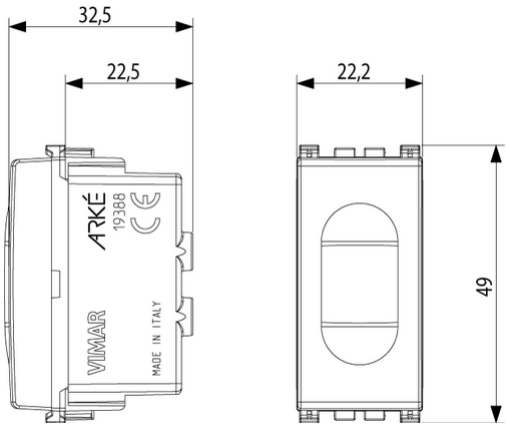

Vista ingombri

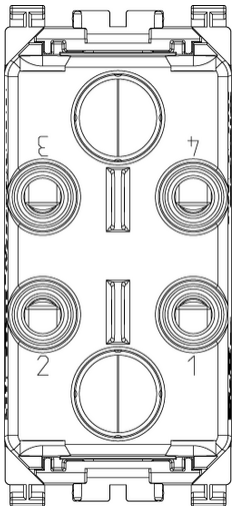

Vista posteriore

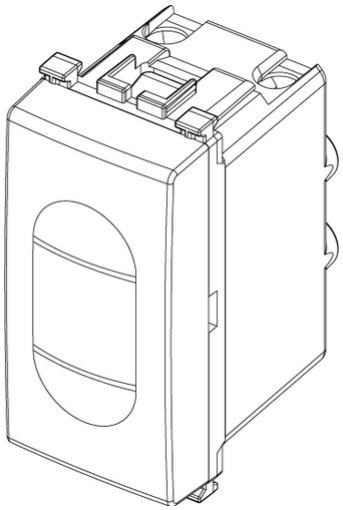

Vista 3D

Marchi

- **00. Marcatura CE - UE**
- **96. Esperto elettrotecnico (download)**
- **99. Direttiva RAEE (download)**

Dati tecnici

Gruppo: Dispositivi di commutazione domestici

Classe: Segnale luminoso per commutatori

Composizione: Dispositivo modulare per interruttori domestici

Numero moduli da frutto: 1

Portalampada: Altro

Con lampada inclusa: No

Tipo lampada: LED sostituibile

Con luce lampeggiante: No

Con simbolo intercambiabile: No

Tipo di montaggio: Incassato

Tipo di fissaggio: Bloccare in posizione

Materiale: Plastica

Qualità del materiale: Materiale termoplastico

Senza alogeni: Sì

Protezione della superficie: Non trattato

Tipo superficie: Opaco

Colore: Bianco

Codice RAL (simile): 9016

Trasparente: No

Colore del corpo luminoso: Bianco

Adatto per classe di protezione (IP): IP40

Tensione nominale: 250 V

Larghezza dell'apparecchio: 22,20 mm

Altezza dell'apparecchio: 49,00 mm

Profondità dell'apparecchio: 32,50 mm

Imballi

8007352456822

Qtà	1 NR
Dim	4,1x2,8x5,3 [cm]
Peso	24,4 [g]

8007352456839

Qtà	10 NR
Dim	14,4x9x6 [cm]
Peso	280 [g]

8007352644915

Qtà	160 NR
Dim	37,5x30x13,5 [cm]
Peso	4.840 [g]

Legal

Vimar si riserva il diritto di modificare in ogni momento e senza preavviso le caratteristiche dei prodotti riportati.L'installazione deve essere effettuata da personale qualificato con l'osservanza delle disposizioni regolanti l'installazione del materiale elettrico in vigore nel paese dove i prodotti sono installati.Per le condizioni di utilizzo delle informazioni presenti sulla scheda prodotto vedere Condizioni di utilizzo.