30 U23X

Unex®

BG Инструкции и документация за безопасност

CS Pokyny a bezpečnostní dokumentace

DA Instruktioner og sikkerhedsdokumentation

DE Anweisungen und Sicherheitsdokumentation

EL Οδηγίες και τεκμηρίωση για την ασφάλεια

EN Instructions and safety documentation

ES Instrucciones y documentación de seguridad

ET Juhend ja ohutusalane dokumentatsioon

FI Ohjeet ja turvallisuusasiakirjat

FR Instructions et documentation de sécurité

HR Upute i sigurnosnoj dokumentaciji

HU Utasítások és biztonsági dokumentáció

IT Istruzioni e documentazione di sicurezza

LT Instrukcijos ir saugos dokumentai

LV Norādījumi un drošības dokumentācija

NL Instructies en veiligheidsdocumentatie

PL Dokumentacja dotycząca instrukcji i bezpieczeństwa

PT Instruções e documentação de segurança

RO Instrucțiuni și documentația referitoare la siguranță

SK Pokyny a bezpečnostná dokumentácia

SL Navodila in varnostna dokumentacija

SV Instruktioner och säkerhetsdokumentation

www.unex.net

© Unex aparellaje eléctrico, S.L

IMD 3001.9

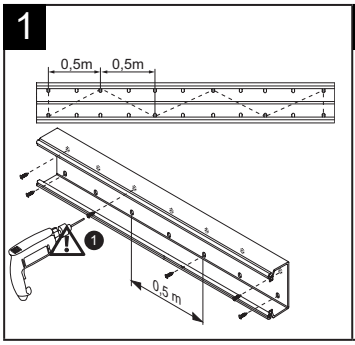

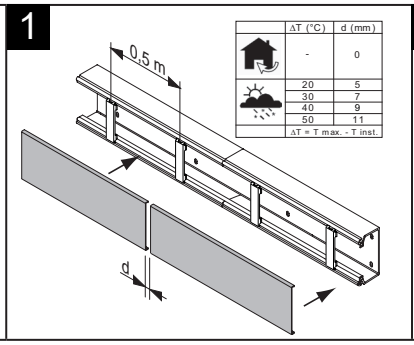

	ΔT (°C)	d (mm)
	-	0
	20	5
	30	7
	40	9
	50	11
	ΔT = T max. - T inst.	

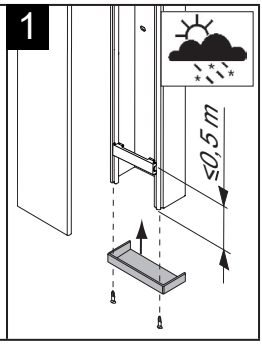

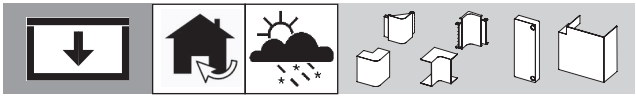

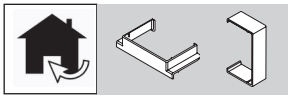

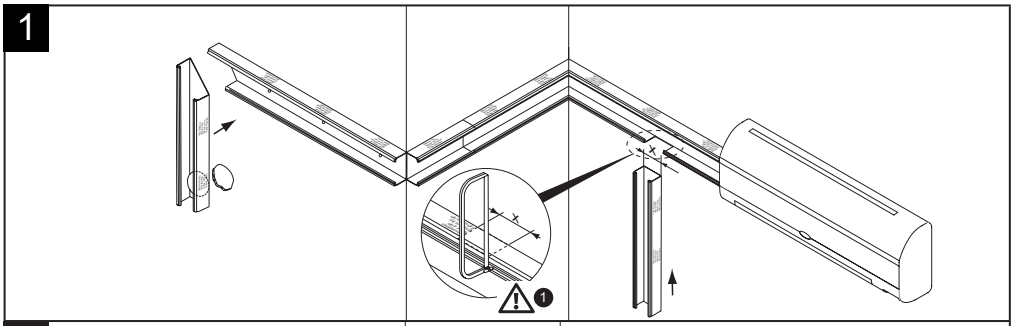

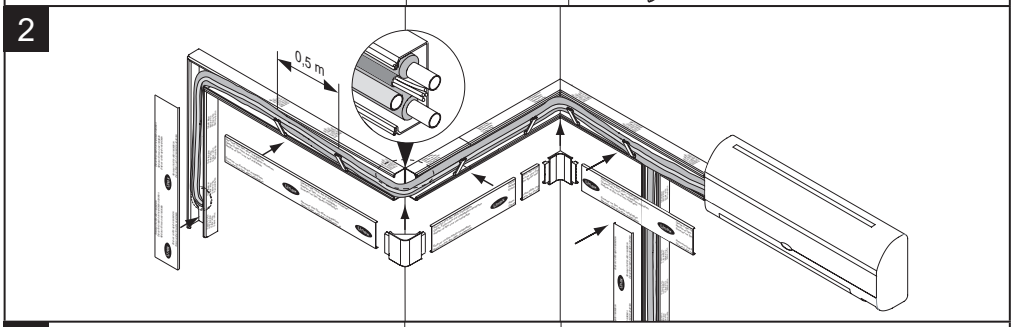

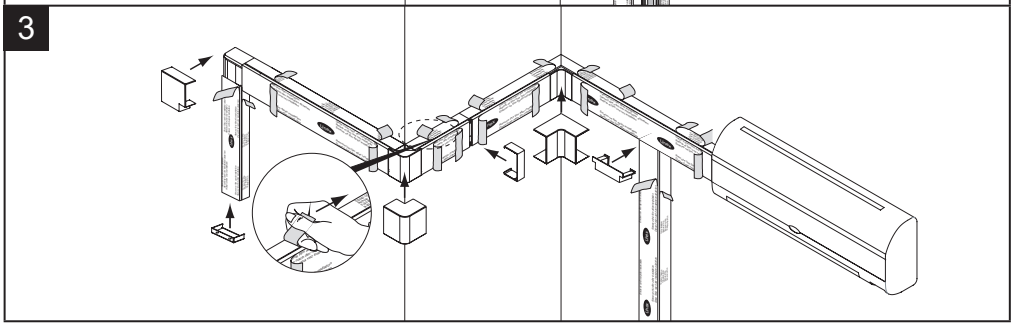

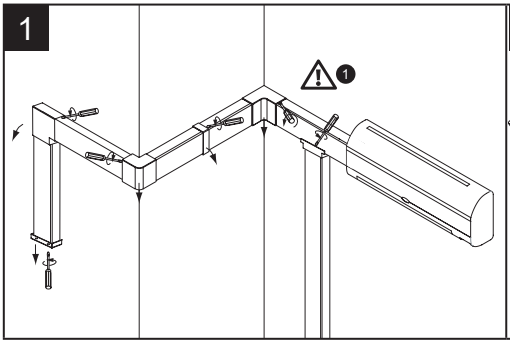
1
1

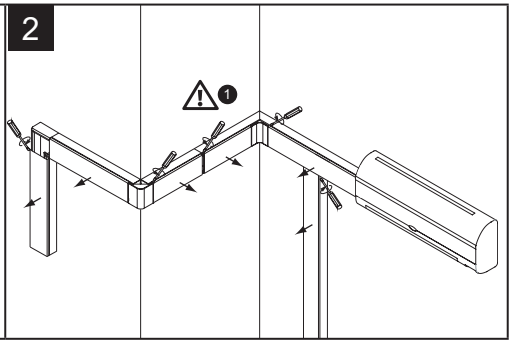
2
1

BG - български	CS - čeština	DA - dansk
Канали 30 U 23X	**Rozvody 30 U23X**	**Kanaler 30 U23X**
БЕЛЕЖКИ	POZNÁMKY	BEMÆRKNINGER
(1) Използвайте личните предпазни средства (ЛПС), подходящи за инструментите, които ще се използват, и за работата, която трябва да се извърши.	(1) Používejte osobní ochranné pracovní prostředky vhodné k práci s nástroji, které budete používat.	(1) Brug det personlige beskyttelsesudstyr (PB), som passer til de værktøjer, der skal bruges, og det arbejde, der skal udføres.

DE - Deutsch	EL - ελληνικά	EN - English
Installationskanal 30 U23X	**Κανάλια 30 U23X**	**Cable trunking 30 U23X**
HINWEISE	ΣΗΜΕΙΩΣΕΙΣ	NOTES
(1) Persönliche Schutzausrüstung (PSA) tragen, die für die zu verwendenden Werkzeuge und die auszuführende Arbeit geeignet ist.	(1) Χρησιμοποιήστε κατάλληλο Εξοπλισμό Ατομικής Προστασίας (ΕΑΠ) με τα εργαλεία και τις εργασίες που πρέπει να εκτελεστούν.	(1) Use the Personal Protective Equipment (PPE) that is appropriate for the tools to be used and the work to be done.

ES - Español	ET - eesti keel	FI - suomi
Canales 30 U23X	**Kaabligrupid 30 U23X**	**Johtokanavat 30 U23X**
NOTAS	MÄRKUSED	HUOMAUTUKSET
(1) Emplear los Equipos de Protección Individual (EPI) adecuados a las herramientas y al trabajo a efectuar.	(1) Kasutage töö tegemiseks ja kasutatavate tööriistade jaoks sobivaid isikukaitsevahendeid.	(1) Käytä aina suoritettavien työtehtävien ja käytettävien työvälineiden edellyttämiä henkilösuojaimia.

FR - français	HR - hrvatski	HU - magyar
Goulottes 30 U23X	**Pokriveni instalacijski kanali 30 U23X**	**30-as kábelvédő lécek U23X**
NOTES	NAPOMENE	MEGJEGYZÉSEK
(1) Utilisez les équipements de protection individuelle (EPI) adaptés aux outils et au travail à effectuer.	(1) Koristite osobnu zaštitnu opremu (OZO) koja je prikladna za alat koji se koristi i posao koji se obavlja.	(1) Olyan személyi védőfelszerelést (PPE) használjon, amely megfelel a használni kívánt eszközöknek és az elvégzendő munkának.

IT - italiano	LT - lietuvių kalba	LV- latviešu valoda
Canali 30 U23X	**Pokriveni instalacijski kanali 30 U23X**	**30-as kábelvédő lécek U23X**
NOTE	PASTABOS	PIEZĪMES
(1) Utilizzare i Dispositivi di Protezione Individuale (DPI) appropriati agli strumenti e alla mansione da svolgere.	(1) Naudokite asmenines apsaugos priemones (PPE), tinkamas pagal naudojamus įrankius ir atliekamą darbą.	(1) Izmantojiet individuālos aizsarglīdzekļus (Personal Protective Equipment, PPE), kas ir piemēroti izmantojamajiem darbarīkiem un veicamajam darbam.

NL - Nederlands	PL- polski	PT - português
Kabelgoten 30 U23X	**Kanały 30 U23X**	**Calhas 30 U23X**
AANTEKENINGEN	UWAGI	NOTAS
(1) Gebruik persoonlijke beschermingsmiddelen (PBM) die geschikt zijn voor het te gebruiken gereedschap en het te verrichten werk.	(1) Stosować środki ochrony osobistej odpowiednie dla używanych narzędzi i przeprowadzanych prac.	(1) Usar o Equipamento de Proteção Individual (EPI) adequado às ferramentas e trabalho a realizar.

RO - română	SK - slovenčina	SL - slovenščina
Canale 30 U23X	**Kanály na káble 30 U23X**	**Kanali 30 U23X**
NOTE	POZNÁMKY	OPOMBE
(1) Folosiți echipamentul de protecție individual (EPI) corespunzător operației pe care trebuie să o executați și sculelor folosite.	(1) Využívajte prostriedky osobnej ochrany, ktoré sú vhodné na použitie s príslušnými nástrojmi a pre daný druh práce.	(1) Uporabite osebno zaščitno opremo (OZO), primerno za uporabljena orodja in delo, ki bo opravljeno.

SV - svenska
Matarkanaler 30 U23X
SV - NOTER
(1) Använd lämplig personlig skyddsutrustning för de verktyg som brukas och det arbete som utförs.

www.unex.net

© Unex aparellaje eléctrico, S.L

IMD 3001.9

30 U23X

Unex®

BG Инструкции и документация за безопасност

CS Pokyny a bezpečnostní dokumentace

DA Instruktioner og sikkerhedsdokumentation

DE Anweisungen und Sicherheitsdokumentation

EL Οδηγίες και τεκμηρίωση για την ασφάλεια

EN Instructions and safety documentation

ES Instrucciones y documentación de seguridad

ET Juhend ja ohutusalane dokumentatsioon

FI Ohjeet ja turvallisuusasiakirjat

FR Instructions et documentation de sécurité

HR Upute i sigurnosnoj dokumentaciji

HU Utasítások és biztonsági dokumentáció

IT Istruzioni e documentazione di sicurezza

LT Instrukcijos ir saugos dokumentai

LV Norādījumi un drošības dokumentācija

NL Instructies en veiligheidsdocumentatie

PL Dokumentacja dotycząca instrukcji i bezpieczeństwa

PT Instruções e documentação de segurança

RO Instrucțiuni și documentația referitoare la siguranță

SK Pokyny a bezpečnostná dokumentácia

SL Navodila in varnostna dokumentacija

SV Instruktioner och säkerhetsdokumentation

www.unex.net

© Unex aparellaje eléctrico, S.L

BG български, 4.

CS Čeština, 4.

DA Dansk, 4.

DE Deutsch, 4.

EL ελληνικά, 4.

EN English, 4.

ES Español, 5.

ET Eesti keel, 5.

FI Suomi, 5.

FR Français, 5.

HR Hrvatski, 5.

HU Magyar, 5.

IT Italiano, 6.

LT Lietuvių kalba, 6.

LV Latviešu valoda, 6.

NL Nederlands, 6.

PL Polski, 6.

PT Português, 6.

RO Română, 7.

SK Slovenčina, 7.

SL Slovenščina. 7.

SV Svenska, 7.

RAL 9010 U23X mm / mm²	30 x 40	40 x 60	40 x 90	60 x 60	60 x 90	60 x 110
	670	1530	2315	2713	3930	4780
U23X	73110-2	30021-2	30022-2	30031-2	30032-2	30033-2
U24X	73210-2	73221-2	73222-2	73231-2	73232-2	73233-2
U24X	73260-2	73271-2	73272-2	73281-2	73282-2	73283-2
U24X	73309-2					
U24X	73310-2	73321-2	73322-2	73331-2	73332-2	73333-2
U24X	73359-2					
U24X	73360-2	73371-2	73372-2	73381-2	73382-2	73383-2
U24X	73510-2	73521-2	73522-2	73531-2	73532-2	73533-2
U24X		73421-2	73422-2		73432-2	73433-2
U24X	73860-00	70064	70094	70064	70094	70114

BG - български	CS - čeština	DA - dansk
КЛАСИФИКАЦИЯ EN 50085-2-1: 2006+EN 50085-2-1/A1:2011	**KLASIFIKACE EN 50085-2-1:2006+EN 50085-2-1/A1:2011**	**KLASSIFIKATION EN 50085-2-1:2006+EN 50085-2-1/A1:2011**
6.2 Устойчивост на механично въздействие при монтиране и употреба Канали: 2 J при -25ºC.	**6.2 Odolnost vůči mechanickým nárazům při montáži a používání** Rozvody: 2 J při −25 °C	**6.2 Modstandsdygtighed overfor mekaniske påvirkninger under montering og brug** Kanaler: 2 J ved -25 ºC.
6.3 Минимална температура за съхранение и транспортиране -45ºC	**6.3 Minimální skladovací a přepravní teplota** −45 °C	**6.3 Minimal opbevarings- og transporttemperatur** -45 ºC
6.3 Минимална температура за монтиране и работа -25ºC	**6.3 Minimální instalační a provozní teplota** -25ºC	**6.3 Minimal installations- og anvendelsestemperatur** -25ºC
6.3 Максимална работна температура +60ºC	**6.3 Maximální provozní teplota** +60 °C	**6.3 Maksimal anvendelsestemperatur** +60 ºC
6.4 Устойчивост на разпространяване на пламъци Не способства разпространяване на пламъците.	**6.4 Odolnost vůči šíření plamene** Nešíří plamen.	**6.4 Modstandsdygtighed over for flammeudbredelse** Ingen flammeudbredelse.
6.5 Електрическа проводимост Няма електрическа проводимост.	**6.5 Charakteristika elektrické kontinuity** Bez charakteristiky elektrické kontinuity	**6.5 Karakteristika for elektrisk gennemgang** Uden karakteristika for elektrisk gennemgang.
6.6 Електрическа изолация Има електрически изолационни свойства	**6.6 Charakteristika elektrické izolace** S charakteristikou elektrické izolace	**6.6 Karakteristika for elektrisk isolering** Med karakteristika for elektrisk isolering.
6.7 Степен на защита, осигурявана от корпуса IP3X	**6.7 Stupeň ochrany zaručený pouzdrem** IP3X	**6.7 Beskyttelsesgrad opnået med kabinettet** IP3X
6.9 Прикрепване на капака за достъп до системата Капакът може да се сваля само с инструменти.	**6.9 Uchycení přístupového krytu** Kryt lze demontovat pouze pomocí nástroje.	**6.9 Bevarelse af systemets adgangsdæksel** Dæksel kan kun aftages vha. et værktøj.
6.10 Защитно електрическо разделяне Без вътрешно електрическо разделяне.	**6.10 Ochranná elektrická separace** Bez interní ochranné separace	**6.10 Adskiller med elektrisk beskyttelse** Uden intern beskyttende adskiller.
6.101 Препоръчителни позиции за монтиране Полускрит монтаж или външен монтаж на стената или тавана.	**6.101 Zamýšlená instalační poloha** Polozapuštěná nebo nezapuštěná montáž na zeď nebo strop	**6.101 Tilsigtede installationspositioner** Planforsænket eller overflademonteret på væggen eller i loftet.
6.102 Предотвратяване на контакт с течности Не е посочено.	**6.102 Předcházení kontaktu s kapalinami** Není stanoveno.	**6.102 Forebyggelse af kontakt med væsker** Ikke opgivet.
6.103 Тип Тип 1.	**6.103 Typ** Typ 1	**6.103 Type** Type 1.
ДРУГА ИНФОРМАЦИЯ	**DALŠÍ INFORMACE**	**ANDRE OPLYSNINGER**
Номинално напрежение 750 V	**Jmenovité napětí** 750 V	**Mærkespænding** 750 V
Защита от механични повреди IK08	**Ochrana vůči mechanickému poškození** IK08	**Beskyttelse mod mekaniske skader** IK08

DE - Deutsch	EL - ελληνικά	EN - English
KLASSIFIZIERUNG EN 50085-2-1:2006+EN 50085-2-1/A1:2011	**ΚΑΤΑΤΑΞΗ EN 50085-2-1:2006+EN 50085-2-1/A1:2011**	**CLASSIFICATION EN 50085-2-1:2006+EN 50085-2-1/A1:2011**
6.2 Schlagfestigkeit für Installation und Anwendung Kanäle: 2 J bei -25ºC.	**6.2Αντοχή σε μηχανική κρούση κατά την τοποθέτηση και τη χρήση** Κανάλια: 2 J στους -25 ºC.	**6.2 Resistance against mechanical impacts during mounting and use** Trunkings: 2 J at -25ºC.
6.3 Mindestlager- und transporttemperatur -45ºC	**6.3 Ελάχιστη θερμοκρασία αποθήκευσης και μεταφοράς** -45 ºC	**6.3 Minimum storage and transport temperature** -45ºC
6.3Mindestinstallations- und -anwendungstemperatur -25ºC	**6.3 Ελάχιστη θερμοκρασία εγκατάστασης και εφαρμογής** -25ºC	**6.3 Minimum installation and application temperature** -25ºC
6.3 Anwendungshöchsttemperatur +60ºC	**6.3 Μέγιστη θερμοκρασία εφαρμογής** +60 ºC	**6.3 Maximum application temperature** +60ºC
6.4 Widerstand gegen Flammenausbreitung Nicht flammenausbreitend	**6.4 Αντοχή στην εξάπλωση της φλόγας** Μη εξάπλωση της φλόγας.	**6.4 Resistance to flame propagation** Non-flame propagation.
6.5 Elektrische Leitfähigkeit Ohne elektrische Leitfähigkeit	**6.5 Χαρακτηριστικό ηλεκτρικής συνέχειας** Χωρίς χαρακτηριστικό ηλεκτρικής συνέχειας.	**6.5 Electrical continuity characteristic** Without electrical continuity characteristic.
6.6 Elektrische Isoliereigenschaften Mit elektrischer Isoliereigenschaft	**6.6 Χαρακτηριστικό ηλεκτρικής μόνωσης** Με χαρακτηριστικό ηλεκτρικής μόνωσης.	**6.6 Electrical insulating characteristic** With electrical insulating characteristic.
6.7 Gebotene Schutzart durch Gehause IP3X	**6.7 Βαθμός παρεχόμενης προστασίας από το περίβλημα** IP3X	**6.7 Protection degree assured by the enclosure** IP3X
6.9 Befestigungsart der Systemkanalabdeckung Nur mit Werkzeug zu öffnen	**6.9 Συγκράτηση του καλύμματος πρόσβασης στο σύστημα** Κάλυμμα αφαιρούμενο μόνο με τη βοήθεια εργαλείου.	**6.9 Retention of the system access cover** Cover removable only with the aid of a tool.
6.10 Elektrische Schutztrennung Ohne internes Schutztrennelement	**6.10 Προστατευτικός ηλεκτρικός διαχωρισμός** Χωρίς εσωτερικό προστατευτικό διαχωρισμό.	**6.10 Electrically protective separation** Without internal protective separation.
6.101 Vorgesehene Montageposition Unterputz-/Aufputz-Elektroinstallationskanalsystem an Wand oder Decke	**6.101 Θέσεις εγκατάστασης** Ημι-χωνευτή ή επιφανειακή τοποθέτηση στον τοίχο ή το ταβάνι.	**6.101 Intended installation positions** Semi flush or surface mounted on the wall or ceiling.
6.102 Schutz vor Kontakt mit Flüssigkeiten Keine Angabe	**6.102 Αποτροπή επαφής με υγρά** Δεν δηλώνεται.	**6.102 Prevention of contact with liquids** Not declared.
6.103 Typ Typ 1	**6.103 Τύπος** Τύπος 1.	**6.103 Type** Type 1.
WEITERE INFORMATIONEN	**ΑΛΛΕΣ ΠΛΗΡΟΦΟΡΙΕΣ**	**OTHER INFORMATIONS**
Bemessungsspannung 750 V	**Ονομαστική τάση** 750 V	**Rated Voltage** 750 V
Schutz gegen äußere mechanische Beanspruchung IK08	**Προστασία από μηχανική βλάβη** IK08	**Protection against mechanical damage** IK08

ES - Español	ET - eesti keel	FI - suomi
CLASIFICACIÓN **EN 50085-2-1:2006+A1:2011**	**KLASSIFIKATSIOON** **EN 50085-2-1:2006+EN 50085-2-1/A1:2011**	**LUOKITUS** **EN 50085-2-1:2006+EN 50085-2-1/A1:2011**
6.2 Resistencia al impacto para instalación y uso Perfiles: 2 J a -25ºC.	**6.2 Vastupidavus mehaanilistele löökidele paigaldamise ja kasutamise ajal** Kaabligrupid: 2 J temperatuuril –25 ºC.	**6.2 Asennuksen ja käytön aikana esiintyvien mekaanisten iskujen kestokyky** Johtokanavat: 2 J –25 ºC:ssa.
6.3 Temperatura mínima de almacenamiento y transporte -45ºC	**6.3 Minimaalne hoiustamis- ja transporditemperatuur** –45 ºC	**6.3 Minimilämpötila kuljetuksen ja säilytyksen aikana** –45 ºC
6.3 Temperatura mínima de instalación y aplicación -25ºC	**6.3 Minimaalne paigaldus- ja kasutustemperatuur** -25ºC	**6.3 Minimilämpötila asennuksen ja käytön aikana** -25ºC
6.3 Temperatura máxima de aplicación +60ºC	**6.3 Maksimaalne kasutustemperatuur** +60 ºC	**6.3 Maksimikäyttölämpötila** +60 ºC
6.4 Resistencia a la propagación de la llama No propagador de la llama.	**6.4 Vastupidavus tule levikule** Ei levita tuld.	**6.4 Liekin etenemisen sietokyky** Ei edistä liekin etenemistä.
6.5 Continuidad eléctrica Sin continuidad eléctrica.	**6.5 Elektrivarustuspidevuse parameeter** Ilma elektrivarustuspidevuse parameetrita.	**6.5 Sähköisen jatkuvuuden ominaisuudet** Ei sähköistä jatkuvuutta.
6.6 Características de aislamiento eléctrico Con aislamiento eléctrico.	**6.6 Elektriisolatsiooni parameeter** Elektriisolatsiooni parameetriga.	**6.6 Sähköneristysominaisuudet** Sähköä eristävä.
6.7 Grado de protección proporcionado por la envolvente IP3X	**6.7 Kere tagatud kaitseklass** IP3X	**6.7 Kotelointiluokka** IP3X
6.9 Retención de la cubierta de acceso al sistema Cubierta de acceso que solo puede abrirse con herramientas.	**6.9 Süsteemi juurdepääsukatte kinnitus** Kate on eemaldatav ainult tööriista abil.	**6.9 Järjestelmän suojakannen kiinnitys** Kannen voi irrottaa vain työkalun avulla.
6.10 Separación de protección eléctrica Sin tabique de separación de protección interna.	**6.10 Elektriliselt kaitsev eraldus** Ilma sisemise kaitseta eraldus.	**6.10 Sähköeristetty jakaja** Ei sisäistä suojajakajaa.
6.101 Tipos de montaje previstos Semiempotrado o de montaje superficial en la pared o techo.	**6.101 Ettenähtud paigaldusasendid** Seinale või lakke poolsüvistatult või pinnale paigaldatud.	**6.101 Suunnitellut asennuspaikat** Puoliuppo- tai pinta-asennus seinään tai kattoon.
6.102 Prevención contacto con líquidos No declarado	**6.102 Vältida kokkupuudet vedelikega** Ei ole deklareeritud.	**6.102 Kosketuksen estäminen nesteiden kanssa** Ei ilmoitettu.
6.103 Tipo Tipo 1.	**6.103 Tüüp** 1. tüüp	**6.103 Tyyppi** Tyyppi 1.
OTRAS INFORMACIONES	**MUU TEAVE**	**MUUT TIEDOT**
Tensión asignada 750 V	**Nimipinge** 750 V	**Nimellisjännite** 750 V
Protección contra daños mecánicos IK08	**Kaitse mehaanilise kahjustuse eest** IK08	**Suoja mekaanisia vaurioita vastaan** IK08

FR - français	HR - hrvatski	HU - magyar
CLASSIFICATION **EN 50085-2-1:2006+EN 50085-2-1/A1:2011**	**KLASIFIKACIJA** **EN 50085-2-1:2006+EN 50085-2-1/A1:2011**	**BESOROLÁS** **EN 50085-2-1:2006+EN 50085-2-1/A1:2011**
6.2 Résistance aux chocs pour l'installation et l'usage Profilés : 2 J à -25ºC.	**6.2 Otpornost na mehaničke udarce tijekom montaže i uporabe** Pokriveni instalacijski kanali: 2 J na -25 ºC.	**6.2 Mechanikai behatásokkal szembeni ellenállás felszerelés és használat közben** Kábelvédő lécek: 2 J -25 °C-on.
6.3 Température minimale de transport et de stockage -45ºC	**6.3 Minimalna temperatura pri pohrani i transportu** -45 ºC	**6.3 Legalacsonyabb tárolási és szállítási hőmérséklet** -45 °C
6.3 Température minimale d'installation et d'usage -25ºC	**6.3 Minimalna temperatura pri instalaciji i primjeni** -25ºC	**6.3 Legalacsonyabb telepítési és alkalmazási hőmérséklet** -25ºC
6.3 Température maximale d'usage +60ºC	**6.3 Maksimalna temperatura pri primjeni** +60 ºC	**6.3 Legmagasabb alkalmazási hőmérséklet** +60 °C
6.4 Résistance à la propagation de la flamme Non propagateur de la flamme.	**6.4 Otpornost na širenje plamena** Ne širi plamen.	**6.4 Lángterjedéssel szembeni ellenállás** Lángterjedésgátló.
6.5 Continuité électrique Sans continuité.	**6.5 Značajka električne neprekinutosti** Bez značajke električne neprekinutosti.	**6.5 Elektromos vezetőképesség** Nem vezeti az elektromosságot.
6.6 Isolation électrique Avec isolation électrique.	**6.6 Značajka električne izolacije** Sa značajkom električne izolacije.	**6.6 Elektromos szigetelőképesség** Elektromosan szigetelő.
6.7 Degrés de protection procurés par l'enveloppe IP3X	**6.7 Stupanj zaštite zajamčen kućištem** IP3X	**6.7 Burkolat által biztosított védelmi osztály** IP3X
6.9 Mode d'ouverture du couvercle d'accès du système Couvercle d'accès du système démontable seulement à l'aide d'un outil.	**6.9 Učvršćenje pokrova za pristup sustavu** Pokrov se može ukloniti samo s pomoću alata.	**6.9 A rendszer szerelőfedelének rögzítése** A fedél csak szerszámmal távolítható el.
6.10 Séparation de protection électrique Sans cloison de séparation de protection interne.	**6.10 Sigurno električno razdvajanje** Bez unutarnjeg sigurnog razdvajanja.	**6.10 Elektromosan védő elválasztás** Belső védő elválasztás nélkül.
6.101 Positions d'installation prévues Semi-encastrée ou en saillie sur le mur ou le plafond.	**6.101 Planirani položaji instalacija** Djelomično podžbukna ugradnja na zidu.	**6.101 Javasolt telepítési helyzetek** Félig falba vagy mennyezetbe süllyesztve, illetve falra vagy mennyezetre szerelve.
6.102 Prévention des contacts avec les liquides Non declarée.	**6.102 Zaštita od dodira s tekućinama** Nije navedeno.	**6.102 Folyadékokkal való érintkezés megelőzése** Nincs megadva.
6.103 Type Type 1	**6.103 Tip** Tip 1.	**6.103 Típus** 1-es típus.
PLUS D' INFORMATION	**OSTALE INFORMACIJE**	**EGYÉB INFORMÁCIÓK**
Tension assignée 750 V	**Nazivni napon** 750 V	**Névleges feszültség** 750 V
Résistance aux chocs IK08	**Zaštita od mehaničkih oštećenja** IK08	**Mechanikus károsodással szembeni védelem** IK08

IT - italiano	LT - lietuvių kalba	LV- latviešu valoda
CLASSIFICAZZIONE EN 50085-2-1:2006+EN 50085-2-1/A1:2011	**KLASIFIKACIJA EN 50085-2-1:2006+EN 50085-2-1/A1:2011**	**KLASIFIKĀCIJA EN 50085-2-1:2006+EN 50085-2-1/A1:2011**
6.2 Resistenza ad impatti meccanici durante l'installazione ed uso Profili: 2 J a -25ºC.	**6.2 Atsparumas mechaniniams poveikias montavimo ir naudojimo metu** Kanalai: 2 J esant -25ºC	**6.2 Izturība pret mehāniskiem triecieniem uzstādīšanas un lietošanas laikā** Teknes: 2 J -25 ºC temperatūrā
6.3 Temperatura minima di immagazzinamento e trasporto -45ºC	**6.3 Minimali laikymo ir transportavimo temperatūra** -45ºC	**6.3 Minimālā uzglabāšanas un transportēšanas temperatūra** -45 ºC
6.3 Temperatura minima di installazione ed applicazione -25ºC	**6.3 Minimali įrengimo ir naudojimo temperatūra** -25ºC	**6.3 Minimālā uzstādīšanas un lietošanas temperatūra** -25ºC
6.3 Temperatura massima di applicazione +60ºC	**6.3 Maksimali naudojimo temperatūra** +60ºC	**6.3 Maksimālā lietošanas temperatūra** +60 ºC
6.4 Resistenza alla propagazione della fiamma Non propagatore della fiamma.	**6.4 Atsparumas liepsnos perdavimui** Liepsnos neperdavimas.	**6.4 Izturība pret liesmu izplatīšanos** - Bezliesmu izplatīšana.
6.5 Continuità elettrica Senza continuità elettrica.	**6.5 Elektrinės sinchronizacijos savybės** Be elektrinės sinchronizacijos savybių.	**6.5 Elektriskās nepārtrauktības parametri** Bez elektriskās nepārtrauktības parametriem.
6.6 Caratteristiche di isolamento elettrico Con isolamento elettrico.	**6.6 Elektrinės izoliacijos savybės** Su elektrinės izoliacijos savybėmis.	**6.6 Elektriskās izolācijas parametri** Ar elektriskās izolācijas parametriem.
6.7 Grado di protezione fornito dal rivestimento IP3X	**6.7 Apsaugos laipsnį suteikia apvalkalas** IP3X	**6.7 Aizsardzības pakāpi nodrošina korpuss** IP3X
6.9 Ritenzione del coperchio di accesso al sistema Coperchio di accesso che si può aprire solo con strumento.	**6.9 Sistemos prieigos dangčio išlaikymas** - dangtis nuimamas tik su įrankiais.	**6.9 Sistēmas piekļuves pārsega aizture** Pārsegs ir noņemams tikai ar instrumenta palīdzību.
6.10 Separazione di protezione elettrica Senza setto di separazione di protezione interna.	**6.10 Apsauginė atskirtis** Be vidinės apsauginės atskirties.	**6.10 Elektriski aizsargājošs atstatums** Bez iekšējā aizsargājošā atstatuma.
6.101 Tipi di montaggi previsti Semi-incassato o montaggio superficiale a parete o tetto.	**6.101 Numatytos montavimo padėtys** Pusiau įleistas į sieną ar sumontuotas ant sienos ar lubų.	**6.101 Paredzamās uzstādīšanas pozīcijas** Uzstādīšana ar daļēju padziļinājumā sienā vai griestos vai pie virsmas.
6.102 Prevenzione contatto con liquidi non dichiarata	**6.102 Apsauga nuo sąlyčio su skysčiais** Nenurodyta.	**6.102 Saskares ar šķidrumiem novēršana** Nav norādīts.
6.103 Tipo Tipo 1.	**6.103 Tipas** 1-iojo tipo	**6.103 Veids** 1. veids
ALTRI INFORMAZIONI	**KITA INFORMACIJA**	**CITA INFORMĀCIJA**
Tensione assegnata 750 V	**Vardinė įtampa** 750 V	**Nominālais spriegums** 750 V
Protezione contro danni meccanici IK08	**Apsauga nuo mechaninio pažeidimo** IK08	**Aizsardzība pret mehāniskiem bojājumiem** IK08

NL - Nederlands	PL- polski	PT - português
CLASSIFICATIE EN 50085-2-1:2006+EN 50085-2-1/A1:2011	**KLASYFIKACJA EN 50085-2-1:2006+EN 50085-2-1/A1:2011**	**CLASSIFICAÇÃO EN 50085-2-1:2006+EN 50085-2-1/A1:2011**
6.2 Weerstand tegen mechanische invloeden tijdens de montage en het gebruik Goten: 2 J bij -25 ºC	**6.2 Odporność na uderzenia mechaniczne podczas montażu i użytkowania** Listwy: 2 J przy -25ºC.	**6.2 Resistência ao choque mecânico durante a instalação e utilização** Perfis: 2 J a -25ºC.
6.3 Minimale opslag- en transporttemperatuur -45 ºC	**6.3 Minimalna temperatura przechowywania i transportu** -45ºC	**6.3 Temperatura mínima de armazenagem e transporte** -45ºC
6.3 Minimumtemperatuur bij installatie en gebruik -25ºC	**6.3 Minimalna temperatura montażu i użytkowania** -25ºC	**6.3 Temperatura mínima de instalação e utilização** -25ºC
6.3 Maximale gebruikstemperatuur +60 ºC	**6.3 Maksymalna temperatura użytkowania** +60ºC	**6.3 Temperatura máxima de utilização** +60ºC
6.4 Weerstand tegen branduitbreiding - Breidt brand niet uit	**6.4 Odporność na rozprzestrzenianie płomieni** Nierozprzestrzenianie płomieni.	**6.4 Resistência à propagação da chama** Não propagador da chama.
6.5 Stroomdoorgangseigenschap Geen stroomdoorgangseigenschap.	**6.5 Właściwość ciągłości elektrycznej** Bez właściwości ciągłości elektrycznej.	**6.5 Características de continuidade elétrica** Sem continuidade elétrica.
6.6 Elektrische isolatie-eigenschap Met elektrische isolatie-eigenschap.	**6.6 Właściwość izolacji elektrycznej** Z właściwością izolacji elektrycznej.	**6.6 Características de isolamento elétrico** Com isolamento elétrico.
6.7 Beschermingsgraad gewaarborgd door de behuizing IP3X	**6.7 Stopień ochrony zapewniany przez obudowę** IP3X	**6.7 Grau de proteção proporcionado pelo invólucro** IP3X
6.9 Bevestiging van het deksel voor toegang tot het systeem Het deksel kan alleen met behulp van gereedschap worden verwijderd.	**6.9 Mocowanie pokrywy dostępu do systemu** Pokrywa zdejmowana tylko przy użyciu narzędzia.	**6.9 Retenção da tampa de acesso ao sistema** Abertura apenas com auxílio de ferramentas.
6.10 Elektrisch beschermende scheiding Zonder interne beschermende scheiding.	**6.10 Ochronna separacja elektryczna** Bez wewnętrznej separacji ochronnej.	**6.10 Separação para proteção elétrica** Sem separador interno de proteção.
6.101 Geplande installatieposities Semi-inbouw in of opbouw op de wand.	**6.101 Możliwe pozycje montażowe** Montaż częściowo wpuszczany lub natynkowy na ścianie lub suficie.	**Posição de instalação prevista** Semi-encastrado ou montagem saliente na parede ou teto.
6.102 Contact met vloeistoffen voorkomen Niet opgegeven.	**6.102 Zapobieganie zetknięciu z płynami** Niezadeklarowane.	**6.102 Prevenção de contactos entre líquidos, condutores isolados e partes ativas** Não declarado
6.103 Type Type 1	**6.103 Typ** Typ 1.	**6.103 Tipo** Tipo 1
OVERIGE INFORMATIE	**INNE INFORMACJE**	**MAIS INFORMAÇÕES**
Nominale spanning 750 V	**Napięcie znamionowe** 750 V	**Tensão estipulada** 750 V
Bescherming tegen mechanische beschadigingen IK08	**Ochrona przed uszkodzeniem mechanicznym** IK08	**Proteção contra choques mecânicos** IK08

RO - română	SK - slovenčina	SL - slovenščina
CLASIFICAREA EN 50085-2-1:2006+EN 50085-2-1/A1:2011	**KLASIFIKÁCIA EN 50085-2-1:2006+EN 50085-2-1/A1:2011**	**KLASIFIKACIJA EN 50085-2-1:2006+EN 50085-2-1/A1:2011**
6.2 Rezistenţa la impacte mecanice în timpul montării şi utilizării Canale: 2 J la -25ºC	**6.2 Odolnosť voči mechanickým nárazom počas montáže a používania** Kanály na káble: 2 J pri -25 °C.	**6.2 Odpornost na mehanske udarce med vgradnjo in uporabo** Korita: 2 J pri –25 ºC.
6.3 Temperatura minimă de depozitare şi transport -45ºC	**6.3 Minimálna teplota pri skladovaní a preprave** -45 °C	**6.3 Najnižja temperatura skladiščenja in prevoza** –45 ºC
6.3 Temperatura minimă de instalare şi utilizare -25ºC	**6.3 Minimálna teplota pri inštalácii a používaní** -25ºC	**6.3 Najnižja temperatura namestitve in uporabe** -25ºC
6.3 Temperatura maximă de utilizare +60ºC	**6.3 Maximálna teplota pri používaní** +60 °C	**6.3 Najvišja temperatura uporabe** +60 ºC
6.4 Rezistenţa la propagarea flăcării Nu propagă flacăra	**6.4 Odolnosť voči šíreniu ohňa** Neprispieva k šíreniu ohňa.	**6.4 Odpornost proti širjenju ognja** Brez širjenja ognja.
6.5 Caracteristici de continuitate electrică Fără caracteristici de continuitate electrică	**6.5 Charakteristika elektrickej kontinuity** Bez elektrickej kontinuity.	**6.5 Značilnost električne neprekinjenosti** Brez značilnosti električne neprekinjenosti.
6.6 Caracteristici de izolaţie electrică Cu caracteristici de izolaţie electrică	**6.6 Charakteristika elektrickej izolácie** S elektrickou izoláciou.	**6.6 Značilnost električne izolativnosti** Z značilnostjo električne izolativnosti.
6.7 Grad de protecţie asigurat de carcasă IP3X	**6.7 Stupeň ochrany poskytovanej zapuzdrením** IP3X	**6.7 Stopnja zaščite, ki jo zagotavlja ohišje** IP3X
6.9 Retenţia capacului de acces al sistemului Capacul este detaşabil numai cu ajutorul unei unelte.	**6.9 Retencia krytu na pristup k systému** Kryt sa dá demontovať len pomocou náradia.	**6.9 Zadržanje sistemskega dostopnega pokrova** Pokrov je mogoče odstraniti samo z orodjem.
6.10 Separare de protecţie electrică Fără separare de protecţie internă	**6.10 Oddelenie na ochranu pred elektrinou** Bez interného ochranného oddelenia.	**6.10 Električna zaščitna ločitev** Z notranjo zaščitno ločitvijo.
6.101 Poziţii de montaj destinate Montare semi-plană sau suprafaţă montată pe perete sau tavan.	**6.101 Určené pozície na inštaláciu** Upevnené v polrovine alebo na povrchu steny alebo na strope.	**6.101 Predvideni položaji namestitve** Polvgrezna pritrditev na steno ali strop ali pritrditev na površino stene ali stropa.
6.102 Prevenirea contactului cu lichidele Nedeclarat.	**6.102 Predchádzanie kontaktu s kvapalinami** Nedeklarované.	**6.102 Preprečevanje stika s tekočinami** Ni določeno.
6.103 Tip Tip 1	**6.103 Typ** Typ 1.	**6.103 Tip** Tip 1.
ALTE INFORMAŢII	**ĎALŠIE INFORMÁCIE**	**DRUGE INFORMACIJE**
Tensiune nominală 750 V	**Nominálne napätie** 750 V	**Nazivna napetost** 750 V
Protecţia la deteriorările mecanice IK08	**Ochrana pred mechanickým poškodením** IK08	**Zaščita pred mehanskimi poškodbami** IK08

SV - svenska
KLASSIFICERING EN 50085-2-1:2006+EN 50085-2-1/A1:2011
6.2 Tålighet mot mekaniska stötar vid montering och användning Matarkanaler: 2 J vid -25 °C.
6.3Lägsta temperatur vid lagring och transport -45 °C
6.3 Lägsta temperatur vid installation och användning -25ºC
6.3 Högsta temperatur vid användning +60 °C
6.4 Motstånd mot flamspridning Icke-flamspridande.
6.5 Egenskaper för elektrisk kontinuitet Utan egenskaper för elektrisk kontinuitet.
6.6 Egenskaper för elektrisk isolering Med egenskaper för elektrisk isolering.
6.7 Skyddsnivå som ges av höljet IP3X
6.9 Fasthållande av systemets lock Locket kan endast öppnas endast med verktyg.
6.10 Elektrisk skyddsseparation Utan inre skyddsavdelare.
6.101 Avsedda placeringar Halvförsänkt eller ytmonterad på väggen eller i taket.
6.102 Förhindra kontakt med vätskor Anges inte.
6.103 Typ Typ 1.
ÖVRIGA UPPLYSNINGAR
Märkspänning 750 V
Skydd mot mekaniska skador IK08

www.unex.net

© Unex aparellaje eléctrico, S.L

DS 3001.9