TRADE FORCE®

Any job, anywhere.

EN Headlight
NL Koplamp
FR Phare
IT Faro
ES Faro
DE Scheinwerfer
PT Farol
NO Frontlys
FI Ajovalot
SV Strålkastare

Instructions for use

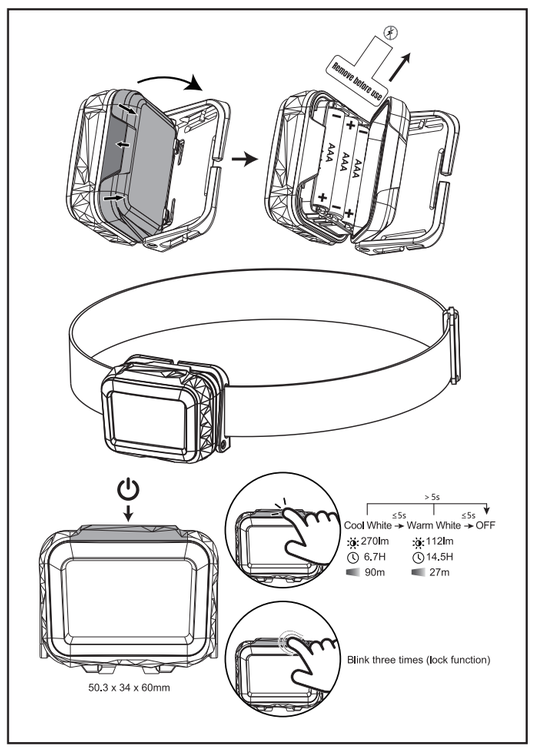

EN
- This product is equipped with alkaline batteries and insulation sheets. Please remove the insulation sheets before using.
- Do not mix old and new batteries, and Do not mix different type and brand batteries.
- Do not dispose of batteries in fire, batteries may explode or leak.
- If not used for a long time, please take out the battery.
- Do not directly stare at the light source; otherwise it may cause eye damage.
- It is prohibited to use the worklight near a heat source or in a corrosive or acidic environment.
- Keep away from children! Children should be supervised in order to ensure that they do not play with the device!
- The device has a two years WARRANTY against faulty workmanship or materials. The guarantee does not apply to damage to the device arising through a failure to comply with the operating instructions.
- This product has LED build-in, the light source of this luminaire is not replaceable; when the light source reaches its end of life the whole luminaire shall be replaced.
- This marking indicates that this product should not be disposed with other household wastes. To prevent possible harm to the environment or human health from uncontrolled waste disposal, recycle it responsibly to promote the sustainable reuse of material resources. To return your used device, please use the return and collection systems or contact the retailer where the product was purchased. They can take this product for environmental safe recycling.
- Batteries and rechargeable batteries contained in electrical appliances must be disposed of separately whenever possible. Always dispose of used batteries & rechargeable batteries [only when discharged] in accordance with the local regulations and requirements. Improper disposal may result in toxic ingredients being released into the environment, which may have adverse health effects on humans, animals and plants. In this way you will fulfil your legal obligations and contribute to environmental protection.

NL
- Dit product is uitgerust met alkalinebatterijen en isolatieplaten. Verwijder de isolatievellen voor gebruik.
- Gebruik geen oude en nieuwe batterijen door elkaar en gebruik geen batterijen van verschillende merken en types.
- Gooi batterijen niet in het vuur, omdat ze kunnen exploderen of lekken.
- Verwijder de batterij als u deze lange tijd niet gebruikt.
- Staar niet rechtstreeks in de lichtbron, anders kan dit oogletsel veroorzaken.
- Het is verboden de werklamp te gebruiken in de buurt van een warmtebron of in een corrosieve of zure omgeving.
- Buiten bereik van kinderen houden! Kinderen moeten onder toezicht staan om ervoor te zorgen dat ze niet met het apparaat spelen!
- Het apparaat heeft twee jaar GARANTIE tegen fabricage- en materiaalfouten. De garantie is niet van toepassing op schade aan het apparaat die is ontstaan door het niet naleven van de gebruiksaanwijzing.
- Dit product heeft LED ingebouwd, de lichtbron van dit armatuur is niet vervangbaar; wanneer de lichtbron het einde van zijn levensduur bereikt, moet het hele armatuur worden vervangen.
- Deze markering geeft aan dat dit product niet met ander huishoudelijk afval mag worden weggegooid. Om mogelijke schade aan het milieu of de volksgezondheid door ongecontroleerde afvalverwijdering te voorkomen, dient u het op verantwoorde wijze te recycleren om het duurzame hergebruik van materiële grondstoffen te bevorderen. Om uw gebruikte apparaat te retourneren, kunt u gebruik maken van de retour- en inzamelsystemen of contact opnemen met de groothandel waar het product is gekocht. Zij kunnen dit product innemen voor milieuvelige recycling.
- Batterijen en oplaadbare batterijen in elektrische apparaten moeten indien mogelijk apart worden weggegooid. Gooi gebruikte batterijen en oplaadbare batterijen altijd [alleen als ze ontladen zijn] weg volgens de plaatselijke voorschriften en vereisten. Onjuiste verwijdering kan ertoe leiden dat giftige bestanddelen in het milieu terechtkomen, wat schadelijke gevolgen kan hebben voor de gezondheid van mensen, dieren en planten. Op deze manier voldoet u aan uw wettelijke verplichtingen en draagt u bij aan de bescherming van het milieu.

FR
- Ce produit est équipé de piles alcalines et de feuilles d'isolation. Veuillez retirer les feuilles d'isolation avant d'utiliser l'appareil.
- Ne mélangez pas des piles anciennes et des piles neuves, ni des piles de type et de marque différents.
- Ne jetez pas les piles au feu, car elles risquent d'exploser ou de fuir.
- Si l'appareil n'est pas utilisé pendant une longue

Manufacturer:Sonepar Global Sourcing SA
Chemin Louis-Hubert 3
1213 Petit-Lancy, Switzerland

Importers: www.buytradeforce.com/Support/Where
Contact: Sonepar France Distribution SAS
18-20 Quai Du Point Du Jour,
92100 Boulogne-Billancourt, France

3xAAA IPX4 CE

0009870010

Any job, anywhere.

- E durante, retirar la pila.
- No hacer que determinados sea luminoso, sous peine de provoquer ses lésions oculaires.
- Il est interdit d'utiliser la lampe de travail à proximité d'une source de chaleur ou dans un environnement corrosif ou acide.
- Tenir à l'écart des enfants ! Les enfants doivent être surveillés afin de s'assurer qu'ils ne jouent pas avec l'appareil !
- L'appareil bénéficie d'une GARANTIE de deux ans contre les défauts de fabrication ou de matériaux. La garantie ne s'applique pas aux dommages causés à l'appareil par le non-respect des instructions d'utilisation.
- Ce produit est équipé de LED, la source lumineuse de cette luminaire n'est pas remplaçable ; lorsque la source lumineuse atteint sa fin de vie, l'ensemble du luminaire doit être remplacé.
- Ce marquage indique que ce produit ne doit pas être rejeté avec d'autres déchets ménagers. Afin de prévenir tout dommage éventuel à l'environnement ou à la santé humaine en raison de l'élimination incontrôlée des déchets, il convient de le recycler de manière responsable afin de promouvoir la réutilisation durable des ressources matérielles. Pour retourner votre appareil usagé, veuillez utiliser les systèmes de retour et de collecte ou contacter le détaillant où le produit a été acheté. Celui-ci peut prendre ce produit pour un recyclage respectueux de l'environnement.
- Les piles et les batteries rechargeables contenues dans les appareils électriques doivent être mises au rebut séparément dans la mesure du possible. Mettez toujours ne rebut les piles et les batteries rechargeables usagées (uniquement lorsqu'elles sont déchargées) conformément aux réglementations et aux exigences locales. Une élimination incorrecte peut entraîner le rejet de substances toxiques dans l'environnement, ce qui peut avoir des effets néfastes sur la santé des êtres humains, des animaux et des plantes. Vous remplirez ainsi vos obligations légales et contribuerez à la protection de l'environnement.

IT
- Questo prodotto è dotato di batterie alcaline e fogli isolanti. Rimuovere i fogli isolanti prima dell'uso.
- Non mischiare batterie di tipo e marca diversi.
- Non gettare le batterie nel fuoco, perché potrebbero esplodere o perdere.
- Se non vengono utilizzate per molto tempo, togliere le batterie.
- Non fissare direttamente la sorgente luminosa, altrimenti potrebbe causare danni agli occhi.
- È vietato utilizzare la lampada da lavoro vicino a fonti di calore o in un ambiente corrosivo o acido.
- Tenere lontano dai bambini! I bambini devono essere sorvegliati per evitare che giochino con il dispositivo!
- Questo prodotto è dotato di LED, la sorgente luminosa non è sostituibile; al termine della durata utile dell'intera lampada deve essere sostituito.
- Questo marchio indica che questo prodotto non deve essere smaltito con altri rifiuti domestici in tutta l'UE. Per prevenire possibili danni all'ambiente o alla salute umana derivanti dallo smaltimento incontrollato dei rifiuti, riciclalo in modo responsabile per promuovere il riutilizzo sostenibile delle risorse materiali. Per restituire il dispositivo usato, utilizzare i sistemi di restituzione e raccolta o contattare il rivenditore presso il quale è stato acquistato il prodotto, che può utilizzare il prodotto per un riciclaggio sicuro per l'ambiente.
- Le batterie e le batterie ricaricabili contenute negli apparecchi elettrici devono essere smaltite separatamente, ove possibile. Smaltire sempre le batterie e le batterie ricaricabili usate (solo se scariche) in conformità alle normative e ai requisiti locali. La smaltimento improprio può provocare la possono avere effetti negativi sulla salute di persone, animali e piante, in questo modo adempierai ai vostri obblighi legali e contribuirai alla tutela dell'ambiente.

ES
- Este producto está equipado con pilas alcalinas y láminas aislantes. Retire las láminas aislantes antes de utilizarlo.
- No mezcle pilas nuevas y usadas, ni pilas de distintos tipos y marcas.
- No arroje pilas al fuego, ya que podrían explotar o perder fugas.
- Si no se utiliza durante mucho tiempo, extraiga la pila.
- No mire directamente a la luente de luz, de lo contrario podría dañar los ojos.
- Está prohibido utilizar el foco de trabajo cerca de una fuente de calor o en un entorno corrosivo o ácido.
- Mantenga alejado de los niños. Los niños deben ser vigilados para evitar que juegen con el aparato.

DE
- Dieses Produkt ist mit Alkalibatterien und Isolierfolien ausgestattet. Entfernen Sie die Isolierfolien vor dem Gebrauch.
- Mischen Sie keine alten und neuen Batterien und keine Batterien verschiedener Typen und Marken.
- Werfen Sie Batterien nicht ins Feuer, da sie explodieren oder auslaufen können.
- Wenn Sie das Gerät längere Zeit nicht benutzen, nehmen Sie die Batterie heraus.
- Blicken Sie nicht direkt in die Lichtquelle; andernfalls kann es zu Augenschäden kommen.
- Der Arbeitsscheinwerfer darf nicht in der Nähe einer Wärmequelle oder in einer ätzenden oder sauren Umgebung verwendet werden.
- Von Kindern fernhalten! Kinder sollen beaufsichtigt werden, um sicherzustellen, dass sie mit dem Gerät spielen!
- Das Gerät hat eine zweijährige GARANTIE auf Verarbeitungs- und Materialfehler. Die Garantie gilt nicht für Schäden am Gerät, die durch Nichtbeachtung der Gebrauchsanweisung entstehen.
- Die Lichtquelle dieser Leuchte ist nicht austauschbar; wenn die Lichtquelle das Ende ihrer Lebensdauer erreicht, muss die gesamte Leuchte ersetzt werden.
- Dieser Kennzeichnung weist darauf hin, dass dieses Produkt EU-weit nicht von anderem Hausmüll entsorgt werden darf, um mögliche Schäden für die Umwelt oder die menschliche Gesundheit durch unkontrollierte Abfallentsorgung zu vermeiden. Um die Wiederverwendung der nachhaltige materiellen Ressourcen zu fördern, werden Sie bitte die Rückgabe- und Sammelsysteme oder wenden Sie sich an den Händler, bei dem das Produkt gekauft wurde. Sie können das Produkt zur umweltgerechten Entsorgung nehmen. Bitte entsorgen Sie verbrauchte Batterien und Akkus [nur im verbrauchten Zustand] immer gemäß den örtlichen Vorschriften und Anforderungen. Bei unsachgemäßer Entsorgung können giftige Inhaltsstoffe in die Umwelt gelangen, die gesundheitsschädliche Auswirkungen auf Menschen, Tiere und Pflanzen haben können. Auf diese Weise erfüllen Sie Ihre gesetzlichen Verpflichtungen und tragen zum Umweltschutz bei.

PT
- Este produto está equipado com pilhas alcalinas e folhas de isolamento. Retire as folhas de isolamento antes de o utilizar.
- Não misturar pilhas velhas com pilhas novas e não misturar pilhas de diferentes tipos e marcas.
- Não deitar as pilhas no fogo, pois podem explodir ou derramar.
- Se não for utilizada durante um longo período de tempo, poderá causar danos aos olhos!
- Não deve ofuscar os olhos!
- É proibido usar a luz de trabalho perto de uma fonte de calor ou em um ambiente corrosivo ou ácido.
- Manter longe da criança! As crianças devem ser supervisionadas para garantir que não brinquem com o dispositivo!
- O dispositivo tem uma GARANTIA de dois anos contra defeitos de fabricação ou de materiais. A garantia não se aplica a danos e dispositivo decorrentes de falha no cumprimento das instruções de operação.
- Esse produto tem LEDs embutidos; a fonte de luz desse luminária não é substituível; quando a fonte de luz chegar ao fim de sua vida útil, toda a luminária deverá ser substituída.
- Esta marcação indica que este produto não deve ser descartado com outros detritos. Para evitar possíveis danos ao meio ambiente ou à saúde humana por descarte não controlado de resíduos, recicle-o de maneira responsável para promover a reutilização sustentável dos recursos materiais. Para devolver seu dispositivo usado, utilize os sistemas de devolução e coleta ou entre em contato com o revendedor onde o produto foi adquirido. Pode levar este produto a um reciclagem seguro para o meio ambiente.
- Las pilas y baterías recargables contenidas en aparatos eléctricos deben desecharse por separado siempre que sea posible. Elimine siempre las pilas y baterías recargables usadas (solo cuando estén descargadas) de acuerdo con la normativa y los requisitos locales. La eliminación inadecuada puede dar lugar a la liberación de ingredientes tóxicos en el medio ambiente, que pueden tener efectos adversos para la salud de las personas, los animales y las plantas. De este modo, cumplirá con sus obligaciones legales y contribuirá a la protección del medio ambiente.

SE
- Denna produkt är utrustad med alkaliska batterier och isoleringsskivor. Ta bort isoleringsskivorna före användning.
- Blanda inte gamla och nya batterier, och blanda inte batterier av olika typ och märke.
- Se gerätsnäs och outros dejetos. Para evitar ferimentos em pessoas e danos ao meio ambiente decorrentes de uma eventual contaminação ou saúde humana por descarte não controlado, recicle responsavelmente para promover um reuso sustentável dos recursos materiais. Para devolver seu aparelho usado, utilize os sistemas de devolução e coleta ou entre em contato com o distribuidor onde o produto foi adquirido. Este produto pode ser levado para reciclagem ambientalmente segura.
- As baterias e pilhas recarregáveis contidas em aparelhos elétricos devem ser descartadas separadamente sempre que possível. Sempre descarte as baterias usadas e as baterias recarregáveis (somente quando estiverem descarregadas) de acordo com os regulamentos e requisitos locais. O descarte inadequado pode resultar na liberação de ingredientes tóxicos no meio ambiente, o que pode causar efeitos adversos à saúde de pessoas, animais e plantas. Dessa forma, você cumprirá suas obrigações legais e contribuirá para a proteção ambiental.

NO
- Dette produktet er utstyrt med alkalske batterier og isolasjonsplater. Ta av isolasjonsplatene før bruk.
- Ikke bland gamle og nye batterier, og ikke bland batterier av forskjellige typer og merker.
- Ikke kast batteriene i ild, de kan eksplodere eller lekke.
- Ta ut batteriet hvis det ikke har vært brukt på lenge.
- Det er forbudt å bruke arbeidslampen i nærheten av varmekilder eller i etsende eller sure miljø.
- Hold det borte fra barn! Barn må holdes under oppsyn for å sikre at de ikke leker med apparatet!
- Apparatet har to års GARANTI mot fabrikasjons- og materialfeil. Garantien gjelder ikke for skader på produktet som skyldes at bruksanvisningen ikke er fulgt.
- Dette produktet har innebygd LED, lyskilden i denne armaturen kan ikke bytes ut; når lyskilden når sitt end-of-life-punkt, bør hele armaturen byttes ut.
- Denne merkingen indikerer at dette produktet ikke skal kastes sammen med annet husholdningsavfall. For å forhindre mulig skade på miljøet eller menneskers helse fra ukontrollert avfallshåndtering, resirkuler det ansvarlig for å fremme bærekraftig gjenbruk av materielle ressurser. For å returnere den brukte enheten, bruk return- og innsamlingssystemene eller kontakt forhandleren der produktet ble kjøpt. De kan ta dette produktet for miljøvennlig resirkulering.
- Batterier og oppladbare batterier i elektriske apparater bør om mulig alltid kastes separat hver gang. Kast alltid brukte oppladbare batterier [kun når de er tømte] i henhold til lokale forskrifter og

FI
- Tämä tuote on varustettu alkaliparistoilla ja eristyslevyillä. Poista eristyslevyt ennen käytöä.
- Älä sekoita vanhoja ja uusia paristoja, älkää sekoita tyypeittä ja merkkejä.
- Älä polta paristoja tulessa, paristot voivat räjähtää.
- Älä hävitä paristoja muiden jätteiden mukana, ne voivat vuotaa.
- Ylivalaisinta ei saa käyttää lähellä lämmönlähdettä tai syövyttävässä tai pölyisessä ympäristössä.
- Pidä poissa lasten ulottuvilta! Lapsia on valvottava, jotta varmistetaan, etteivät he leikki laitteella!
- Laitteella on kahden vuoden TAKUU valmistus- tai materiaalivirheiden varalta. Taluu ei koske laitteen vaurioita, jotka johtuvat käyttöohjeiden noudattamatta jättämisestä.
- Tässä laitteessa on sisäänrakennettu LED, tämän valaisimen valonlähdettä ei voi vaihtaa; kun valonlähde saavuttaa käyttöikänsä lopun, koko valaisin on vaihdettava.
- Merkintä tarkoittaa, että tuotetta ei saa hävittää kotitalousjätteen, jotta vahingon sääntelemättömän tavaroiden hävittämisen ympäristöä tai ihmisten terveydelle kohtuuttomia haitoista, kierrätä se vastuullisesti edistääksesi materiaalien kestävää uusiokäyttöä. Palauta käytetty laite ottamalla kauta ta ota yhteys jälleenmyyjään, jolta ostit tuotteen. He voivat toimittaa tuotteen ympäristön kannalta kestävään kierrätykseen.
- Sähkölaitteiden sisältämät paristot ja akut on mahdollisuuksien mukaan hävittävä erikseen, käytöstä käytöstä paristot ja akut (vasta kun ne ovat tyhjennyneet) aina paikallisten määräysten ja vaatimusten mukaisesti. Viineen käyttäminen voi johtaa myrkyllisten ainesosien vapautumiseen ympäristössä ja ihmisille, eläimille ja kasveille. Näin täytät laissa säädettyä velvollisuutesi ja edistät ympäristönsuojelua.