TRADE FORCE®

Any job, anywhere.

- EN Rechargeable Flashlight
- NL Oplaadbare zaklamp
- FR Lampe de poche rechargeable
- IT Torcia ricaricabile
- ES Linterna recargable
- DE Wiederaufladbare Taschenlampe
- PT Lanterna recarregável
- NO Oppladbar lommelykt
- FI Ladattava taskulamppu
- SV Uppladdningsbar ficklampa

Instructions for use

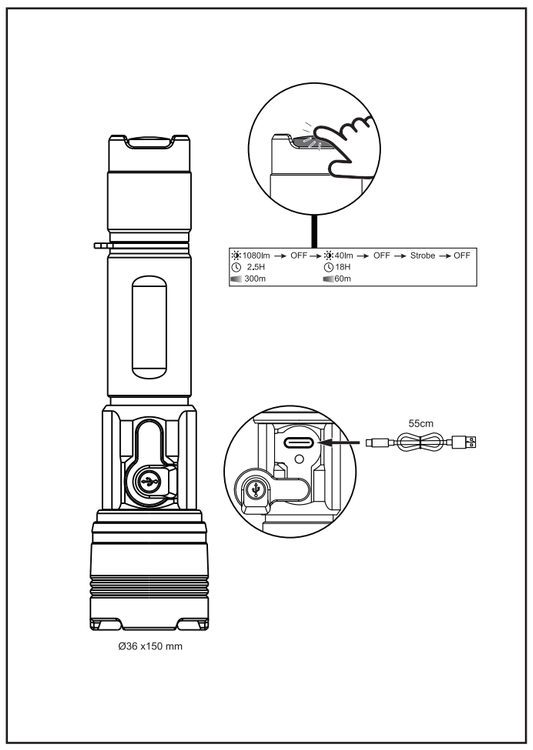

EN
- The battery is not fully charged before delivery. The user shall fully charge this product before using it for the first time.
- Please connect this product to the charging device for charging only via the supporting USB cable.
- Please use the AC adapter with output 5V1A or 5V2A for charging. Charging time: 7 hrs.
- The indicator light is red, indicating the charging started; and, the indicator light is green,indicating the charging completed.
- To extend the service life, please make sure that the battery under infrequent use is fully charged every six months.
- Do not directly stare at the light source; otherwise it may cause eye damage.
- It is prohibited to use the torch near a heat source or in a corrosive or acidic environment.
- Keep away from children! Children should be supervised in order to ensure that they do not play with the device!
- The device has a two years WARRANTY against faulty workmanship or materials. The guarantee does not apply to damage to the device arising through a failure to comply with the operating instructions.
- This product has LED build-in, the light source of this luminaire is not replaceable; when the light source reaches its end of life the whole luminaire shall be replaced.
- This marking indicates that this product should not be disposed with other household wastes. To prevent possible harm to the environment or human health from uncontrolled waste disposal, recycle it responsibly to promote the sustainable reuse of material resources. To return your used device, please use the return and collection systems or contact the retailer where the product was purchased. They can take this product for environmental safe recycling.
- Batteries and rechargeable batteries contained in electrical appliances must be disposed of separately whenever possible. Always dispose of used batteries & rechargeable batteries (only when discharged) in accordance with the local regulations and requirements. Improper disposal may result in toxic ingredients being released into the environment, which may have adverse health effects on humans, animals and plants. In this way you will fulfil your legal obligations and contribute to environmental protection.

NL
- De batterij is niet volledig opgeladen voor levering. De gebruiker moet dit product volledig opladen voordat hij het voor de eerste keer gebruikt.
- Sluit dit product aan op het oplaadapparaat alleen opladen via de ondersteunende USB-kabel.
- Gebruik de AC-adapter met een uitgang 5V1A of 5V2A voor het opladen. Oplaadtijd: 7 uur.
- De LED van de indicator wordt rood tijdens het tijdens het opladen. Als het opladen is voltooid, gaat de groene LED branden.
- Om de levensduur te verlengen, dient u ervoor te zorgen dat de batterij bij weinig gebruik om de zes maanden volledig wordt opgeladen.
- Staar niet rechtstreeks in de lichtbron, anders kan dit oogletsel veroorzaken.
- Het is verboden de werklamp te gebruiken in de buurt van een warmtebron of in een corrosieve of zure omgeving.
- Buiten bereik van kinderen houden! Kinderen moeten onder toezicht staan om ervoor te zorgen dat ze niet met het apparaat spelen!
- Het apparaat heeft twee jaar GARANTIE tegen fabricage- en materiaalfouten. De garantie is niet van toepassing op schade aan het apparaat die is ontstaan door het niet naleven van de gebruiksaanwijzing.
- Dit product heeft LED ingebouwd, de lichtbron van dit armatuur is niet vervangbaar; wanneer de lichtbron het einde van zijn levensduur bereikt, moet het hele armatuur worden vervangen.
- Deze markering geeft aan dat dit product niet met ander huishoudelijk afval mag worden weggegooid. Om mogelijke schade aan het milieu of de volksgezondheid door ongecontroleerde afvalverwijdering te voorkomen, dient u het op verantwoorde wijze te recyclen om het duurzame hergebruik van materiële grondstoffen te bevorderen. Om uw gebruikte apparaat te retourneren, kunt u gebruik maken van de retour- en inzamelsystemen of contact opnemen met de groothandel waar het product is gekocht. Zij kunnen dit product innemen voor milieuveilige recycling.
- Batterijen en oplaadbare batterijen in elektrische apparaten moeten indien mogelijk apart worden weggegooid. Gooi gebruikte batterijen en oplaadbare batterijen altijd [alleen als ze ontladen zijn] weg volgens de plaatselijke voorschriften en vereisten. Onjuiste verwijdering kan ertoe leiden dat giftige bestanddelen in het milieu terechtkomen, wat schadelijke gevolgen kan hebben voor de gezondheid van mensen, dieren en planten. Op deze manier voldoet u aan uw wettelijke verplichtingen en draagt u bij aan de bescherming van het milieu.

FR
- La batterie n'est pas complètement chargée avant

Manufacturer:Sonepar Global Sourcing SA
Chemin Louis-Hubert 3
1213 Petit-Lancy, Switzerland

Importers: www.buytradeforce.com/Support/Where
Contact: Sonepar France Distribution SAS
18-20 Quai Du Point Du Jour,
92100 Boulogne-Billancourt, France

3.7V 2600mAh IPX7 CE

0009870003

Any job, anywhere.

la livraison. L'utilisateur doit charger complètement ce produit avant de l'utiliser pour la première fois.
- Veillez connecter ce produit à l'appareil de chargement pour le charger uniquement via le câble USB correspondant.
- Veillez utiliser l'adaptateur secteur avec une sortie de 5V1A ou 5V2A pour le charge. Temps de charge : 7 heures.
- La LED de l'indicateur passe au rouge pendant la charge. Lorsque la charge se termine, le voyant vert s'allume.
- Pour prolonger la durée de vie de la lampe, veillez à charger complètement la batterie tous les six mois en cas d'utilisation peu fréquente.
- Ne fixez pas directement la source lumineuse, sous peine de provoquer des lésions oculaires.
- Il est interdit d'utiliser la lampe de travail à proximité d'une source de chaleur ou dans un environnement corrosif ou acide.
- Tenir à l'écart des enfants ! Les enfants doivent être surveillés afin de s'assurer qu'ils ne jouent pas avec l'appareil !
- L'appareil bénéficie d'une GARANTIE de deux ans contre les défauts de fabrication ou de matériaux. La garantie ne s'applique pas aux dommages causés à l'appareil par des non-respect des instructions d'utilisation.
- Ce produit est équipé de LED, la source lumineuse de ce luminaire n'est pas remplaçable ; lorsque la source lumineuse atteint sa fin de vie, l'ensemble du luminaire doit être remplacé.
- Ce marquage indique que ce produit ne doit pas être jeté avec d'autres déchets ménagers. Afin de prévenir tout dommage éventuel à l'environnement ou à la santé humaine dû à l'élimination incontrôlée des déchets, il convient de le recycler de manière responsable afin de promouvoir la réutilisation durable des ressources matérielles. Pour retourner votre appareil usagé, veillez utiliser les systèmes de retour et de collecte ou contacter le détaillant où le produit a été acheté. Celui-ci peut prendre ce produit pour un recyclage respectueux de l'environnement.
- Les piles et batteries rechargeables contenues dans les appareils électriques doivent être mises en rebut séparément dès lorsque cela est possible. Mettez toujours en rebut les piles et les batteries rechargeables usagées (lorsqu'elles sont déchargées) conformément aux réglementations et aux exigences locales. Une élimination incorrecte peut entraîner de rejet de substances toxiques dans l'environnement, ce qui peut avoir des effets néfastes sur la santé des êtres humains, des animaux et des plantes. Vous remplirez ainsi vos obligations légales et contribuerez à la protection de l'environnement.

FR
- La batterie n'est pas complètement chargée à la livraison. L'utilisateur doit charger ce produit avant de l'utiliser pour la première fois.
- Veillez connecter ce produit à l'appareil de chargement pour le charger uniquement via le câble USB correspondant.
- Veillez utiliser l'adaptateur secteur avec une sortie de 5V1A ou 5V2A pour le charge. Temps de charge : 7 heures.
- La LED de l'indicateur passe au rouge pendant la charge. Lorsque la charge se termine, le voyant vert s'allume.
- Pour prolonger la durée de vie de la lampe, veillez à charger complètement la batterie tous les six mois en cas d'utilisation peu fréquente.
- Ne fixez pas directement la source lumineuse, sous peine de provoquer des lésions oculaires.
- Il est interdit d'utiliser la lampe de travail à proximité d'une source de chaleur ou dans un environnement corrosif ou acide.
- Tenir à l'écart des enfants ! Les enfants doivent être surveillés afin de s'assurer qu'ils ne jouent pas avec l'appareil !
- L'appareil bénéficie d'une GARANTIE de deux ans contre les défauts de fabrication ou de matériaux. La garantie ne s'applique pas aux dommages causés à l'appareil par des non-respect des instructions d'utilisation.
- Ce produit est équipé de LED, la source lumineuse de ce luminaire n'est pas remplaçable ; lorsque la source lumineuse atteint sa fin de vie, l'ensemble du luminaire doit être remplacé.
- Ce marquage indique que ce produit ne doit pas être jeté avec d'autres déchets ménagers. Afin de prévenir tout dommage éventuel à l'environnement ou à la santé humaine dû à l'élimination incontrôlée des déchets, il convient de le recycler de manière responsable afin de promouvoir la réutilisation durable des ressources matérielles. Pour retourner votre appareil usagé, veillez utiliser les systèmes de retour et de collecte ou contacter le détaillant où le produit a été acheté. Celui-ci peut prendre ce produit pour un recyclage respectueux de l'environnement.
- Les piles et batteries rechargeables contenues dans les appareils électriques doivent être mises en rebut séparément dès lorsque cela est possible. Mettez toujours en rebut les piles et les batteries rechargeables usagées (lorsqu'elles sont déchargées) conformément aux réglementations et aux exigences locales. Une élimination incorrecte peut entraîner de rejet de substances toxiques dans l'environnement, ce qui peut avoir des effets néfastes sur la santé des êtres humains, des animaux et des plantes. Vous remplirez ainsi vos obligations légales et contribuerez à la protection de l'environnement.

IT
- La batteria non è completamente carica prima della consegna. L'utente deve caricare completamente il prodotto prima di utilizzarlo per la prima volta.
- Collegare il prodotto al dispositivo di ricarica solo tramite il cavo USB di supporto.
- Per la ricarica, utilizzare l'adattatore CA con uscita 5V1A o 5V2A. Tempo di ricarica: 7 ore.
- Il LED dell'indicatore diventa rosso durante la carica. Se la carica è completata, il LED verde si accende.
- Per prolungare la durata della batteria, assicurarsi che la batteria utilizzata in rare occasioni venga completamente ogni sei mesi.
- Non fissare direttamente la sorgente luminosa; altrimenti potrebbe causare danni agli occhi.
- È vietato utilizzare la lampada da lavoro vicino a una fonte di calore o in un ambiente corrosivo o acido.
- Tenere lontano dai bambini! I bambini devono essere sorvegliati per evitare che giochino con il dispositivo!
- Il dispositivo ha una GARANZIA di due anni contro i difetti di fabbricazione o di materiale. La garanzia non si applica ai danni al dispositivo derivanti dalla mancata osservanza delle istruzioni per l'uso.
- Questo prodotto è dotato di LED, la sorgente luminosa di questo apparecchio non è sostituibile; quando la sorgente luminosa raggiunge la fine del suo ciclo di vita, l'intero apparecchio deve essere sostituito.
- Questo marchio indica che questo prodotto non deve essere smaltito con altri rifiuti domestici. In tutta l'UE, per prevenire possibili danni all'ambiente o alla salute umana derivanti dallo smaltimento incontrollato dei rifiuti, riciclato in modo responsabile per promuovere il riutilizzo sostenibile delle risorse materiali. Per restituire il dispositivo usato, utilizzare il sistema di restituzione e raccolta o contattare il rivenditore presso il quale è stato acquistato il prodotto, che può utilizzare il prodotto per un riciclaggio ambientalmente sicuro.
- Le batterie e le batterie ricaricabili contenute negli apparecchi elettrici devono essere smaltite separatamente, se possibile. Smettere sempre le batterie e le batterie ricaricabili usate (solo se scariche) in conformità alla normativa e ai requisiti locali. Lo smaltimento improprio può provocare il rilascio nell'ambiente di sostanze tossiche che possono avere effetti negativi sulla salute di persone, animali e piante. In questo modo adempirete ai vostri obblighi legali e contribuirete alla tutela dell'ambiente.

ES
- La batería no está completamente cargada antes de la entrega. El usuario debe cargar completamente este producto antes de utilizarlo por primera vez.
- Por favor, conecte este producto al dispositivo de carga solo a través del cable USB de apoyo.
- Por favor, utilice el adaptador de CA con salida 5V1A o 5V2A para la carga. Tiempo de carga: 7 horas.
- El LED del indicador cambia a rojo durante la carga. Una vez finalizada la carga, se encenderá el LED verde.
- Para prolongar la vida útil, asegúrese de que la batería que se utiliza con poca frecuencia se carga completamente cada seis meses.
- No mire directamente a la fuente de luz, de lo contrario podría dañar los ojos.
- Está prohibido utilizar el foco de trabajo cerca de una fuente de calor o en un ambiente corrosivo o ácido.
- Manténgalo alejado de los niños. Los niños deben ser vigilados para evitar que jueguen con el aparato.
- El aparato tiene una GARANTÍA de dos años contra defectos de fabricación o materiales. La garantía no se aplica a los daños que se produzcan en el aparato por incumplimiento de las instrucciones de uso.
- Este producto tiene LED incorporados, la fuente de luz de esta luminaria no es sustituible; cuando la fuente de luz llegue al final de su vida útil, deberá sustituirse toda la luminaria.
- Esta marca indica que este producto no debe desecharse con otros desechos domésticos. Para evitar posibles daños al medio ambiente o a la salud humana por la eliminación descontrolada de desechos, recíclelos de manera responsable para promover la reutilización sostenible de los recursos materiales. Para devolver su aparato usado, utilice los sistemas de devolución y recolección o comuníquese con el minorista donde compró el producto. Pueden llevar este producto a un reciclaje seguro para el medio ambiente.
- Las pilas y baterías recargables contenidas en aparatos eléctricos deben desecharse por separado siempre que sea posible. Elimine siempre las pilas y baterías recargables usadas (solo cuando estén descargadas). Se acordo con la normativa y los requisitos locales. La eliminación inadecuada puede dar lugar a la liberación de ingredientes tóxicos en el medio ambiente, que pueden tener efectos adversos para la salud de las personas, los animales y las plantas. De este modo, cumplirá con sus obligaciones legales y contribuirá a la protección del medio ambiente.

DE
- Der Akku ist vor der Auslieferung nicht vollständig aufgeladen. Der Benutzer muss dieses Produkt vor dem ersten Gebrauch vollständig aufladen.
- Bitte schließen Sie dieses Produkt zum Aufladen nur über das unterstützende USB-Kabel an das Ladegerät an.
- Bitte verwenden Sie zum Aufladen den AC-Adapter mit einem Ausgang von 5V1A oder 5V2A. Ladezeit: 7 Stunden.
- Die LED der Anzeige schaltet während des Ladevorgangs rot auf um. Wenn der Ladevorgang abgeschlossen ist, leuchtet die Grüne LED auf.
- Um die Lebensdauer zu verlängern, achten Sie bitte darauf, dass der Akku bei seltenem Gebrauch alle sechs Monate vollständig aufgeladen wird.
- Blicken Sie nicht direkt in die Lichtquelle; andernfalls kann es zu Augenschäden kommen.
- Der Arbeitsscheinwerfer darf nicht in der Nähe einer Wärmequelle oder in einer ätzenden oder säurehaltigen Umgebung verwendet werden.
- Von Kindern fernhalten! Kinder sollten beaufsichtigt werden, um sicherzustellen, dass sie nicht mit dem Gerät spielen!
- Das Gerät hat eine zweijährige GARANTIE auf Verarbeitungs- und Materialfehler. Die Garantie gilt nicht für Schäden am Gerät, die durch Nichtbeachtung der Gebrauchsanweisung entstehen.
- Die Lichtquelle dieser Leuchte ist nicht austauschbar; wenn die Lichtquelle das Ende ihrer Lebensdauer erreicht, muss die gesamte Leuchte ersetzt werden.
- Diese Kennzeichnung weist darauf hin, dass dieses Produkt nicht mit anderem Hausmüll entsorgt werden darf. Um mögliche Schäden für die Umwelt oder die menschliche Gesundheit durch unkontrollierte Abfallentsorgung zu vermeiden, recyceln Sie es verantwortungsbewusst. Um die Wiederverwendung des nachhaltigen Materialwertes zu fördern, wenden Sie bitte die Rückgabe- und Sammelsysteme an oder kontaktieren Sie den Fachhändler, bei dem das Produkt gekauft wurde.
- Batterien und Akkus in Elektrogeräten enthalten sind, müssen nach Möglichkeit getrennt entsorgt werden. Entsorgen Sie verbrauchte Batterien und Akkus (nur im entladenen Zustand) immer gemäß den örtlichen Vorschriften und Anforderungen. Bei unsachgemäßer Entsorgung können giftige Inhaltsstoffe in die Umwelt gelangen, die gesundheitsschädliche Auswirkungen auf Menschen, Tiere und Pflanzen haben können. Auf diese Weise

erfüllen Sie Ihre gesetzlichen Verpflichtungen und tragen zum Umweltschutz bei.

PT
- A bateria não está totalmente carregada antes da entrega. O usuário deve carregar totalmente o produto antes de usá-lo pela primeira vez.
- Ligar este produto ao dispositivo de carregamento para carregar apenas através do cabo USB carregável.
- Utilize o adaptador CA para carregar com saída 5V1A ou 5V2A.
- O LED do indicador muda para vermelho durante o carregamento. Quando o carregamento estiver concluído, o LED ficará verde.
- Para prolongar a vida útil, certifique-se de que a bateria que está sendo usada com pouca frequência seja totalmente carregada a cada seis meses.
- Não olhe diretamente para a fonte de luz; caso contrário, poderá causar danos aos olhos.
- É proibido usar a lanterna de trabalho perto de uma fonte de calor ou em um ambiente corrosivo ou ácido.
- Mantenha-a longe das crianças! As crianças devem ser supervisionadas para garantir que não brinquem com o dispositivo!
- O dispositivo tem uma GARANTIA de dois anos contra defeitos de fabricação ou de materiais. A garantia não se aplica a danos ao dispositivo decorrentes de falha ou não cumprimento das instruções de operação.
- Deve retirar-se o dispositivo da fonte de luz sempre que atingir o seu ciclo de vida útil, pois a lâmpada não pode ser substituída.
- Esta marca indica que este produto não deve ser descartado com outros resíduos domésticos. Para evitar possíveis danos ao ambiente ou à saúde humana devido à eliminação descontrolada de resíduos, recicle-o de maneira responsável para promover a reutilização sustentável dos recursos materiais. Para devolver o seu dispositivo usado, utilize os sistemas de devolução e recolha ou contacte o retalhista onde comprou o produto. Pode levar este produto para um reciclagem seguro para o ambiente.
- As baterias e pilhas recarregáveis contidas em aparelhos elétricos devem ser descartadas separadamente sempre que possível. Sempre descarte as baterias usadas e as baterias recarregáveis (somente quando estiverem descarregadas) de acordo com os regulamentos e requisitos locais. O descarte inadequado pode resultar na liberação de ingredientes tóxicos no meio ambiente, o que pode causar efeitos adversos à saúde de pessoas, animais e plantas. Dessa forma,

você cumpriu suas obrigações legais e contribuirá para a proteção ambiental.

NO
- Batteriet er ikke fulladet ved levering. Brukeren skal lade produktet helt opp før det tas i bruk for første gang.
- Koble dette produktet til ladeenheten for lading kun via den tilhørende USB-kabelen.
- Bruk vekselstrømadapteren med utgangseffekt 5V1A eller 5V2A til lading. Ladetid: 7 timer.
- LED-lampen på indikatoren skifter til rødt under lading, mer ladingen er fullført, lyser den grønne LED-lampen.
- For å forlenge levetiden vil du sørge for at batteriet som brukes sjelden, lades hver kjøp hvert halvår.
- Ikke se direkte på lyskilden; dette kan føre til øyeskader.
- Det er forbudt å bruke arbeidslampen i nærheten av varmekilde eller i et ætende eller sur miljø.
- Hold den borte fra barn og dyr. Barn og dyr bør under oppsyn for å sikre at de ikke leker med apparatet!
- Apparatet har to års GARANTI mot fabrikasjons- og materialfeil. Garantien gjelder ikke for skader på apparatet som skyldes at bruksanvisningen ikke er fulgt.
- Dette produktet har innebygd LED, lyskilden i denne armaturen kan ikke bytes ut; når lyskilden når slutten av sin levetid, skal hele armaturen bytes ut.
- Denne merkingen indikerer at dette produktet ikke bør kastes sammen med andre husholdningsavfall. For å forhindre mulig skade på miljøet eller menneskers helse fra ukontrollert avfallshåndtering, resirkler det ansvarlig for å fremme bærekraftig gjenbruk av materielle ressurser. For å returnere den brukte enheten, bruk return- og innsamlingssystemene eller kontakt forhandleren der produktet ble kjøpt. De vil ta dette forhandleren tilbake for miljømessig resirkulering.
- Batterier og oppladbare batterier i elektriske apparater bør kastes separat når det er mulig. Kast alltid brukte batterier og oppladbare batterier (kun når de er utladet) i henhold til lokale forskrifter og krav. Feilaktig avhending kan føre til giftige stoffer slippes ut i miljøet, noe som kan ha negative helseeffekter på mennesker, dyr og planter. På denne måten oppfyller du dine juridiske forpliktelser og bidrar til å beskytte miljøet.

FI
- Akkua ei ole ladattu täyteen ennen toimitusta. Käyttäjän on ladattava tuote täysin ennen ensimmäistä käyttökertaa.
- Liitä tämä tuote latausliitteeseen latausta varten vain tukevalla USB-kaapelilla.
- Käytä latamiseen verkkolaitetta, jonka lähtö on 5V1A tai 5V2A. Latausaika: 7 tuntia.
- Merkkivalon LED vaihtuu punaiseksi latauksen aikana. Jos lataus on valmis, ohjaa LED-valo syttyy. Kyllästyneen akun käyttöiän pidentämiseksi varmista, ettet käytä kuukauden ahkeraa akkua vähintään kuuden kuukauden välein.
- Ole hyvä ja tuotteen käyttämisen aikana ole suoraan valonlähteessä, muuten se voi aiheuttaa silmävamman.
- Tuvalaisinta ei saa käytössä lähellä lämmönlähdettä tai syövyttävässä tai happamessa ympäristössä.
- Pidä poissa lasten ulottuvilta! Lapsia on valvottava, jotta varmistaisit, etteivät ne leikki laitteella!
- Laitteella on kahden vuoden TAKUU valmistus- tai materiaalivirheiden varalta. Takuu ei koske laitteen vaurioita, jotka johtuvat käyttöohjeiden noudattamatta jättämisestä.
- Tässä tuotteessa on sisäänrakennettu LED, tämän valaisimen valonlähde ei voi vaihtaa; kun valonlähde saavuttaa käyttöikänsä lopun, koko valaisin on vaihdettava.
- Merkinnällä ilmoitetaan, ettei tuotetta saa heittää muiden kotitalousjätteen mukana. Vältä vahingon aiheuttamisen ympäristölle ja ihmisten terveydelle haitallisen kontrollittomasti hävitettävän jätteen kerääminen yhdessä muiden kodinsähkö- ja elektroniikkajätteiden kanssa. Palauta käytetty laite vastuullisen kierrätyksen edistämiseksi palautus- ja keräysjärjestelmän tai ota yhteys tuotteen ostopaikan jälleenmyyjään. Tämä jälleenmyyjä voi ottaa tuotteen ympäristöystävällisen kierrätyksen vastaanottaakseen.
- Akkuja ja ladattavia akkuja, jotka sisältyvät sähkölaitteisiin, on mahdollisuuksien mukaan hävitettävä erikseen. Hävitä käytetyt akut ja ladattavat akut (vain silloin, kun ne ovat tyhjennetyt) aina paikallisten määräysten ja vaatimusten mukaisesti. Virheellinen hävittäminen voi johtaa myrkyllisten aineosien vapautumiseen ympäristöön, mikä voi olla haitallista terveydelle: siis ihmisille, eläimille ja kasvelle. Näin täytät lakisääteiset velvoitteesi ja edistät ympäristönsuojelua.

SV
- Batteri er inte tillräckligt laddat när den används för första gången.
- Anslut denna produkt till laddningsenheten för laddning endast via den medföljande USB-kabeln.
- Använd nätadaptern med utgång på 5V1A eller 5V2A för laddning. Laddningstid: 7 timmar.
- LED-lampan på indikatorn lyser rött under laddning, den kommer att lysa grönt efter fullladdning.
- Om du vill förlänga livslängden för ofta begagnade batterier ska du se till att du laddar batteriet minst en gång om det inte har varit i bruk i en månad.
- Se till att du inte tittar direkt på ljuskällan, det kan orsaka ögonskador.
- Det är förbjudet att använda arbetslampan nära en värmekälla eller i en frätande eller sur miljö.
- Håll borta från barn! Barn bör hållas under uppsikt för att de inte leker med apparaten!
- Enheten har en tvåårig GARANTI mot tillverkningsfel och materialfel. Garantin gäller inte för skador på enheten som uppstår på grund av att bruksanvisningen inte har följts.
- Denna produkt har inbyggd LED, ljuskällan i denna armatur kan inte byts ut; när ljuskällan har slutat av sin livslängd skall hela armaturen bytas ut.
- Denna märkning indikerar att denna produkt inte ska kasseras med annat hushållsavfall. För att förebygga eventuella skador på miljön eller människors hälsa genom okontrollerad avfallshantering, är återvinning av ansvarsfullt sätt att främja en hållbar återanvändning av materialresurser. För att returnera din begagnade enhet, ska return- och insamlingssystemen användas eller kontakta återförsäljaren där produkten köptes. De kan hämta denna produkten för miljösäker återvinning.
- Batterier och uppladdningsbara batterier som ingår i elektriska apparater måste kasseras separat när det är möjligt. Kassera alltid förbrukade batterier och uppladdningsbara batterier (endast när de är urladdade) i enlighet med lokala bestämmelser och krav. Felaktig avfallshantering kan leda till att giftiga ämnen släpps ut i miljön, vilket kan ha negativa hälsoeffekter på människor, djur och växter. På detta sätt uppfyller du dina lagstadgade skyldigheter och bidrar till att skydda miljön.