TRADE FORCE®

Any job, anywhere.

- EN Rechargeable Flashlight
- NL Oplaadbare zaklamp
- FR Lampe de poche rechargeable
- IT Torcia ricaricabile
- ES Linterna recargable
- DE Wiederaufladbare Taschenlampe
- PT Lanterna recarregável
- NO Oppladbar lommelykt
- FI Ladattava taskulamppu
- SV Uppladdningsbar ficklampa

Instructions for use

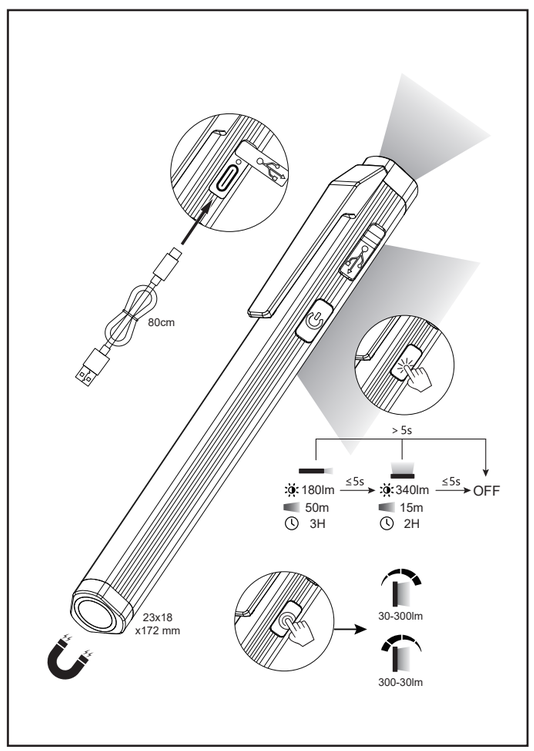

EN
- The battery is not fully charged before delivery. The user shall fully charge this product before using it for the first time.
- Please connect this product to the charging device for charging only via the supporting USB cable.
- Please use the AC adapter with output 5V1A or 5V2A for charging. Charging time: 2 hrs.
- The indicator light is red, indicating the charging started; and, the indicator light is green,indicating the charging completed.
- To extend the service life, please make sure that the battery under infrequent use is fully charged every six months.
- Do not directly stare at the light source; otherwise it may cause eye damage.
- It is prohibited to use the torch near a heat source or in a corrosive or acidic environment.
- Keep away from children! Children should be supervised in order to ensure that they do not play with the device!
- The device has a two years WARRANTY against faulty workmanship or materials. The guarantee does not apply to damage to the device arising through a failure to comply with the operating instructions.
- This product has LED build-in, the light source of this luminaire is not replaceable; when the light source reaches its end of life the whole luminaire shall be replaced.
- This marking indicates that this product should not be disposed with other household wastes. To prevent possible harm to the environment or human health from uncontrolled waste disposal, recycle it responsibly to promote the sustainable reuse of material resources. To return your used device, please use the return and collection systems or contact the retailer where the product was purchased. They can take this product for environmental safe recycling.
- Batteries and rechargeable batteries contained in electrical appliances must be disposed of separately whenever possible. Always dispose of used batteries & rechargeable batteries [only when discharged] in accordance with the local regulations and requirements. Improper disposal may result in toxic ingredients being released into the environment, which may have adverse health effects on humans, animals and plants. In this way you will fulfil your legal obligations and contribute to environmental protection.

NL
- De batterij is niet volledig opgeladen voor levering. De gebruiker moet dit product volledig opladen voordat hij het voor de eerste keer gebruikt.
- Sluit dit product aan op het oplaadapparaat alleen opladen via de ondersteunende USB-kabel.
- Gebruik de AC-adapter met een uitgang 5V1A of 5V2A voor het opladen. Oplaadtijd: 2 uur.
- De LED van de indicator wordt rood tijdens het tijdens het opladen. Als het opladen is voltooid, gaat de groene LED branden.
- Om de levensduur te verlengen, dient u ervoor te zorgen dat de batterij bij weinig gebruik om de zes maanden volledig wordt opgeladen.
- Staar niet rechtstreeks in de lichtbron, anders kan dit oogletsel veroorzaken.
- Het is verboden de werklamp te gebruiken in de buurt van een warmtebron of in een corrosieve of zure omgeving.
- Buiten bereik van kinderen houden! Kinderen moeten onder toezicht staan om ervoor te zorgen dat ze niet met het apparaat spelen!
- Het apparaat heeft twee jaar GARANTIE tegen fabricage- en materiaalfouten. De garantie is niet van toepassing op schade aan het apparaat die is ontstaan door het niet naleven van de gebruiksaanwijzing.
- Dit product heeft LED ingebouwd, de lichtbron van dit armatuur is niet vervangbaar; wanneer de lichtbron het einde van zijn levensduur bereikt, moet het hele armatuur worden vervangen.
- Deze markering geeft aan dat dit product niet met ander huishoudelijk afval mag worden weggegooid. Om mogelijke schade aan het milieu of de volksgezondheid door ongecontroleerde afvalverwijdering te voorkomen, dient u het op verantwoorde wijze te recyclen om het duurzame hergebruik van materiële grondstoffen te bevorderen. Om uw gebruikte apparaat te retourneren, kunt u gebruik maken van de retour- en inzamelsystemen of contact opnemen met de groothandel waar het product is gekocht. Zij kunnen dit product innemen voor milieuveilige recycling.
- Batterijen en oplaadbare batterijen in elektrische apparaten moeten indien mogelijk apart worden weggegooid. Gooi gebruikte batterijen en oplaadbare batterijen altijd [alleen als ze ontladen zijn] weg volgens de plaatselijke voorschriften en vereisten. Onjuiste verwijdering kan ertoe leiden dat giftige bestanddelen in het milieu terechtkomen, wat schadelijke gevolgen kan hebben voor de gezondheid van mensen, dieren en planten. Op deze manier voldoet u aan uw wettelijke verplichtingen en draagt u bij aan de bescherming van het milieu.

FR
- La batterie n'est pas complètement chargée avant

Manufacturer:Sonepar Global Sourcing SA
Chemin Louis-Hubert 3
1213 Petit-Lancy, Switzerland

Importers: www.buytradeforce.com/Support/Where
Contact: Sonepar France Distribution SAS
18-20 Quai Du Point Du Jour,
92100 Boulogne-Billancourt, France

3.7V 650mAh IP20 IK07 CE

0009870002

Any job, anywhere.

la livraison. L'utilisateur doit charger complètement ce produit avant de l'utiliser pour la première fois.
- Veuillez connecter ce produit à l'appareil de chargement pour le charger uniquement via le câble USB correspondant.
- Veuillez utiliser l'adaptateur secteur avec une sortie de 5V1A ou 5V2A pour le charge. Temps de charge : 2 heures.
- La LED du l'indicateur passe au rouge pendant la charge, lorsque la charge est terminée, le voyant vert s'allume.
- Pour prolonger la durée de vie de la batterie, veillez à charger complètement la batterie tous les six mois au moins.
- Ne fixez pas directement la source lumineuse, sous peine de provoquer des lésions oculaires.
- Il est interdit d'utiliser la lampe de travail à proximité d'une source de chaleur ou dans un environnement corrosif ou acide.
- Tenir à l'écart des enfants ! Les enfants doivent être surveillés afin de s'assurer qu'ils ne jouent pas avec l'appareil !
- L'appareil bénéficie d'une GARANTIE de deux ans contre les défauts de fabrication ou de matériaux. La garantie ne s'applique pas aux dommages causés à l'appareil par le non-respect des instructions d'utilisation.
- Ce produit est équipé de LED, la source lumineuse de ce luminaire n'est pas remplaçable ; lorsque la source lumineuse atteint sa fin de vie, l'ensemble du luminaire doit être remplacé.
- Ce marquage indique que ce produit ne doit pas être jeté avec d'autres déchets ménagers. Afin de prévenir tout dommage éventuel à l'environnement ou à la santé humaine dû à l'élimination incontrôlée des déchets, il convient de le recycler de manière responsable afin de promouvoir la réutilisation durable des ressources matérielles. Pour retourner votre appareil usagé, veuillez utiliser les systèmes de retour et de collecte ou contacter le détaillant où le produit a été acheté. Celui-ci peut prendre ce produit pour un recyclage environnemental sûr.
- Les piles et les batteries rechargeables contenues dans les appareils électriques doivent être mises en rebut séparément dans la mesure du possible. Mettez toujours en rebut les piles et les batteries rechargeables usagées (uniquement lorsqu'elles sont déchargées) conformément aux réglementations et aux exigences locales. Une élimination incorrecte risque d'entraîner de graves effets néfastes sur la santé des êtres humains, des animaux et des plantes. Vous remplirez ainsi vos obligations légales et contribuerez alla tutela

IT
- La batteria non è completamente carica prima della consegna. L'utente deve caricare completamente il prodotto prima di utilizzarlo per la prima volta.
- Collegare il prodotto al dispositivo di ricarica solo tramite il cavo USB di supporto.
- Per la ricarica, utilizzare l'adattatore CA con uscita 5V1A o 5V2A Tempo di ricarica: 2 ore.
- Il LED dell'indicatore diventa rosso durante la carica. Se la carica è completata, il LED verde si accende.
- Per prolungare la durata della batteria, assicurarsi che la batteria utilizzata in modo vengo caricata completamente ogni tre mesi.
- Non fissare direttamente la sorgente luminosa, altrimenti potrebbe causare danni agli occhi.
- È vietato utilizzare la lampada di lavoro vicino a una fonte di calore o in un ambiente corrosivo o acido.
- Tenere lontano dai bambini! I bambini devono essere controllati per evitare che giochino con il dispositivo!
- Il dispositivo ha una GARANZIA di due anni contro i difetti di fabbricazione o di materiale. La garanzia non si applica al danni al dispositivo derivanti dalla mancata osservanza delle istruzioni per l'uso.
- Questo prodotto è dotato di LED, la sorgente luminosa di questo apparecchio non è sostituibile; quando la sorgente luminosa raggiunge la fine del suo ciclo di vita, l'intero apparecchio deve essere sostituito.
- Questo marchio indica che questo prodotto non deve essere gettato con altri rifiuti domestici in tutta l'UE. Per prevenire possibili danni all'ambiente o alla salute umana derivanti dallo smaltimento incontrollato dei rifiuti, riciclalo in modo responsabile per promuovere il riutilizzo sostenibile delle risorse materiali. Per restituire il dispositivo usato, utilizzare i sistemi di restituzione e raccolta o contattare il rivenditore presso il quale è stato acquistato il prodotto. Può utilizzare il dispositivo per un riciclaggio sicuro per l'ambiente.
- Le batterie e le batterie ricaricabili contenute negli apparecchi elettrici devono essere smaltite separatamente, se possibile. Smaltire sempre le batterie e le batterie ricaricabili usate (solo se descaricate) di accordo con la normativa e i requisiti locali. La smaltimento improprio può provocare il rischio nell'ambiente di sostanze tossiche dannose possono avere effetti negativi sulla salute di persone, animali e piante. In questo modo, adempirai ai vostri obblighi legali e contribuirai alla tutela

ES
- La batería no está completamente cargada antes de su entrega. El usuario debería cargar completamente este producto antes de utilizarlo por primera vez.
- Por favor, conecte este producto al dispositivo de carga solo a través del cable compatible USB.
- Por favor, utilice el adaptador de CA con salida 5V1A o 5V2A para cargar. Tiempo de carga: 2 horas.
- El LED del indicador muda para vermelho durante o carregamento. Se o carregamento estiver concluído, o LED verde acende.
- Para prolongar a vida útil, certifique-se de que a bateria está totalmente carregada a cada seis meses.
- Não olhe diretamente para a luz do LED.
- É proibido usar a lanterna de trabalho perto de uma fonte de calor ou em um ambiente corrosivo ou ácido.
- Manter longe das crianças! As crianças devem ser supervisionadas para garantir que não brinquem com o dispositivo!
- O dispositivo tem uma GARANTIA de dois anos contra defeitos de fabricação ou de materiais. A garantia não se aplica a danos ao dispositivo decorrentes de falha no cumprimento das instruções de operação.
- Esse produto tem LEDs embutidos; a fonte da luz desse luminária não é substituível; quando a fonte de luz chegar ao fim da sua vida útil, toda a luminária deverá ser substituída.
- Esta marca indica que este produto não deve ser descartado com outros detritos domésticos. Para evitar possíveis danos ao ambiente ou à saúde humana por eventuais detritos não controlados, recicle-o de maneira responsável para promover a reutilização sustentável dos recursos materiais. Para devolver o seu produto usado, utilize os sistemas de devolução e recolha ou contacte o comerciante onde o comprou. Pode levar este produto a um reciclagem seguro para o meio ambiente.
- Las pilas y baterías recargables contenidas en aparatos eléctricos deben descartarse por separado siempre que sea posible. Elimine siempre las pilas y baterías recargables usadas (solo cuando estén descargadas) de acuerdo con la normativa y los requisitos locales. La eliminación inadecuada puede dar lugar a la liberación de ingredientes tóxicos en el medio ambiente, que pueden tener efectos adversos para la salud de las personas, los animales y las plantas. De esta modo, cumplirá con sus obligaciones legales y contribuirá a la protección del

DE
- Der Akku ist vor der Auslieferung nicht vollständig aufgeladen. Der Benutzer sollte dieses Produkt vor dem ersten Gebrauch vollständig aufladen.
- Schließen Sie dieses Produkt zum Aufladen nur über das unterstützende USB-Kabel an das Ladegerät an.
- Verwenden Sie zum Aufladen den AC-Adapter mit einem Ausgang von 5V1A oder 5V2A Aufladezeit: 2 Stunden.
- Die LED der Anzeige schaltet beim Laden rot ein und bei vollständiger Ladung grün.
- Um die Lebensdauer zu verlängern, achten Sie bitte darauf, dass der Akku bei seltenem Gebrauch alle sechs Monate vollständig aufgeladen wird.
- Blicken Sie nicht direkt in die Lichtquelle; andernfalls kann es zu Augenschäden kommen.
- Der Arbeitsscheinwerfer darf nicht in der Nähe einer Wärmequelle oder in einer ätzenden oder säurehaltigen Umgebung verwendet werden.
- Von Kindern fernhalten! Kinder sollten beaufsichtigt werden, um sicherzustellen, dass sie nicht mit dem Gerät spielen!
- Das Gerät hat eine zweijährige GARANTIE auf Verarbeitungs- und Materialfehler. Die Garantie gilt nicht für Schäden am Gerät, die durch Nichtbeachtung der Gebrauchsanweisung entstehen.
- Die Lichtquelle dieser Leuchte ist nicht austauschbar; wenn die Lichtquelle das Ende ihrer Lebensdauer erreicht, muss die gesamte Leuchte ersetzt werden.
- Diese Kennzeichnung weist darauf hin, dass dieses Produkt EU-weit nicht mit anderem Hausmüll entsorgt werden darf. Um mögliche Gesundheit durch unkontrollierte Abfallentsorgung zu vermeiden, recyceln Sie es verantwortungsbewusst. Um die nachhaltige Wiederverwendung der natürlichen Ressourcen zu fördern, verwenden Sie bitte die Rückgabe- und Sammelsysteme oder wenden Sie sich an den Händler, bei dem das Produkt gekauft wurde.
- Batterien und Akkus, die in Elektrogeräten enthalten sind, müssen nach Möglichkeit getrennt entsorgt werden. Entsorgen Sie verbrauchte Batterien und Akkus (nur im entladenen Zustand) immer gemäß der örtlichen Vorschriften und Anforderungen. Bei unsachgemäßer Entsorgung können giftige Inhaltsstoffe in die Umwelt gelangen, die gesundheitsschädliche Auswirkungen auf Menschen, Tiere und Pflanzen haben können. Auf diese Weise

eller Sie Ihre gesetzlichen Verpflichtungen und tragen zum Umweltschutz bei.

PT
- A bateria não está totalmente carregada antes da entrega. O usuário deve carregar totalmente o produto antes de usá-lo pela primeira vez.
- Ligar este produto ao dispositivo de carregamento apenas através do cabo USB compatível.
- Utilize o adaptador CA com saída 5V1A ou 5V2A para carregar. Tempo de carregamento: 2 horas.
- O LED do indicador muda para vermelho durante o carregamento. Se o carregamento estiver concluído, o LED verde acende.
- Para prolongar a vida útil, certifique-se de que a bateria está totalmente carregada a cada seis meses.
- Não olhe diretamente para a luz do LED.
- É proibido usar a lanterna de trabalho perto de uma fonte de calor ou em um ambiente corrosivo ou ácido.
- Manter longe das crianças! As crianças devem ser supervisionadas para garantir que não brinquem com o dispositivo!
- O dispositivo tem uma GARANTIA de dois anos contra defeitos de fabricação ou de materiais. A garantia não se aplica a danos ao dispositivo decorrentes da falha no cumprimento das instruções de operação.
- Este produto tem LEDs embutidos; a fonte da luz desse luminária não é substituível; quando a fonte de luz chegar ao fim da sua vida útil, toda a luminária deverá ser substituída.
- Esta marca indica que este produto não deve ser descartado com outros detritos domésticos. Para evitar possíveis danos ao ambiente ou à saúde humana por eventuais detritos não controlados, recicle-o de maneira responsável para promover a reutilização sustentável dos recursos materiais. Para devolver o seu produto usado, utilize os sistemas de devolução e recolha ou contacte o comerciante onde o comprou. Pode levar este produto a um reciclagem seguro para o meio ambiente.
- As baterias e baterias recarregáveis contidas em aparelhos elétricos devem sempre ser descartadas separadamente sempre que possível. Sempre descarte as baterias usadas e as baterias recarregáveis (somente quando descarregadas) de acordo com os regulamentos e requisitos locais. O descarte inadequado pode resultar na liberação de ingredientes tóxicos no meio ambiente, o que pode danificar os seus

FI
- Akkua ei ole ladattu täyteen ennen toimitusta. Käyttäjän on ladattava tämä tuote täyteen ennen ensimmäistä käyttökertaa.
- Liitä tämä tuote latausliitäntään latausta varten vain tukevalla USB-kaapelilla.
- Käytä latausmeen verkkolaitetta, jonka lähtö on

voge comprira suas obrigações legais e contribuirá para a proteção ambiental.

NO
- Batteri er ikke fulladet før levering. Brukeren skal lade produktet helt opp før det tas i bruk for første gang.
- Koble dette produktet til ladeenheten for lading kun via den tilhørende USB-kabelen.
- Bruk vekselstrømadapteren med utgangsEffekt 5V1A eller 5V2A til lading. Ladetid: 2 timer.
- LED-lampen på indikatoren skifter til rødt under lading. Når ladingen er fullført, tennes den grønne LED-lampen.
- For å forlenge levetiden bør du sørge for at batteriet som brukes sjelden, lades helt opp hver halvår.
- Stirr ikke direkte på kjelden, de dette kan føre til øyeskader.
- Det er forbudt å bruke arbeidslampen i nærheten av en varmekilde eller i et etsende eller surt miljø.
- Hold den borte fra barn! Barn må holdes under overvåkning for å sikre at de ikke leker med apparatet!
- Apparatet har en GARANTI mot fabrikasjons- og materialfeil.Garantien gjelder ikke for skader på apparatet som skyldes at bruksanvisningen ikke er fulgt.
- Dette produktet har innebygd LED, lyskilden i denne armaturen kan ikke byttes ut; når lyskilden når sitt levetid, skal hele armaturen byttes ut.
- Denne merkingen indikerer at dette produktet ikke skal kastes sammen med andre husholdningsavfall. For å forhindre mulig skade på miljøet eller menneskers helse på grunn av ukontrollert avfallshåndtering, resirkuler det ansvarlig for å fremme bærekraftig gjenbruk av materielle ressurser. Returner brukte enheten, bruk retur- og innsamlingssystemene eller kontakt forhandleren der produktet ble kjøpt. De kan ta dette produktet for miljøvennlig resirkulering.
- Batterier og oppladbare batterier i elektriske utstyr som inneholder produktet bør om mulig alltid bortskaffes separat. Kast aldri brukte batterier og oppladbare batterier (kun når de er utladet) i henhold til lokale forskrifter og krav. Feilaktig avhending kan føre til giftige stoffer slippes ut i miljøet, noe som kan ha negative virkninger på helsen til mennesker, dyr og planter. På denne måten oppfyller dir dine juridiske forpliktelser og bidrar til å beskytte miljøet.

SV
- Batteriet är inte fulladdat före leverans. Användaren skall ladda produkten helt innan den används för första gången.
- Anslut denna produkt till laddningsenheten för laddning endast via den medföljande USB-kabeln.
- Använd nätadaptern med utgång 5V1A eller 5V2A för laddning. Laddningstid: 2 timmar.
- LED-lampan på indikatorn lyser rött under laddning. Om laddningen är klar tänds den gröna LED-lampan.
- För att förlänga livslängden, gör att batteriet som används sällan laddas fullt minst två gånger om året.
- Stirra inte direkt på ljuskällan, eftersom det kan orsaka ögonskador.
- Det är förbjudet att använda arbetslampan nära en värmekälla eller i en frätande eller sur miljö.
- Mekaniskt LED vattnul beständiskt läuksen läuksuukanen läjkessä oleva kaddanen tähyen kuuden läuksen läjkessä läyhkä läyhä läyhä läyh