TRADE FORCE®

Any job, anywhere.

EN Portable Worklight
NL Draagbare werklamp
FR Lampe de travail portable
IT Lampada da lavoro portatile
ES Faro de trabajo portátil
DE Tragbarer Arbeitsscheinwerfer
PT Luz de trabalho portátil
NO Bærbar arbeidslykt
FI Kannettava työvalo
SV Bärbar arbetslampa

Instructions for use

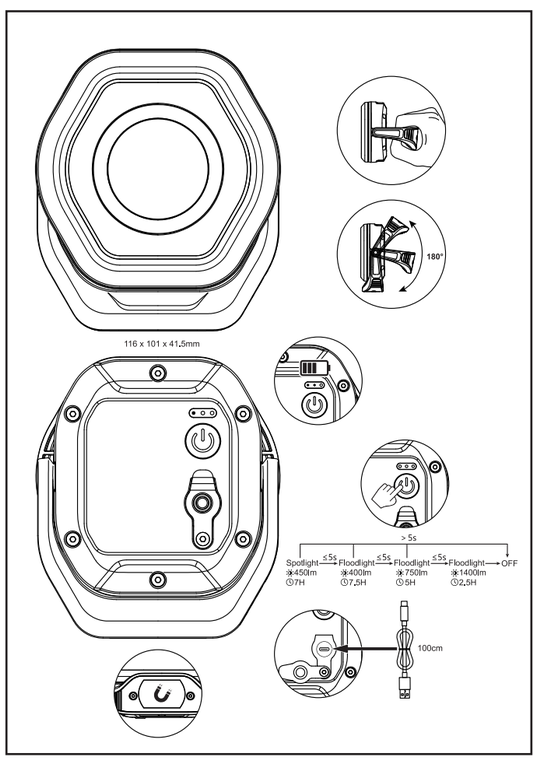




EN
- The battery is not fully charged before delivery. The user shall fully charge this product before using it for the first time.
- Please connect this product to the charging device for charging only via the supporting USB cable.
- Please use the AC adapter with output 5V1A or 5V2A for charging. Charging time: 4 hours.
- The battery indicator will blink during charging. All the battery indicator will stay lighting up after finished the charging. If the battery indicator did not light up, please remove the charger and try again.
- To extend the service life, please make sure that the battery under infrequent use is fully charged every six months.
- Do not directly stare at the light source; otherwise it may cause eye damage.
- It is prohibited to use the worklight near a heat source or in a corrosive or acidic environment.
- Keep away from children! Children should be supervised in order to ensure that they do not play with the device!
- The device has a two years WARRANTY against faulty workmanship or materials. The guarantee does not apply to damage to the device arising through a failure to comply with the operating instructions.
- This product has LED build-in, the light source of this luminaire is not replaceable; when the light source reaches its end of life the whole luminaire shall be replaced.
- This marking indicates that this product should not be disposed with other household wastes. To prevent possible harm to the environment or human health from uncontrolled waste disposal, recycle it responsibly to promote the sustainable reuse of material resources. To return your used device, please use the return and collection systems or contact the retailer where the product was purchased. They can take this product for environmental safe recycling.
- Batteries and rechargeable batteries contained in electrical appliances must be disposed of separately whenever possible. Always dispose of used batteries & rechargeable batteries [only when discharged] in accordance with the local regulations and requirements. Improper disposal may result in toxic ingredients being released into the environment, which may have adverse health effects on humans, animals and plants. In this way you will fulfil your legal obligations and contribute to environmental protection.

NL
- De batterij is niet volledig opgeladen voor levering. De gebruiker moet dit product volledig opladen voordat hij het voor de eerste keer gebruikt.
- Sluit dit product aan op het oplaadapparaat alleen opladen via de ondersteunende USB-kabel.
- Gebruik de AC-adapter met een uitgang 5V1A of 5V2A voor het opladen. Oplaadtijd: 4 uur.
- De batterij-indicator knippert tijdens het opladen. Alle batterij-indicatoren blijven branden nadat het opladen is voltooid. Als de batterij-indicator niet oplicht, verwijder dan de oplader en probeer het opnieuw.
- Om de levensduur te verlengen, dient u ervoor te zorgen dat de batterij bij weinig gebruik om de zes maanden volledig wordt opgeladen.
- Staar niet rechtstreeks in de lichtbron, anders kan dit oogletsel veroorzaken.
- Het is verboden de werklamp te gebruiken in de buurt van een warmtebron of in een corrosieve of zure omgeving.
- Buiten bereik van kinderen houden! Kinderen moeten onder toezicht staan om ervoor te zorgen dat ze niet met het apparaat spelen!
- Het apparaat heeft twee jaar GARANTIE tegen fabricage- en materiaalfouten. De garantie is niet van toepassing op schade aan het apparaat die is ontstaan door het niet naleven van de gebruiksaanwijzing.
- Dit product heeft LED ingebouwd, de lichtbron van dit armatuur is niet vervangbaar; wanneer de lichtbron het einde van zijn levensduur bereikt, moet het hele armatuur worden vervangen.
- Deze markering geeft aan dat dit product niet met ander huishoudelijk afval mag worden weggegooid. Om mogelijke schade aan het milieu of de volksgezondheid door ongecontroleerde afvalverwijdering te voorkomen, dient u het op verantwoorde wijze te recyclen om het duurzame hergebruik van materiële grondstoffen te bevorderen. Om uw gebruikte apparaat te retourneren, kunt u gebruik maken van de retour- en inzamelsystemen of contact opnemen met de groothandel waar het product is gekocht. Zij kunnen dit product innemen voor milieuveilige recycling.
- Batterijen en oplaadbare batterijen in elektrische apparaten moeten indien mogelijk apart worden weggegooid. Gooi gebruikte batterijen en oplaadbare batterijen altijd [alleen als ze ontladen zijn] weg volgens de plaatselijke voorschriften en vereisten. Onjuiste verwijdering kan ertoe leiden dat giftige bestanddelen in het milieu terechtkomen, wat schadelijke gevolgen kan hebben voor de gezondheid van mensen, dieren en planten. Op deze manier voldoet u aan uw wettelijke verplichtingen en draagt u bij aan de bescherming van het milieu.



Manufacturer:Sonepar Global Sourcing SA
Chemin Louis-Hubert 3
1213 Petit-Lancy, Switzerland

Importers: www.buytradeforce.com/Support/Where
Contact: Sonepar France Distribution SAS
18-20 Quai Du Point Du Jour,
92100 Boulogne-Billancourt, France

**3.7V 5200mAh IP65 IK07**
**CE -10°C~40°C**

**0006940001**

Any job, anywhere.

FR
- La batterie n'est pas entièrement chargée avant la livraison. L'utilisateur doit charger entièrement ce produit avant de l'utiliser pour la première fois.
- Veuillez connecter ce produit à l'appareil de chargement pour le charger uniquement via le câble USB correspondant.
- Veuillez utiliser l'adaptateur secteur avec une sortie de 5V1A ou 5V2A pour la charge. Temps de charge : 4 heures.
- L'indicateur de batterie clignote pendant la charge. Tous les indicateurs de la batterie resteront allumés après la fin de la charge. Si vous ne voyez pas de lumière, retirez le chargeur et essayez.
- Pour prolonger la durée de vie de la lampe, veillez à charger complètement la batterie tous les six mois en cas d'utilisation peu fréquentes.
- Ne fixez pas directement la source lumineuse, sous peine de provoquer des lésions oculaires.
- Il est interdit d'utiliser la lampe de travail à proximité d'une source de chaleur ou dans un environnement corrosif ou acide.
- Tenir à l'écart des enfants ! Les enfants doivent être surveillés afin de s'assurer qu'ils ne jouent pas avec l'appareil !
- L'appareil bénéficie d'une GARANTIE de deux ans contre des défauts de fabrication ou de matériaux. La garantie ne s'applique pas aux dommages causés à l'appareil par le non-respect des instructions d'utilisation.
- Ce produit est équipé de LED, la source lumineuse de cet luminaire ne peut pas être remplacée ; lorsque la source lumineuse atteint sa fin de vie, l'ensemble du luminaire doit être remplacé.
- Ce marquage indique que ce produit ne doit pas être jeté avec d'autres déchets ménagers. Afin de prévenir tout dommage éventuel à l'environnement ou à la santé humaine dû à l'élimination incontrôlée des déchets, il convient de le recycler de manière responsable afin de promouvoir la réutilisation durable des ressources matérielles. Pour retourner votre appareil usagé, veuillez utiliser les systèmes de retour et de collecte de restitution et contacter le détaillant où le produit a été acheté. Celui-ci peut prendre ce produit pour un recyclage respectueux de l'environnement.
- Les piles et les batteries rechargeables contenues dans les appareils électriques doivent être mises en vente séparément dans la mesure du possible. Mettez toujours en vente les piles et les batteries rechargeables usagées [uniquement lorsqu'elles sont déchargées]. Conformément aux dispositions et aux exigences locales. Une élimination incorrecte peut entraîner des effets nocifs sur la santé humaine, les animaux et les plantes. De cette manière, vous remplissez vos obligations légales et contribuez à la protection de l'environnement, ce qui peut avoir des effets néfastes



IT
- La batteria non è completamente carica prima della consegna. Prima dell'uso, l'utente deve caricare completamente il prodotto per la prima volta.
- Collegare il prodotto al dispositivo di ricarica solo tramite il cavo USB di supporto.
- Per la ricarica, utilizzare l'adattatore CA con uscita 5V1A o 5V2A. Tempo di ricarica: 4 ore.
- L'indicatore della batteria lampeggia durante la carica. Al termine della carica, tutti gli indicatori della batteria non si accendono, rimuovere il caricatore e riprovare.
- Per prolungare la durata della batteria, assicurarsi che la batteria utilizzata rarado venga caricata completamente ogni sei mesi.
- Non fissare direttamente la sorgente luminosa, altrimenti potrebbe causare danni oculari.
- È vietato utilizzare la lampada da lavoro vicino a una fonte di calore o in un ambiente corrosivo o acido.
- Tenere lontano dai bambini! I bambini devono essere sorvegliati per evitare che giochino con il dispositivo!
- Il dispositivo ha una GARANZIA di due anni contro i difetti di fabbricazione o materiale. La garanzia non si applica a danni al dispositivo derivanti dalla mancata osservanza delle istruzioni per l'uso.
- Questo prodotto è dotato di LED, la sorgente luminosa di questo apparecchio non è sostituibile; quando la sorgente luminosa raggiunge la fine del suo ciclo di vita, l'intero apparecchio deve essere sostituito.
- Questo marchio indica che questo prodotto non deve essere smaltito con altri rifiuti domestici in tutta l'UE. Per prevenire possibili danni all'ambiente o alla salute umana derivanti dallo smaltimento incontrollato dei rifiuti, riciclalo in modo responsabile per promuovere il riutilizzo sostenibile delle risorse materiali. Per restituire il dispositivo usato, utilizza il sistema di restituzione e raccolta o contattare il rivenditore presso il quale è stato acquistato il prodotto; che può utilizzare il prodotto per un riciclaggio sicuro per l'ambiente.
- Le batterie e le batterie ricaricabili contenute negli apparecchi elettrici devono essere smaltite separatamente, se possibile. Smaltire sempre le batterie e le batterie ricaricabili usate [solo se scariche]. In conformità alle normative e ai requisiti locali. Lo smaltimento improprio può provocare il rilascio nell'ambiente di sostanze tossiche che

ES
- La batería no está completamente cargada antes de la entrega. El usuario deberá cargar completamente este producto antes de utilizarlo por primera vez.
- Por favor, conecte este producto al dispositivo de carga solo a través del cable USB.
- Por favor, utilice el adaptador de CA con salida 5V1A o 5V2A para la carga. Tiempo de carga: 4 horas.
- El indicador de batería parpadeará durante la carga. Todos los indicadores de batería permanecerán encendidos una vez finalizada la carga. Si los indicadores de batería no se encienden, por favor, retire el cargador y inténtelo de nuevo.
- Para prolongar la vida útil, asegúrese de que la batería que está en el indicador de la batería no se descargue completamente cada seis meses.
- No mire directamente a la luente de luz, de lo contrario podría dañar los ojos.
- Está prohibido utilizar el foco de trabajo cerca de una fuente de calor o en un entorno corrosivo o ácido.
- Mantenga alejado de los niños. Los niños deben ser vigilados para evitar que jueguen con el aparato.
- El aparato tiene una GARANTÍA de dos años contra defectos de fabricación o materiales. La garantía no se aplica a los daños que se produzcan en el aparato por incumplimiento de las instrucciones de uso.
- Este producto tiene LED incorporados, la luente de luz de esta luminaria no es sustituible; cuando la luente de luz llegue al final de su vida útil, deberá sustituirse por completo.
- Este marca indica que este producto no debe desecharse con otros desechos domésticos. Para evitar posibles daños al medio ambiente o a la salud humana por la eliminación descontrolada de desechos, recíclelo de manera responsable para promover la reutilización sostenible de los recursos materiales. Para devolver su dispositivo usado, utilice los sistemas de devolución y recolección o comuníquese con el minorista donde compró el producto. Pueden llevar este producto a un reciclaje seguro para el medio ambiente.
- Las pilas y baterías recargables contenidas en aparatos eléctricos deben desecharse por separado siempre que sea posible. Elimine siempre las pilas y baterías recargables usadas (solo cuando estén descargadas) de acuerdo con las normas y los requisitos locales. La eliminación inadecuada puede



DE
- Der Akku ist vor der Auslieferung nicht vollständig geladen. Der Benutzer muss dieses Produkt vor dem ersten Gebrauch vollständig aufladen.
- Bitte verwenden Sie zum Aufladen den AC-Adapter nur über das unterstützende USB-Kabel bei der Ladepräzise an.
- Bitte verwenden Sie diesen Produkt zum Aufladen mit einem Ausgang von 5V1A oder 5V2A Aufladezeit: 4 Stunden.
- Die Batterieanzeige blinkt während des Ladevorgangs. Nach Abschluss des Ladevorgangs leuchten alle Batterieanzeigen weiter. Wenn die Batterieanzeigen nicht aufleuchten, versuchen Sie bitte das Ladegerät von neuem und versuchen Sie es erneut.
- Um die Ladeschlussdauer zu verlängern, achten Sie darauf, dass der Akku bei seltenem Gebrauch alle sechs Monate vollständig aufgeladen wird.
- Blicken Sie nicht direkt in die Lichtquelle; andernfalls kann es zu Augenschäden kommen.
- Der Arbeitsscheinwerfer darf nicht in der Nähe einer Wärmequelle oder in einer ätzenden oder korrosiven Umgebung verwendet werden.
- Von Kindern fernhalten! Kinder sollten beaufsichtigt werden, um sicherzustellen, dass sie nicht mit dem Gerät spielen!
- Das Gerät hat eine zweijährige GARANTIE auf Verarbeitungs- und Materialfehler. Die Garantie gilt nicht für Schäden aus Gerät, die durch Nichteinhaltung der Gebrauchsanweisung entstehen.
- Die Lichtquelle dieser Leuchte ist nicht austauschbar; wenn die Lichtquelle das Ende ihrer Lebensdauer erreicht, muss die gesamte Leuchte ersetzt werden.
- Diese Kennzeichnung weist darauf hin, dass dieses Produkt EU-weit nicht mit anderem Hausmüll entsorgt werden darf, um mögliche Schäden für die Umwelt oder die menschliche Gesundheit durch unkontrollierte Abfallentsorgung zu vermeiden, recycelt Sie es verantwortungsbewusst, um die nachhaltige Wiederverwendung von Materialressourcen zu fördern, verwenden Sie bitte die Rückgabe- und Sammelsysteme oder wenden Sie sich an den Händler, bei dem das Produkt gekauft wurde.
- Batterien und Akkus, die in Elektrogeräten enthalten sind, müssen nach Möglichkeit getrennt entsorgt werden. Entsorgen Sie verbrauchte Batterien und Akkus (nur im entladenen Zustand) immer gemäß den örtlichen Vorschriften und Anforderungen. Bei ordnungsgemäßer Entsorgung können wertvolle Inhaltsstoffe in die Umwelt gelangen, die gesundheitsschädliche Auswirkungen auf Menschen, Tiere und Pflanzen haben können. Auf diese Weise erfüllen Sie Ihre gesetzlichen Verpflichtungen und tragen zum Umweltschutz bei.

PT
- A bateria não está totalmente carregada antes da entrega. O utilizador deverá carregar totalmente o produto pela sua primeira vez.
- Ligar este produto ao dispositivo de carregamento para carregar apenas através do cabo USB correspondente.
- Utilize o adaptador CA com saída 5V1A ou 5V2A para carregar. Tempo de carregamento: 4 horas.
- O indicador de bateria piscará durante o carregamento. Todos os indicadores da bateria permanecerão acesos após o término do carregamento. Se o indicador da bateria não carregamento. Se o indicador da bateria não acender, remova o carregador e tente novamente.
- Para prolongar a vida útil, certifique-se de que a bateria que está usada usada com pouca frequência seja totalmente carregada a cada seis meses.
- Não olhe diretamente para a fonte de luz; caso contrário, poderá causar danos aos olhos.
- É proibido usar a luz de trabalho perto de uma fonte de calor ou em um ambiente corrosivo ou ácido.
- Mantenha longe das crianças! Se crianças devem ser supervisionadas para garantir que não brinquem com o dispositivo!
- O dispositivo tem uma GARANTIA de dois anos contra defeitos de fabricação ou de materiais. A garantia se aplica a danos no dispositivo causados por falha em cumprir as instruções de operação.
- Este produto tem LEDs embutidos; a fonte de luz desta luminária não é substituível; quando a fonte de luz chegar ao fim de seu vida útil, toda a luminária deverá ser substituída.
- Esta marcação indica que este produto não deve ser eliminado com outros desechos domésticos. Para evitar possíveis danos à saúde humana ou ao meio ambiente por eliminação descontrolada de resíduos, recicle-o de maneira responsável para promover a reutilização sustentável dos recursos materiais. Para devolver o seu dispositivo usado, utilize os sistemas de devolução e recolha ou contacte o retalhista onde comprou o produto. Pode levar este produto para reciclagem segura.
- As baterias e pilhas recarregáveis contidas em



NO
- Batteri er ikke fulladet før levering. Brukeren skal lade produktet helt opp før det tas i bruk for første gang.
- Koble dette produktet til ladenettet for lading kun via den tilhørende USB-kabelen.
- Bruk vekselstrømadapteren med utgangsnivå 5V1A eller 5V2A til lading. Ladetid: 4 timer.
- Ladeindikatoren vil blinke under lading. Alle ladeindikatorene vil forbli tente etter at ladingen er ferdig. Hvis ladeindikatoren ikke lyser, fjern ladeholderen og prøv på nytt.
- Hold den lenge nok i drift, for å forlenge levetiden er det anbefalt å lade batteriet fullstendig hver 6. måned.
- Ikke stirre direkte på lyskilden, da dette kan føre til øyeskader.
- Det er forbudt å bruke arbeidslampen i nærheten av en varmekilde eller i et ætende eller surt miljø.
- Hold den borte fra barn! Barn må holdes under oppsyn for å sikre at de ikke leker med apparatet!
- Apparatet har et års GARANTI mot fabrikasjons- og materialfeil. Garantien gjelder ikke for skader på apparatet som skyldes at bruksanvisningen ikke er overholdt.
- Dette produkt har innebygd LED, lyskilden i denne armaturen kan ikke byttes ut; hele armaturen bytes ut når lyskilden når sitt levetidsslutt.
- Denne merkingen indikerer at dette produktet ikke skal kastes sammen med annet husholdningsavfall. For å forhindre mulig skade på miljøet eller menneskers helse fra uverifisert avfallshåndtering, sikrer det ansvarlig bruk av materielle ressurser. For å returnere din brukte enhet, bruk returnettverkene og kontakt forhandleren der produktet ble kjøpt. De kan ta dette produktet for miljøvennlig resirkulering.
- Batterier og oppladbare batterier i elektriske apparater bør om mulig fjernes separat når de er ute av bruk. Kast alltid brukte batterier og oppladbare batterier [kun når de er utladet] i henhold til lokale forskrifter og krav. Feilaktig avhending kan føre til at giftige stoffer slippes ut i miljøet, noe som kan ha negative



SV
- Batteri är inte fullladdat före leverans. Användaren skall ladda produkten helt innan den används för första gången.
- Använd endast den medföljande USB-kabeln för laddning av den medföljande strömadaptern för laddning. Laddningstid: 4 timmar.
- Batteriindikatorn blinkar under laddning. Alla batteriindikatorer förblir på efter avslutad laddning. Om batteriindikatorn inte tänds, ta bort laddaren och försök igen.
- För att förlänga livslängden, se till att batteri som används sällan laddas fullt var sjätte månad.
- Stirra inte direkt på ljuskällan, eftersom det kan orsaka ögonskador.
- Det är förbjudet att använda arbetslampan nära en värmekälla eller i en frätande eller sur miljö.
- Håll borta från barn! Barn bör hållas under uppsikt så att de inte leker med apparaten!
- Enheten har en tvåårig GARANTI mot tillverknings- eller materialfel. Garantin gäller inte för skador på enheten som uppstår på grund av att bruksanvisningen har inte följts.
- Denna produkt har inbyggd LED, ljuskällan i denna armatur är inte utbyttbar; när ljuskällan når slutet av sin livslängd skall hela armaturen byras ut.
- Denna märkning indikerar att denna produkt inte ska kasseras med annat hushållsavfall. För att förebygga eventuella skador på miljön eller människors hälsa genom okontrollerad avfallshantering, är återvinning är ansvarsfullt sätt att främja en hållbar återanvändning av materialresurser. För att returnera din begagnade enhet, ska return- och insamlingssystem användas eller kontakta återförsäljaren där produkten köptes. De kan hantera denna produkt för miljösäker återvinning.
- Batterier och uppladdningsbara batterier som ingår i elektriska apparater måste kasseras separat när det är möjligt. Kassera alltid förbrukade batterier och uppladdningsbara batterier [endast när de är urladdade] i enlighet med lokala bestämmelser och krav. Felaktig avfallshantering kan leda till giftiga ämnen släpps ut i miljön, vilket kan ha negativa hälsoeffekter på människor, djur och växter. På detta sätt uppfyller du dina lagstadgade skyldigheter och bidrar till att skydda miljön.