TRADE FORCE®

Any job, anywhere.

EN Floor Stand Worklight
NL Vloerstandaard werklamp
FR Lampe de travail sur pied
IT Lampada da lavoro con piedistallo
ES Luz de trabajo de pie
DE Bodenständer-Arbeitsscheinwerfer
PT Luz de trabalho de suporte de chão
NO Gulvstativ arbeidslys
FI Lattiatelineen työvalo
SV Golvstativ arbetslampa

Instructions for use

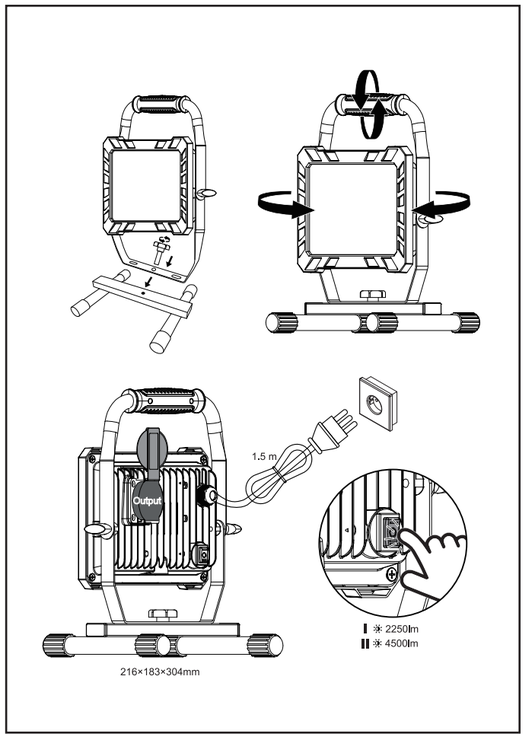

EN
- The maximum output power must be less than 3580W. (0003460009: 2200W)
- Don't use if any protective shield crack.
- Don't touch the hot surface by hand during adjustment and normal operation because of high temperature.
- Do not use the lighting fixture on a slant ground.
- If the external flexible cable or cord of this luminare is damaged, it shall be exclusively replaced by the manufacturer or his service agent or a similar qualified person in order to avoid a hazard.
- The minimum distance from lighted object is 1m.
- Do not directly stare at the light source; otherwise it may cause eye damage.
- It is prohibited to use the worklight near a heat source or in a corrosive or acidic environment.
- Keep away from children! Children should be supervised in order to ensure that they do not play with the device!
- The device has a two years WARRANTY against faulty workmanship or materials. The guarantee does not apply to damage to the device arising through a failure to comply with the operating instructions.
- This product has LED build-in, the light source of this luminaire is not replaceable; when the light source reaches its end of life the whole luminaire shall be replaced.
- This product contains a light source of energy efficiency class<E>.
- This marking indicates that this product should not be disposed with other household wastes. To prevent possible harm to the environment or human health from uncontrolled waste disposal, recycle it responsibly to promote the sustainable reuse of material resources. To return your used device, please use the return and collection systems or contact the retailer where the product was purchased. They can take this product for environmental safe recycling.

NL
- Het maximale uitgangsvermogen moet minder dan 3580 W zijn. (0003460009: 2200W)
- Niet gebruiken als het beschermschild barst.
- Raak het hete oppervlak tijdens het afstellen en normaal gebruik niet met de hand aan vanwege de hoge temperatuur.
- Gebruik het verlichtingsarmatuur niet op een schuine ondergrond.
- Als de externe flexibele kabel of het snoer van dit armatuur beschadigd is, dient deze uitsluitend door de fabrikant of zijn serviceagent of een vergelijkbaar gekwalificeerd persoon vervangen te worden om gevaar te voorkomen.
- De minimale afstand tot een verlicht object is 1m.
- Staar niet rechtstreeks in de lichtbron, anders kan dit oogletsel veroorzaken.
- Het is verboden de werklamp te gebruiken in de buurt van een warmtebron of in een corrosieve of zure omgeving.
- Buiten bereik van kinderen houden! Kinderen moeten onder toezicht staan om ervoor te zorgen dat ze niet met het apparaat spelen!
- Het apparaat heeft twee jaar GARANTIE tegen fabricage- en materiaalfouten. De garantie is niet van toepassing op schade aan het apparaat die is ontstaan door het niet naleven van de gebruiksaanwijzing.
- Dit product heeft LED ingebouwd, de lichtbron van dit armatuur is niet vervangbaar; wanneer de lichtbron het einde van zijn levensduur bereikt, moet het hele armatuur worden vervangen.
- Dit product bevat een lichtbron met energie-efficiëntieklasse<E>
- Deze markering geeft aan dat dit product niet met ander huishoudelijk afval mag worden weggegooid. Om mogelijke schade aan het milieu of de volksgezondheid door ongecontroleerde afvalverwijdering te voorkomen, dient u het op verantwoorde wijze te recycle n om het duurzame hergebruik van materiële grondstoffen te bevorderen. Om uw gebruikte apparaat te retourneren, kunt u gebruik maken van de retour- en inzamelsystemen of contact opnemen met de groothandel waar het product is gekocht. Zij kunnen dit product innemen voor milieuveilige recycling.

FR
- La puissance de sortie maximale doit être inférieure à 3580W. (0003460009: 2200W)
- Ne pas utiliser si l'écran de protection est fissuré.
- Ne touchez pas la surface chaude avec la main pendant le réglage et le fonctionnement normal en raison de la température élevée.
- Ne pas utiliser l'appareil d'éclairage sur un sol incliné.
- Si le câble ou le cordon flexible externe de ce luminaire est endommagé, il doit être remplacé exclusivement par le fabricant ou son agent de service ou une personne qualifiée similaire afin d'éviter tout danger.
- La distance minimale de l'objet éclairé est de 1m.
- Ne fixez pas directement la source lumineuse, sous peine de provoquer des lésions oculaires.
- Il est interdit d'utiliser la lampe de travail à proximité d'une source de chaleur ou dans un environnement corrosif ou acide.

Manufacturer:Sonepar Global Sourcing SA
Chemin Louis-Hubert 3
1213 Petit-Lancy, Switzerland

Importers: www.buytradeforce.com/Support/Where
Contact: Sonepar France Distribution SAS
18-20 Quai Du Point Du Jour,
92100 Boulogne-Billancourt, France

220-240V~ 50/60Hz 50W 4000K IP54
IK06 CE -25°C~40°C

0003460002 0003460007 0003460008 0003460009

Any job, anywhere.

- Tenir à l'écart des enfants ! Les enfants doivent être surveillés afin de s'assurer qu'ils ne jouent pas avec l'appareil !
- L'appareil bénéficie d'une GARANTIE de deux ans contre des défauts de fabrication ou de matériaux. La garantie ne s'applique pas aux dommages causés à l'appareil par le non-respect des instructions d'utilisation.
- Ce produit est équipé de LED, la source lumineuse ne peut pas être remplacée ; lorsque la source lumineuse atteint sa fin de vie, l'ensemble du luminaire doit être remplacé.
- Ce produit contient une source lumineuse de classe d'efficacité énergétique<E>
- Ce marquage indique que ce produit ne doit pas être jeté avec d'autres déchets ménagers. Afin de prévenir tout dommage éventuel à l'environnement ou à la santé humaine dû à l'élimination incontrôlée des déchets, il convient de le recycler de manière responsable afin de promouvoir la réutilisation durable des ressources matérielles. Pour retourner votre appareil usagé, veuillez utiliser les systèmes de retour et de collecte ou contacter le détaillant où le produit a été acheté. Celui-ci peut prendre ce produit pour un recyclage respectueux de l'environnement.

IT
- La potenza di uscita massima deve essere inferiore a 3580W. (0003460009: 2200W)
- Non utilizzare se lo schermo protettivo è incrinato.
- Non toccare la superficie calda con le mani durante la regolazione e il normale funzionamento a causa della temperatura elevata.
- Non utilizzare l'apparecchio su un terreno inclinato.
- Se il cavo flessibile esterno o il cordo di questa lampada è danneggiato, deve essere sostituito esclusivamente dal produttore o dal suo agente di assistenza o da una persona qualificata simile, al fine di evitare un pericolo.
- La distanza minima dall'oggetto illuminato è di 1m.
- Non fissare direttamente la sorgente luminosa, altrimenti potrebbe causare danni agli occhi.
- Il vietato utilizzare la lampada da lavoro vicino a una fonte di calore o in un ambiente corrosivo o acido.
- Tenere lontano dai bambini! I bambini devono essere sorvegliati per evitare che giochino con il dispositivo!
- Il dispositivo ha una GARANZIA di due anni contro i difetti di fabbricazione o di materiale. La garanzia non si applica ai danni al dispositivo derivanti dalla mancata osservanza delle istruzioni per l'uso.
- Questo prodotto è dotato di LED, la sorgente luminosa di questo apparecchio non è sostituibile; quando la sorgente luminosa è esaurita, l'intero apparecchio deve essere sostituito.
- Questo prodotto contiene una sorgente luminosa di classe di efficienza energetica<E>
- Questo simbolo indica che questo prodotto non deve essere smaltito con altri rifiuti domestici in tutta l'Unione Europea. Questo simbolo indica che questo prodotto non contiene materiali dannosi per la salute umana derivanti dallo smaltimento incontrollato dei rifiuti, riciclate in modo responsabile per promuovere il riutilizzo sostenibile delle risorse materiali. Per restituire il dispositivo usato, utilizzare i sistemi di restituzione e raccolta o contattare il rivenditore presso il quale è stato acquistato il prodotto, che può utilizzare il prodotto per un riciclaggio sicuro per l'ambiente.

ES
- La potencia máxima de salida debe ser inferior a 3580 W. (0003460009: 2200W)
- No utilizar si se agrieta algún escudo protector.
- No toque la superficie caliente con la mano durante el ajuste y el funcionamiento normal debido a la alta temperatura.
- No utilice la luminaria sobre un suelo inclinado.
- Si el cable o cordón flexible externo de esta luminaria está dañado, deberá ser sustituido exclusivamente por el fabricante o su agente de servicio o una persona cualificada similar con el fin de evitar un peligro.
- La distancia mínima al objeto iluminado es de 1m.
- No mire directamente a la fuente de luz, de lo contrario podría dañar los ojos.
- Está prohibido utilizar el foco de trabajo cerca de una fuente de calor o en un entorno corrosivo o ácido.
- Manténgalo alejado de los niños. Los niños deben ser vigilados para evitar que jueguen con el aparato.
- El aparato tiene una GARANTÍA de dos años contra defectos de fabricación o materiales. La garantía no cubre los daños que se produzcan si el aparato se ha utilizado de forma incorrecta.
- Este producto tiene LED incorporados, la fuente de luz de esta luminaria no es sustituible; cuando la fuente de luz llegue al final de su vida útil, debería sustituirse toda la luminaria.
- Este producto contiene una fuente de luz de clase de eficiencia energética<E>
- Esta marca indica que este producto no debe desecharse con otros desechos domésticos. Para evitar posibles daños al medio ambiente o a la salud humana por la eliminación descontrolada de desechos, recíclelos de manera responsable para promover la reutilización sostenible de los recursos materiales. Para devolver su aparato usado, utilice los sistemas de retorno o contacte con el distribuidor donde adquirió el producto. Ellos pueden llevar este producto para a reciclaje ambientalmente seguro.

DE
- Die maximale Ausgangsleistung muss weniger als 3580 W sein. (0003460009: 2200W)
- Nicht verwenden, wenn ein Schutzschild Risse aufweist.
- Berühren Sie die heiße Oberfläche während der Einstellung und des normalen Betriebs nicht mit der Hand, da sie sehr heiß ist.
- Verwenden Sie die Leuchte nicht auf einem schrägen Boden.
- Wenn die externe flexible Kabel oder die Schnur dieser Leuchte beschädigt ist, muss sie ausschließlich durch den Hersteller oder seinen Kundendienst oder eine ähnlich qualifizierte Person ersetzt werden, um eine Gefährdung zu vermeiden.
- Der Mindestabstand zum beleuchteten Objekt beträgt 1 m.
- Blicken Sie nicht direkt in die Lichtquelle; andernfalls kann es zu Augenschäden kommen.
- Der Arbeitsscheinwerfer darf nicht in der Nähe einer Wärmequelle oder in einer ätzenden oder explosiven Umgebung verwendet werden.
- Von Kindern fernhalten! Kinder sollen beaufsichtigt werden, um sicherzustellen, dass sie nicht mit dem Gerät spielen!
- Das Gerät hat eine zweijährige GARANTIE auf Verarbeitungsfehler und Materialfehler. Die Garantie gilt nicht für Schäden am Gerät, die durch Nichtbeachtung der Gebrauchsanweisung entstehen.
- Die Lichtquelle dieser Leuchte ist nicht austauschbar; wenn die Lichtquelle das Ende ihrer Lebensdauer erreicht, muss die gesamte Leuchte ersetzt werden.
- Dieses Produkt enthält eine Lichtquelle der Energieeffizienzklasse <E>
- Dieser Kennzeichnung zeigt an, dass dieses Produkt Elektro- nicht mit anderem Hausmüll entsorgt werden darf. Um mögliche Schäden für die Umwelt oder die menschliche Gesundheit durch unkontrollierte Abfallentsorgung zu vermeiden, recyclen Sie es verantwortungsbewusst. Um die nachhaltige Wiederverwendung von Materialressourcen zu fördern, verwenden Sie bitte die Rückgabe- und Sammelsysteme oder wenden Sie sich an den Händler, bei dem das Produkt gekauft wurde.

PT
- A potência máxima de saída deve ser inferior a 3580W. (0003460009: 2200W)
- Não utilizar se o escudo de protegção estiver rachado.
- Não toque na superfície quente com a mão durante a regulação e o funcionamento normal devido a temperatura elevada.
- Não utilize o aparelho de iluminação num solo inclinado.
- A distância mínima do objeto iluminado é de 1m.
- Não olhe diretamente para a fonte de luz, caso contrário, poderá causar danos aos olhos.
- Mantenha estes afastados para a sua segurança!
- Este produto tem GARANTIA de dois anos contra defeitos de fabricação ou de materiais. A garantia não se aplica a danos ocasionados por operações de instalação incorrectas ou de falha no cumprimento das instruções de operação.
- O dispositivo tem uma GARANTIA de dois anos contra defeitos de fabricação ou de materiais. A garantia não se aplica a danos ocasionados por operações de instalação incorrectas ou de falha no cumprimento das instruções de operação.
- Esse produto tem LEDs embutidos; a fonte de luz dessa luminária não é substituível; quando a fonte de luz chegar ao fim de sua vida útil, toda a luminária deverá ser substituída.
- Este produto contém uma fonte de luz de eficiência energética<E>
- Esta marcação indica este este produto não deve ser descartado com outros resíduos domésticos. Para evitar possíveis danos ao ambiente ou à saúde humana devido à eliminação descontrolada, reciclá-lo responsavelmente para promover um reuso sustentável de recursos materiais. Para devolver seu aparelho usado, utilize os sistemas de retorno e coleta ou contacte o revendedor onde o produto foi adquirido. Eles podem levar este produto para a reciclagem ambientalmente segura.

NO
- Maksimal utgangseffekt må være mindre enn 3580 W. (0003460009: 2200W)
- Må ikke bruke hvis en av beskyttelsesskjermene sprekker.
- Ikke berør den varme overflaten med hånden under justering og normal drift på grunn av høy temperatur.
- Belysningsarmaturen må ikke brukes i et eksplosivt miljø.
- Hvis den utvendige fleksible kabelen eller ledningen til denne armaturen er skadet, skal den utskiftes av produsenten eller denne serviceagenten eller en tilsvarende kvalifisert person for å unngå fare.
- Det er trygt å stille opp objektet er 1 m.
- Det er forbudt å bruke arbeidslampen i nærheten av en varmekilde eller i et etsende eller eksplosivt miljø.
- Hold barn borte fra barn! Barn må holdes under oppsyn for å sikre at de ikke leker med apparatet!
- Apparatet har to års GARANTI mot fabrikasjons- og materialfeil. Garantien gjelder ikke for skader på apparatet som skyldes at bruksanvisningen ikke er fulgt.
- Dette produktet har innebygd LED, lyskilden i denne armaturen kan ikke bytes ut; når lyskilden når sitten av sin levetid, skal hele armaturen byttes ut.
- Dette produktet inneholder en lyskilde for energieffektivitetsklasse<E>
- Denne merkingen indikerer at dette produktet ikke skal kastes sammen med annet husholdningsavfall. For å forhindre mulig skade på miljøet eller menneskers helse ved ukontrollert avfallshåndtering, resirkuler det ansvarlig for å fremme bærekraftig gjenbruk av materielle ressurser. For å returnere den brukte enheten, bruk retur- og innsamlingssystemene eller kontakt forhandleren der produktet ble kjøpt. De kan ta dette produktet for miljøvennlig resirkulering.

FI
- Enimmäislähtöteho on oltava alle 3580 W. (0003460009: 2200W)
- Älä käytä, jos johin sojalöijät halkeaa.
- Älä kosketa kuumaa pintaa käsin säädön ja normaalin käytön aikana korkean lämpötilan vuoksi.
- Älä käytä valaistria vinossa maassa.
- Jos tämän valaisimen ulkoinen laipsia kaapeli tai johto on vaurioituneet, vaihtelja tä tämen huoltoliike yä tai vastaava pätevä henkilö saa vaihtaa sen varan vältämiseksi.
- Valaimnistelisyys valaistavasta kohteesta on 1 m.
- Älä suljota suoraan valonlähteeseen, muuten se voi aiheutaa silmävamoja.
- Työvalaistria ei saa käyttää lähellä lämmönlähettä tai syövyttävässä tai happamessa ympäristössä.
- Pidä poissa lasten ulottuvilta! Lapsia on koko ajan valvottava, jotta varmistetaan, etteivät he leikä laitellen!
- Laitteella on takuun vuoden TAKUU valmistus- tai materiaalivirheiden varalta. Tässä on huomioitu vuosiria. Jotka johtuvat käyttöohjeiden noudattamatta jätämisestä.
- Tässä lohtessa on sisäänrakennettu LED, tämän valaisimen valonlähdettä ei voi vaihtaa; kun valonlähde saavuttaa käytöikänsä lopun, koko valaisin on vaihdettava.

Behållaren til denne armaturen er skadad, skal den utbytas av tillverkaren eller en tillsvarande person eller serviceagent eller en tillsvarande kvalifiserad person för att undvika fara.
- Det är trygt att ställa upp föremålet 1 m.
- Det är förbjudet att använda arbetslampan när en explosionsfarlig miljö eller vattenhaltomhälsa terypgälle kolvuasta mäntöissä helasta, kerrällä kotitalousjätteen, Jotta varjtaan saantelemtohmin jätteiden tarkoitta ja ilmisten kuulukoikaa <E>.
- Merkinta tarkoittaa, että tuotetta ei saa hävittää muiden kodinjätteiden mukana. Jotta estetään mahdollisesti vaarallisen ympäristön tai ihmisten terveyden vahingoittumisen, kierrätä vastuullisesti edistäksesi materiaalien kestävää kiertoa. Palauta käytetty laite palautus- ja keräysjärjestelmän tai ota yhteys jälleenmyyjään, joka otti tuotteen. He voivat toimittaa tuotteen ympäristöä kannalta turvallisen kierrätykseen.

SV
- Den maximala utgångseffekten måste vara mindre än 3580W. (0003460009: 2200W)
- Använd inte om skyddsskölderna har sprickor.
- Rör inte vid den heta ytan med handerna under justering och normal drift på grund av hög temperatur.
- Använd inte belysningsarmaturen på ett lutande underlag.
- Om den externa böjbla kabeln eller sladden till denna armatur skadas, skall den utesluttande byttas ut av tillverkaren eller dennes serviceombud eller en liknande kvalificerad person för att undvika fara.
- Minsta avstånd till belyst objekt är 1m.
- Stirra inte direkt på ljuskällan, eftersom det kan orsaka ögonskador.
- Det är förbjudet att använda arbetslampan nära en vattenkälla eller i en fördande miljö.
- Håll bort från barn! Barn bör hållas under uppsikt så att de inte leker med apparaten!
- Enheten har en tvåårig GARANTI mot tillverknings- eller materialfel. Garantin gäller inte för skador på enheten som uppstår på grund av att bruksanvisningen inte har följts.
- Denna produkt har inbyggd LED, ljuskällan i denna armatur är inte utbyttbar; när ljuskällan når slutet av sin livslängd skall hela armaturen bytas ut.
- Denna produkt innehåller en ljuskälla för energieffektivitetsklass<E>
- Denna märkning indikerar att denna produkt inte ska kasseras med annat hushållsavfall. För att förebygga eventuella skador på miljön eller människors hälsa genom okontrollerad avfallshantering, är återvinning ett ansvarsfullt sätt att främja en hållbar användning av materialresurser. För att returnera din begagnade enhet, ska retur- och insamlingssystemen användas eller kontakta återförsäljaren där produkten köptes. De kan hantera denna produkten för miljösäker återvinning.

- Tämän valaisimen valonlähde on energiatehokkuusluokka <E>.
- Merkintä tarkoittaa, että tuotetta ei saa hävittää kotitalousjätteen, Jotta varjtaan saantelemtohmin jätteiden tarkoitta ja ilmisten terypgälle kolvuasta mäntöissä helasta, kierrätä vastuullisesti edistäksesi materiaalien kestävää kiertoa. Palauta käytetty laite palautus- ja keräysjärjestelmän tai ota yhteys jälleenmyyjään, joka otti tuotteen. He voivat toimittaa tuotteen ympäristöä kannalta turvallisen kierrätyksen ympäristön.