FRI 77 g-2

Codice articolo: 0770832

theben

Regolazione del tempo e della luce
Interruttori orari analogici

Descrizione del funzionamento

- Timer di refrigerazione analogico con programma giornaliero e programma breve per sbrinamento
- 2 canali
- Meccanismo con fissaggio veloce per profili DIN
- 8 cavalieri forniti in dotazione
- Possibilità di inserimento ritardato del ventilatore
- Timer a cavalieri
- Sincronia di rete
- Tempo di commutazione più breve: 2 minuti/1 ora
- 2 dischi di regolazione separati
- Disco di regolazione da 24 ore per la preselezione oraria
- Disco di regolazione da 60 minuti per l'impostazione della durata del contatto breve

Dati tecnici

	FRI 77 g-2
Tensione d'esercizio	230 V AC
Frequenza	50 Hz
Numero canali	2
Tipo montaggio	Montaggio su barra DIN
Tipo di collegamento	Morsetti a vite
Programma	Programma giornaliero e sbrinamento
Potenza di commutazione a 250 V AC, cos φ = 1	16 A
Potenza di commutazione a 250 V AC, cos φ = 0,6	2,5 A
Tempo di commutazione più breve	2, 1 min

	FRI 77 g-2
Programmabile ogni	1, 1 min
Precisione di riserva con 25 °C	Sincronia di rete
Tipo di contatto	Contatto di commutazione
Uscita di commutazione	A potenziale zero, non per SELV
Autoconsumo	0,9 W
Materiale del contenitore e di isolamento	Termoplastica resistente alle alte temperature e autoestinguente
Tipo di protezione	IP 00
Classe di isolamento	II secondo EN 60 730-1
Temperatura ambiente d'esercizio	-10°C ... 50°C

Schemi di collegamento

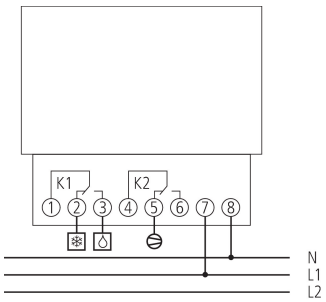

FRI 77 g-2

Codice articolo: 0770832
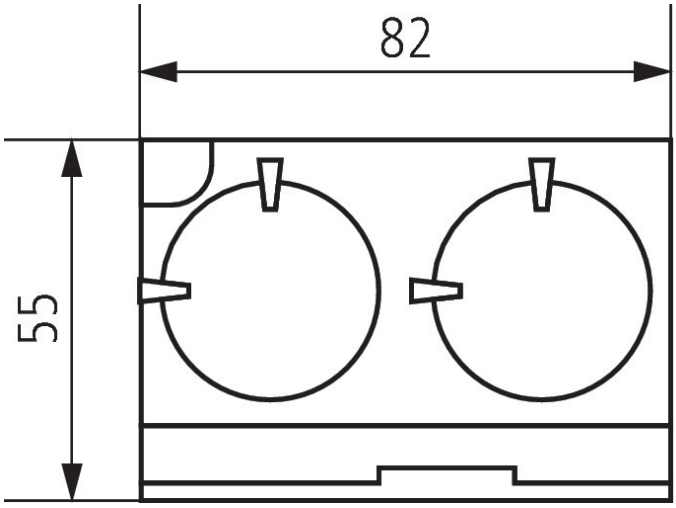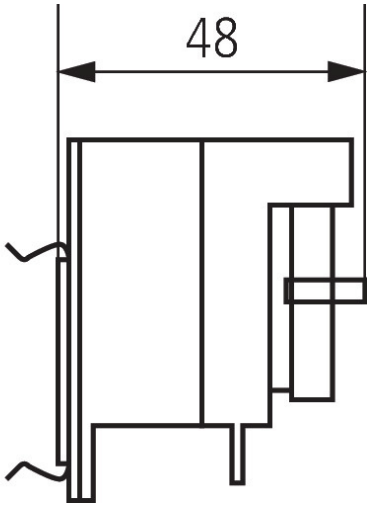
Disegni quotati