We connect and protect

Unità di raffreddamento con montaggio su porta o a parete

Manuale di installazione, funzionamento e manutenzione

NXT-NOX

TABELLA DEI CONTENUTI

1. INFORMAZIONI GENERALI 3
   1.1 Panoramica 3
   1.2 Scopo del manuale 3
   1.3 Simboli contenuti nel presente manuale 3
   1.4 Conservazione dei documenti 3
   1.5 Aggiornamenti 3
   1.6 Caratteristiche tecniche 3
   1.7 Applicazione dell'unità di raffreddamento 3
      1.7.1 Uso previsto 3
      1.7.2 Uso improprio 3
2. INFORMAZIONI TECNICHE 3
   2.1 Principi di funzionamento 3
   2.2 Dispositivi di sicurezza 3
3. IN DOTAZIONE 4
4. TRASPORTO E MOVIMENTAZIONE 4
5. INSTALLAZIONE 4
   5.1 Installazione per le versioni esterne 4
   5.2 Installazione per le versioni semi-incassate 4
6. TUBO DI SCARICO DELLA CONDENSA 4
7. COLLEGAMENTO ELETTRICO 4
   7.1 Modelli bifase 5
   7.2 Modelli trifase 5
   7.3 Pin di allarme (figura F.15) 5
   7.4 Sequenziamento (opzionale) (figura F.17) 5
   7.5 Modbus (opzionale) (figura F.18) 5
8. PRIMO AVVIO E REGOLAZIONE 5
   8.1 Termostato elettronico 5
   8.2 Scheda elettronica 5
   8.3 Display remoto (figura F.20) 5
9. MANUTENZIONE 5
10. RIMOZIONE E SMANTELLAMENTO 5
11. RISOLUZIONE DEI PROBLEMI 6
12. PITTOGRAMMI 7
13. DATI TECNICI F.21 10
14. PRESTAZIONI F.22 14
15. DIMENSIONI F.23 16
16. RICAMBI F.24 20
17. GARANZIA 23
18. SERVIZIO DI ASSISTENZA 23
19. NOTE 24

⚠ **ATTENZIONE!**

Leggete attentamente fino in fondo prima dell'installazione. Conservate il manuale fino allo smantellamento dell'unità.

1. INFORMAZIONI GENERALI

⚠ **AVVERTENZA: leggete attentamente le seguenti istruzioni prima di installare e utilizzare il prodotto.**

1.1 Panoramica

Il prodotto è fabbricato da TEXA INDUSTRIES S.r.l. in conformità alle direttive CE applicabili; più specificamente, è conforme ai requisiti della Direttiva macchine 2006/42/CE e alle normative applicabili in materia di sicurezza e armonizzazione ai sensi della stessa direttiva.

1.2 Scopo del manuale

Il presente manuale contiene tutte le informazioni necessarie per l'installazione, l'uso e la manutenzione sicuri del prodotto.

1.3 Simboli contenuti nel presente manuale

⚠ **AVVERTENZA: indica che la mancata osservanza di queste istruzioni può causare lesioni personali gravi o addirittura letali.**

⚠ **ATTENZIONE: indica che la mancata osservanza di queste istruzioni può causare lesioni meno gravi o danni al prodotto.**

ℹ **Avviso:** indica informazioni importanti per l'uso della macchina.

1.4 Conservazione dei documenti

Il presente manuale, unitamente al resto della documentazione digitale/cartacea, rappresenta parte integrante del prodotto.

Assicuratevi che la documentazione sia disponibile per la consultazione da parte di tutte le persone che utilizzano il prodotto e del personale autorizzato a eseguire le operazioni di manutenzione.

ℹ **Avviso:** conservate la documentazione con cura in un luogo pulito e asciutto fino allo smaltimento del prodotto.

1.5 Aggiornamenti

TEXA INDUSTRIES S.r.l. si riserva il diritto di aggiornare i propri prodotti e i relativi manuali in base ai progressi tecnici senza preavviso. NOTA BENE: al momento della vendita, il presente manuale e il prodotto corrispondente potrebbero non essere considerati inadeguati solo perché non sono soggetti ai suddetti progressi.

1.6 Caratteristiche tecniche

Le caratteristiche tecniche e il marchio CE sono riportati sulla targhetta dati fissata alla macchina.

Il prodotto viene fornito con un manuale di istruzioni sulla sicurezza, schema elettrico, rapporto di prova specifico e dichiarazione di conformità CE.

1.7 Applicazione dell'unità di raffreddamento

Le unità di raffreddamento della serie **NXT/NOX** descritte nel presente manuale sono progettate e costruite per raffreddare l'aria all'interno dei quadri elettrici, al fine di proteggere i componenti sensibili dalle scosse termiche. Forniscono inoltre un livello di protezione IP55 contro l'infiltrazione di sostanze contaminanti e aggressive/corrosive.

1.7.1 Uso previsto

Utilizzate l'unità di raffreddamento **NXT/NOX**:

- Per il raffreddamento dei quadri elettrici
- Entro i limiti di temperatura e con le tensioni di alimentazione specificate sulla targhetta dei valori nominali (**F.04, pos. 5**) applicata all'unità di raffreddamento e nella tabella **F.21** del presente manuale
- Lontano da fonti di calore o aria calda
- In un ambiente con ricambio d'aria adeguato
- Su quadri elettrici con grado di protezione IP54 o superiore. Se tali requisiti non vengono rispettati, può verificarsi un accumulo eccessivo di condensa. Di conseguenza, i punti di ingresso dei cavi o qualsiasi altra apertura nell'armadio devono essere ben sigillati,
- in modo che il compressore rimanga sempre in posizione verticale.

1.7.2 Uso improprio

⚠ **AVVERTENZA: l'uso errato o improprio può causare danni irreparabili all'unità di raffreddamento e generare situazioni pericolose.**

Non utilizzate l'unità di raffreddamento **NXT/NOX**:

- In qualsiasi condizione, tranne quelle descritte nella sezione **1.7.1**
- In atmosfere a rischio di esplosione o con sostanze chimiche aggressive o concentrazioni eccessive di polvere, agenti contaminanti solidi, sostanze chimiche oppure olio in sospensione nell'aria
- Esposizione agli elementi, a forti fonti di calore irradiate o a forti campi magnetici
- Con gli sportelli del quadro elettrico aperti o installati su contenitori senza un grado minimo di protezione IP54, a causa della formazione eccessiva di condensa
- Con la temperatura impostata al di sotto del punto di rugiada dell'aria ambiente
- Con la tubazione della condensa chiusa o bloccata, o in qualsiasi caso in cui la condensa non possa scorrere liberamente
- Senza il pannello anteriore
- Con i flussi d'aria in entrata e in uscita dell'unità di raffreddamento ostruiti da oggetti o pareti troppo vicini a questa estremità, controllate le distanze minime per quanto riguarda il flusso d'aria esterno (figura **F.02**) e assicuratevi che non vi siano ostruzioni causate dai componenti del quadro per quanto riguarda il flusso d'aria interno.
- In una posizione diversa da quella di progettazione, con installazione su parti mobili, oscillanti o vibranti

ℹ **Avviso:** la garanzia del prodotto verrà automaticamente resa nulla se non viene utilizzata nelle condizioni sopra indicate e in caso di manomissione da parte del cliente. TEXA INDUSTRIES S.r.l. non si assume alcuna responsabilità in caso di guasti o malfunzionamenti dovuti alla mancata osservanza delle istruzioni fornite.

ℹ **Avviso:** per garantire il corretto funzionamento, le operazioni di manutenzione programmata specificate (vedete la sezione **9**) devono essere eseguite regolarmente.

2. INFORMAZIONI TECNICHE

2.1 Principi di funzionamento

L'unità di raffreddamento per gli armadi dei quadri elettrici funziona sulla base di un circuito di refrigerazione composto da quattro componenti principali: compressore, evaporatore, condensatore e dispositivo di espansione (figura **F.12**). Il circuito di refrigerazione è sigillato e contiene refrigerante R134a/R513A, privo di cloro e compatibile con l'ozono. L'unità è divisa in due sezioni separate ermeticamente in cui l'aria ambiente e l'aria dell'armadio non entrano in contatto tra loro e vengono trattate separatamente.
Il compressore (CP) comprime il refrigerante, portandolo a una pressione e a una temperatura alte. Il compressore spinge quindi il refrigerante attraverso una bobina dello scambiatore di calore, chiamata condensatore (C), dove viene raffreddato dall'aria ambiente, passando quindi dallo stato gassoso allo stato liquido. Una volta nello stato liquido, passa quindi attraverso la valvola di espansione (EXP), evaporando all'uscita poiché ora è a una pressione molto inferiore. Viene quindi ricevuto dalla bobina dello scambiatore di calore, chiamata evaporatore (E), attraverso la quale assorbe il calore dall'aria dell'armadio e passa dallo stato liquido allo stato gassoso. L'armadio viene raffreddato in questo modo. Il refrigerante gassoso viene quindi aspirato nuovamente nel compressore e questo ciclo viene ripetuto.

2.2 Dispositivi di sicurezza

⚠ **AVVERTENZA: NON disattivate i dispositivi di sicurezza; qualsiasi modifica, oltre a causare rischi, invaliderebbe immediatamente la garanzia del prodotto.**

Il circuito di refrigerazione è dotato di un interruttore di sicurezza alta pressione P conforme alla norma EN 12263 (figura **F.12**)

impostato sulla pressione di esercizio massima dell'unità di raffreddamento. Se questa soglia viene superata, il pressostato interrompe il funzionamento del compressore prima di ripristinarlo automaticamente. Le ventole e il compressore sono dotati di un interruttore termico (interno o esterno) che li arresta in caso di surriscaldamento.

3. IN DOTAZIONE

All'interno dell'imballaggio sono presenti:

- **1** unità di raffreddamento
- **1** manuale di istruzioni per la sicurezza
- **1** certificazione di conformità CE
- **1** certificazione di prova
- **1** modello di foratura A4
- **1** kit di installazione contenente (**F.04**):
  - Dadi flangiati (**1**)
  - Rondelle piatte (**2**)
  - Viti senza testa (**3**)
- **2** connettori, uno per l'alimentatore (**F.04**) e uno per i segnali (**F.05**)
- **1** striscia sigillante autoadesiva (**F.04, 4**)
- **1** attacco per tubo flessibile per lo scarico della condensa (**F.10, 1**)

Trasporto/movimentazione di golfari da NXT12 a NXT60 e da NOX12 a NOX60 (**F.03**)

4. TRASPORTO E MOVIMENTAZIONE

⚠ **AVVERTENZA: assicuratevi che le seguenti operazioni siano eseguite da personale qualificato e autorizzato, dotato di dispositivi di protezione individuale (DPI) adeguati.**

⚠ **AVVERTENZA: non superate il peso massimo di movimentazione manuale per i carichi specificati dalla legge. Utilizzate l'attrezzatura di sollevamento secondo necessità.**

⚠ **ATTENZIONE: smaltite i materiali di imballaggio nel rispetto dell'ambiente.**

Alla ricezione, controllate che l'imballaggio non presenti segni di danni dovuti al trasporto. Dopo aver rimosso l'imballaggio, assicuratevi che il prodotto non presenti segni di ammaccature o danni e che non vi siano perdite di olio dal circuito.

Durante il trasporto e lo stoccaggio, l'unità di raffreddamento deve essere mantenuta in posizione verticale, come indicato sull'imballaggio (figura **F.01**) e non deve essere esposta a temperature superiori a 70 °C o inferiori a –20 °C. Per sollevare l'unità di raffreddamento in modo sicuro, utilizzate i golfari in dotazione (inclusi a partire dai modelli NXT12/NOX12); questi devono essere inseriti negli inserti filettati situati sulla parte superiore dell'unità di raffreddamento (figura **F.03**).

ⓘ **Avviso:** in caso di danni o altre discrepanze, contattate immediatamente TEXA INDUSTRIES S.r.l. per iscritto.

5. INSTALLAZIONE

⚠ **AVVERTENZA: scollegate l'alimentazione prima di iniziare qualsiasi intervento all'interno del quadro.**

⚠ **AVVERTENZA: l'installazione della macchina deve essere eseguita solo da personale autorizzato e qualificato, utilizzando dispositivi di protezione individuale (DPI) adeguati.**

⚠ **ATTENZIONE: riempite fori e fessure per evitare tagli, soprattutto durante la fase di installazione.**

Installate l'unità di raffreddamento con il foro di aspirazione dell'aria nell'armadio nel punto più alto possibile.

Assicuratevi che gli elementi di fissaggio e i raccordi non entrino in contatto con l'attrezzatura all'interno dell'armadio stesso.

Se l'unità di raffreddamento deve essere installata sullo sportello di un quadro elettrico, assicuratevi che lo sportello possa sostenere il peso.

L'unità deve essere installata in posizione verticale. La deviazione massima consentita dal piano verticale è di 2°.

5.1 Installazione per le versioni esterne

L'unità di raffreddamento deve essere installata all'esterno del quadro elettrico. Praticate i fori e gli intagli necessari nell'armadio (figura **F.04**) utilizzando il modello di foratura fornito con l'unità. Montate la striscia sigillante sull'unità di raffreddamento sul lato collegato all'alloggiamento e seguite lo schema di montaggio (figura **F.04**).

5.2 Installazione per le versioni semi-incassate

Grazie alla configurazione modulare, a seconda dei requisiti, l'unità di raffreddamento può essere installata all'esterno del quadro elettrico (figura **F.05**) o semi-incassata (figura **F.06**) senza necessità di ulteriori accessori. A seconda dell'opzione di installazione, praticate i fori ed eseguite i tagli necessari nel quadro utilizzando il modello di foratura fornito con l'unità. Montate la striscia sigillante sull'unità di raffreddamento sul lato collegato all'armadio. Seguite lo schema di installazione fornito, a seconda del tipo di installazione richiesto.

6. TUBO DI SCARICO DELLA CONDENSA

La condensa che, a seconda della temperatura ambiente e delle condizioni di umidità, si forma sull'unità di raffreddamento che raffredda l'aria dell'armadio, non rappresenta un malfunzionamento, ma un normale fenomeno dell'unità di raffreddamento. Nei modelli **NXT04-NXT06-NXT08** e **NOX06-08**, questa condensa viene prelevata all'esterno attraverso un tubo flessibile sul fondo dell'unità di raffreddamento. È possibile avvitare l'attacco per tubo flessibile fornito con la macchina (figura **F.10**), su cui è possibile montare un tubo flessibile con diametro interno di 8 mm per trasportare la condensa in un'altra posizione, in modo che lo scarico possa essere eseguito in un punto in cui non rappresenta un pericolo di scivolamento per il personale. In tal caso, assicuratevi che la condensa scorra senza impedimenti. Evitate lunghezze orizzontali superiori a 0,5 metri, sezioni in salita e la formazione accidentale di trappole (figura **F.07**). L'estremità del tubo di scarico della condensa deve essere sempre libera e mai sott'acqua. L'estremità del tubo di scarico della condensa non deve quindi essere posta all'interno di un contenitore di raccolta della condensa (figura **F.08**).

I modelli da **NXT10** a **NXT60** e da **NOX10** a **NOX60** sono dotati di un dispositivo di evaporazione della condensa che funziona tramite il tubo caldo (di uscita) del compressore (figura **F.13**). Tuttavia, questi modelli sono dotati di un'uscita di emergenza della condensa, che può essere trasportata all'esterno come descritto in precedenza. Se l'unità di raffreddamento viene utilizzata con gli sportelli dell'armadio aperti, si formeranno quantità eccessive di condensa, il che rappresenta una condizione d'uso non autorizzata (figura **F.09**). Si consiglia di utilizzare un interruttore di posizione sullo sportello collegato all'ingresso digitale dell'unità di raffreddamento per arrestare l'unità se lo sportello è aperto. (Consultate la sezione **7.3**)

7. COLLEGAMENTO ELETTRICO

⚠ **AVVERTENZA: il collegamento elettrico e qualsiasi intervento sul sistema o sui componenti elettrici devono essere eseguiti esclusivamente da personale specializzato e autorizzato, in conformità al codice elettrico e a qualsiasi altra normativa applicabile.**

⚠ **AVVERTENZA: isolate l'alimentazione all'armadio durante la fase di collegamento.**

⚠ **AVVERTENZA: assicuratevi che la macchina sia collegata a massa correttamente.**

⚠ **ATTENZIONE: assicuratevi che la tensione di alimentazione sia compatibile con la tensione indicata sulla targhetta dei dati dei valori nominali dell'unità di raffreddamento.**

⚠ **ATTENZIONE: l'alimentazione deve essere protetta dalla linea di alimentazione della macchina utilizzando fusibili a ritardo appropriati (tipo T) o interruttori automatici con curva K, in base alle indicazioni fornite nella tabella F.21.**

Collegate il cavo di alimentazione in conformità alla figura **F.14**.

7.1 Modelli bifase

I modelli bifase possono funzionare con due diverse tensioni di alimentazione: 460 V 2~50-60 Hz e 400 V 2~50-60 Hz. Se l'alimentazione disponibile è 460 V 2~50-60 Hz, collegate i morsetti L1(0) e L3 (460) sulla morsettiera (figura **F.14**). Se, d'altra parte, la tensione di alimentazione disponibile è 400 V 2~50-60 Hz, collegate i morsetti L1(0) e L2 (400) sulla stessa morsettiera.

I modelli omologati UL sono dotati di fusibili sulla linea di alimentazione da 460 V 2~50-60 Hz situata nei portafusibili corrispondenti nella parte posteriore dell'unità di raffreddamento (figura **F.16**).

7.2 Modelli trifase

I modelli trifase con alimentatore da 400 V 3~ 50 Hz possono anche essere alimentati con una tensione di 460 V 3~ 60 Hz aprendo il pannello posteriore e modificando il collegamento dei cavi sul connettore a sgancio rapido (figura **F.19**).

I modelli omologati UL sono dotati di fusibili sulla linea di alimentazione da 460 V 3~ 60 Hz situata nei portafusibili corrispondenti nella parte posteriore dell'unità di raffreddamento (figura **F.16**).

7.3 Pin di allarme
(figura **F.15**)

I segnali di ingresso/uscita dall'unità di controllo elettronico sono gestiti tramite i pin di allarme:

- I segnali di allarme provenienti dall'unità di controllo elettronico possono essere acquisiti dalle posizioni 1-2-3; in caso di allarme, il relè di uscita digitale cambia stato
- Un ingresso digitale per contatti privi di tensione è disponibile sui morsetti 4-5
- L'unità di controllo elettronico dell'unità di raffreddamento è programmata per generare un allarme quando l'ingresso digitale è aperto. Quando l'ingresso digitale non viene utilizzato, è quindi necessario collegarlo unendo i morsetti 4 e 5 insieme a un cavo.

7.4 Sequenziamento (opzionale)
(figura **F.17**)

È possibile collegare due unità di raffreddamento insieme in sequenza tramite il connettore rosso a 4 poli sul retro della macchina; il cavo non è fornito di serie.

Consultate il manuale dell'unità di controllo per impostare i parametri necessari.

7.5 Modbus (opzionale)
(figura **F.18**)

È possibile effettuare un collegamento Modbus tramite il connettore a 4 poli sul retro della macchina; il cavo non è fornito di serie.

Consultate il manuale dell'unità di controllo per impostare i parametri necessari.

8. PRIMO AVVIO E REGOLAZIONE

⚠ ATTENZIONE: se, prima dell'installazione, l'unità di raffreddamento è stata lasciata in posizione errata (figura F.01), attendete almeno 8 ore prima di accenderla.
In caso contrario, 30 minuti sono più che sufficienti per far tornare l'olio al compressore, dopodiché l'unità di raffreddamento può essere alimentata.

Dopo aver applicato la tensione, la ventola di aspirazione dell'aria dell'armadio funziona a intermittenza, rendendo la temperatura all'interno dell'armadio uniforme. Se la temperatura supera i 2K del punto di regolazione, il compressore e la ventola esterna si accendono, causando l'avvio del ciclo di raffreddamento. Questo si arresta quando la temperatura interna raggiunge il punto di regolazione. Il termostato è impostato in fabbrica a 35 °C. il punto di regolazione può essere impostato tra 20 °C e 45 °C.

ℹ **Avviso:** per risparmiare energia e ridurre al minimo la produzione di condensa, si consiglia di non impostare il punto di regolazione al di sotto di 30 °C.

8.1 Termostato elettronico

Il modello NXT04 è dotato di termostato elettronico TX050. Consultate il manuale specifico per C17000199 per le funzioni del termostato e per le modalità di programmazione.

8.2 Scheda elettronica

Tutti gli altri modelli della gamma NXT sono dotati di una scheda elettronica e di un display su cui l'operatore può modificare i parametri della macchina. Consultate il manuale specifico per C17000905 per le funzioni del termostato e per le modalità di programmazione.

8.3 Display remoto
(figura **F.20**)

Tutti i modelli della gamma **NOX** sono dotati di una scheda elettronica e di un display remoto con cavo di 3 metri e kit di montaggio su barra DIN. Consultate il manuale specifico per C17000905 per le funzioni del termostato e per le modalità di programmazione.

ℹ **Avviso:** TEXA INDUSTRIES S.r.l. non sarà in alcun modo ritenuta responsabile di eventuali modifiche apportate dal cliente ai parametri predefiniti qualora non abbia ricevuto l'autorizzazione in merito.

9. MANUTENZIONE

⚠ AVVERTENZA: prima di iniziare qualsiasi operazione, interrompete l'alimentazione alla macchina.

⚠ AVVERTENZA: la manutenzione programmata e straordinaria della macchina deve essere eseguita solo da personale autorizzato e qualificato, utilizzando dispositivi di protezione individuale (DPI) appropriati.

⚠ AVVERTENZA: attendete che le superfici dei componenti interni arrivino a temperatura ambiente.

⚠ ATTENZIONE: NON utilizzate detergenti acidi o infiammabili per la pulizia del prodotto.

L'unità di raffreddamento richiede poca manutenzione, quindi non è necessario sostituire il filtro. L'unica manutenzione richiesta riguarda i componenti interni, che devono essere controllati regolarmente, come indicato nella tabella seguente, e puliti con aria compressa a una pressione massima di 4 bar (figura **F.11**).

Intervento	Frequenza
Controllate lo scambiatore di calore dell'aria esterno e, se necessario, pulitelo.	Ogni 3 mesi
Controllate l'efficacia dello scarico della condensa.	Ogni 3 mesi
Controllate che le ventole non si surriscaldino o vibrino eccessivamente.	Ogni 6 mesi

ℹ **Avviso:** aumentate la frequenza di queste operazioni se la macchina viene utilizzata in ambienti molto polverosi e sporchi.

10. RIMOZIONE E SMANTELLAMENTO

⚠ AVVERTENZA: prima di iniziare qualsiasi operazione, interrompete l'alimentazione alla macchina.

⚠ AVVERTENZA: la rimozione e lo smontaggio della macchina devono essere eseguiti solo da personale autorizzato e qualificato, utilizzando dispositivi di protezione individuale (DPI) adeguati.

L'unità di raffreddamento contiene refrigerante R134a/R513A e piccole quantità di olio lubrificante. Si tratta di sostanze inquinanti, che non devono essere scaricate nell'ambiente.

Il personale deve ottenere la certificazione di conformità alla normativa (UE) 517/2014 per il recupero del refrigerante in modo che possa essere riutilizzato, rigenerato o smaltito.

11. RISOLUZIONE DEI PROBLEMI

Malfunzionamento	Condizioni	Cause	Rimedio
Mancato raffreddamento	La ventola interna è operativa ma la ventola esterna e il compressore non funzionano.	La temperatura all'interno dell'armadio è inferiore a quella impostata sul termostato di regolazione.	Non si tratta di un malfunzionamento dell'unità di raffreddamento. Per verificare il funzionamento durante il test, abbassate l'impostazione del termostato finché il compressore e la ventola esterna non iniziano a funzionare, quindi ripristinate il termostato.
		Termostato di regolazione (o antigelo) guasto	Sostituite il termostato di regolazione (o antigelo)
	Nessun componente funziona	L'unità non riceve elettricità.	Non si tratta di un malfunzionamento dell'unità di raffreddamento. • Assicuratevi che il cavo di alimentazione sia collegato correttamente ai morsetti. • Controllate che gli sportelli e gli interruttori dell'armadio siano chiusi.
	Il compressore e la ventola esterna e interna funzionano	Unità di raffreddamento senza liquido	Rivolgetevi a un esperto di sistemi di refrigerazione o al servizio di assistenza tecnica del produttore
		Guasto meccanico del compressore	Rivolgetevi a un esperto di sistemi di refrigerazione o al servizio di assistenza tecnica del produttore
	Il compressore e la ventola esterna sono operativi, ma la ventola interna non funziona	Condensatore della ventola interno guasto	Sostituite il condensatore della ventola interna
		Ventola interna guasta	Sostituite la ventola interna
	Le ventole interna ed esterna sono operative, ma il compressore non funziona	Protezione amperometrica del compressore guasta (esterna al compressore, se presente)	Sostituite la protezione amperometrica
		Relè o PTC per l'avvio del compressore guasto	Sostituite il relè o il PTC per l'avvio del compressore
		Condensatore per l'avvio del compressore guasto (se presente)	Sostituite il condensatore per l'avvio del compressore
		Guasto elettrico del motore del compressore	Rivolgetevi a un esperto di sistemi di refrigerazione o al servizio di assistenza tecnica del produttore
		Interruttore di sicurezza ad alta pressione guasto	Rivolgetevi a un esperto di sistemi di refrigerazione o al servizio di assistenza tecnica del produttore
		Contattore del compressore guasto (se presente)	Sostituite il contattore
Raffreddamento insufficiente	Le ventole interna ed esterna sono operative, il compressore resta sempre attivo	Unità di raffreddamento di dimensioni ridotte per il calore dissipato all'interno dell'armadio	Sostituite l'unità di raffreddamento con un'altra di capacità maggiore
	La ventola interna è operativa, ma la ventola esterna e il compressore funzionano in modo irregolare	Termostato antigelo attivato (se presente)	• Pulite la bobina dell'evaporatore • Verificate la presenza di eventuali ostruzioni all'interno dell'armadio che ostacolano il flusso dell'aria di riciclaggio
		Gas insufficiente nell'unità di raffreddamento	Rivolgetevi a un esperto di sistemi di refrigerazione o al servizio di assistenza tecnica del produttore
		Punto di regolazione del termostato errato	Controllate il punto di regolazione del termostato
	Le ventole interna ed esterna sono operative, ma il compressore funziona in modo irregolare	Interruttore di sicurezza ad alta pressione attivato: • Temperatura ambiente superiore al limite di funzionamento massimo • La bobina dello scambiatore di calore (condensatore) è sporca o ostruita	• Ventilate i locali in cui è installato l'armadio per mantenere una bassa temperatura ambiente. • Pulite lo scambiatore con aria compressa e detergente.
		Protezione termica all'interno del compressore attivata: • Temperatura ambiente superiore al limite di funzionamento massimo • La bobina dello scambiatore di calore (condensatore) è sporca o ostruita	• Ventilate i locali in cui è installato l'armadio per mantenere una bassa temperatura ambiente. • Pulite la bobina con aria compressa e detergente.
Formazione eccessiva di condensa	Sportello dell'armadio aperto	Aria ambiente all'interno dell'armadio eccessiva	Non si tratta di un malfunzionamento dell'unità di raffreddamento. Chiudete lo sportello dell'armadio o disattivate l'unità di raffreddamento.
	Sportello dell'armadio chiuso	Il livello di protezione dell'armadio è inferiore a IP54	Non si tratta di un malfunzionamento dell'unità di raffreddamento. Sigillate le aperture dell'armadio, ad esempio per il passaggio e il percorso verso l'alto dei fili.
		La guarnizione di collegamento dell'armadio/unità di raffreddamento non è stata montata correttamente	Controllate la tenuta e risolvete il problema

12. PITTOGRAMMI

F.01

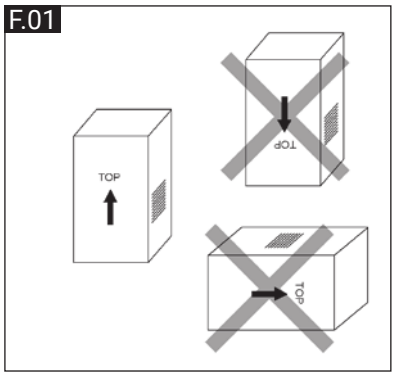

F.02

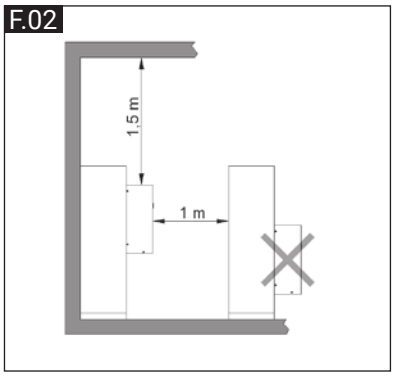

F.03

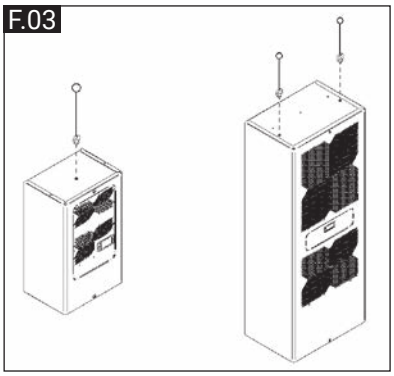

F.04

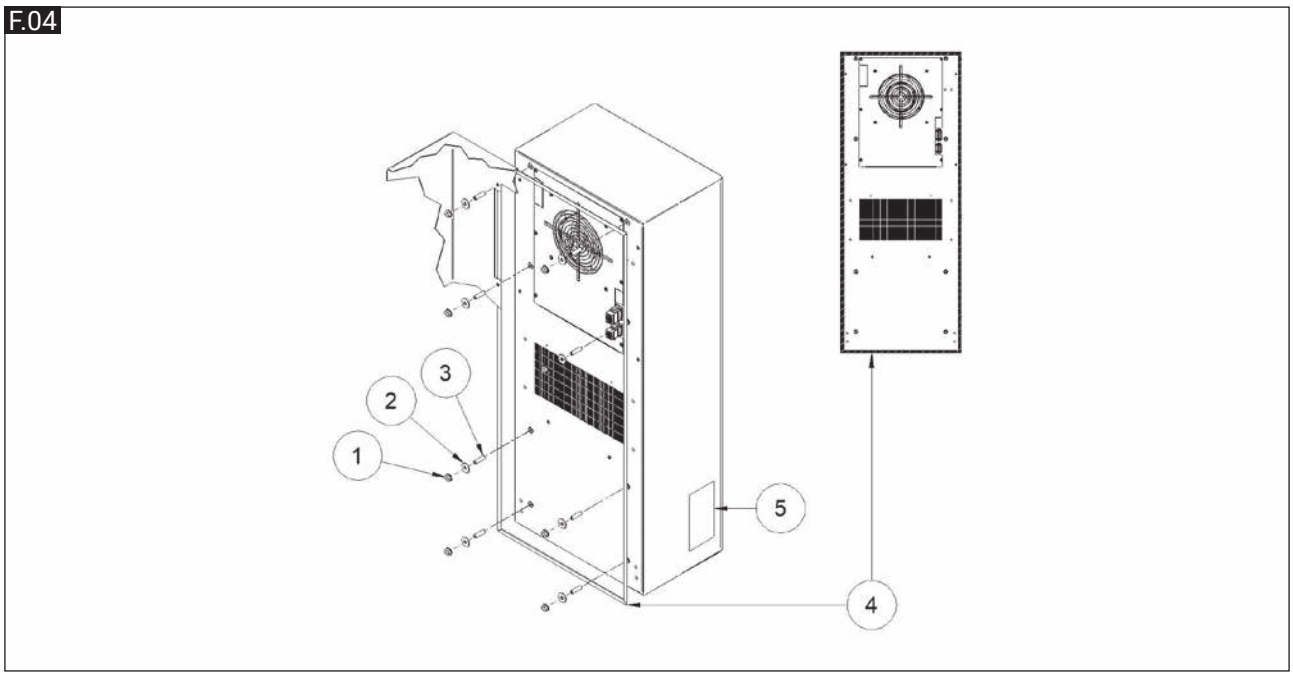

F.05

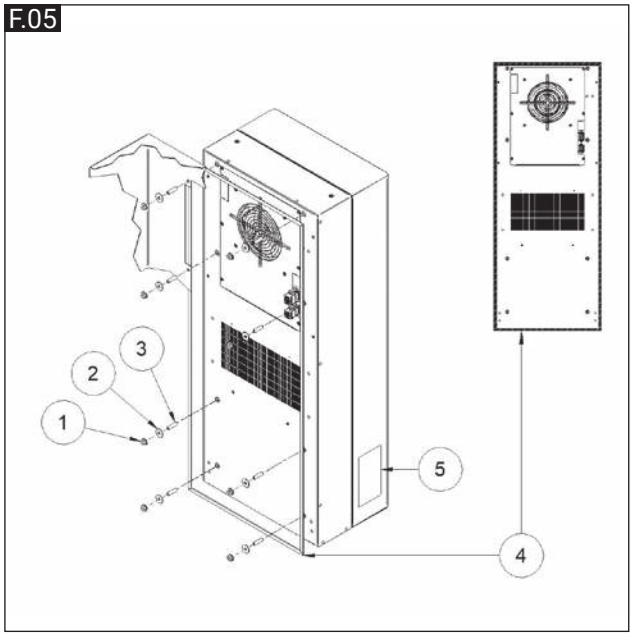

F.06

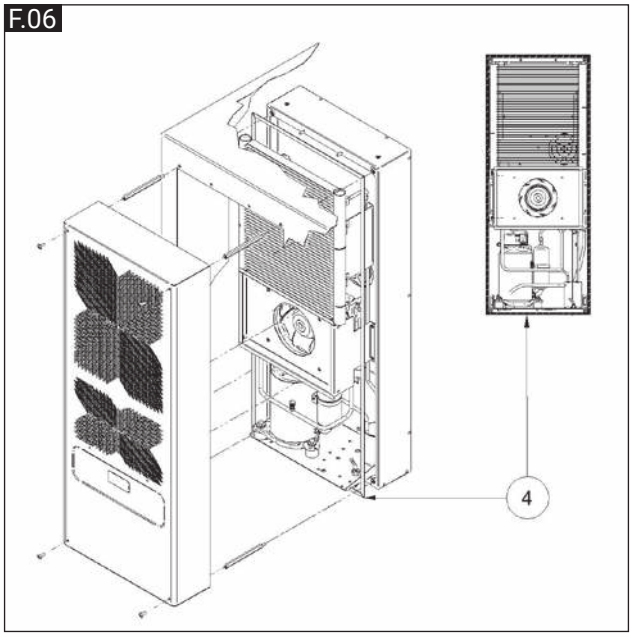

12. PITTOGRAMMI

F.07

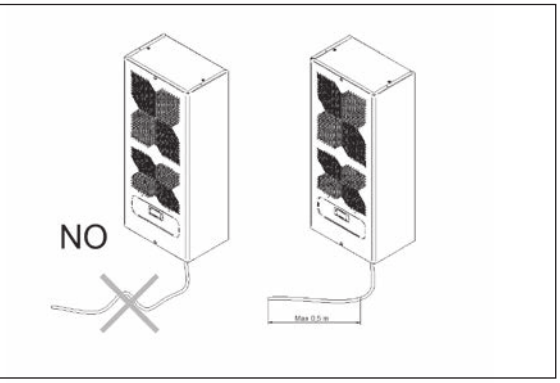

F.08

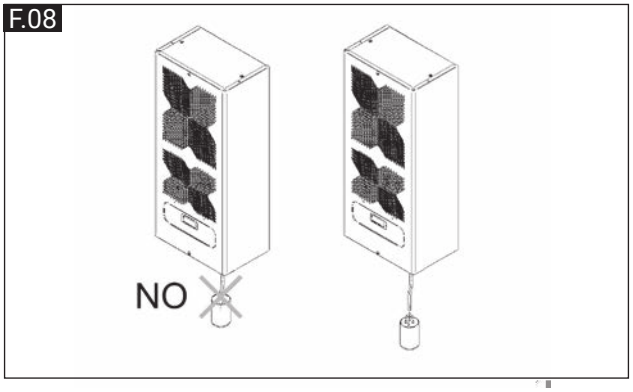

F.09

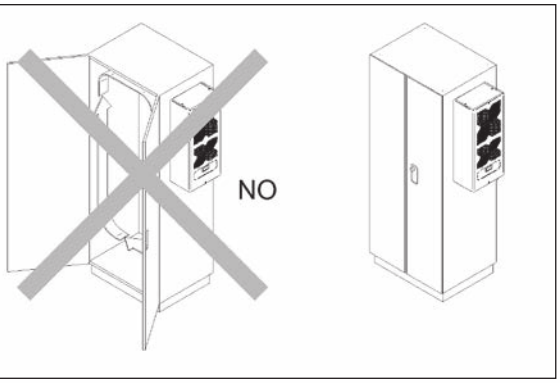

F.10

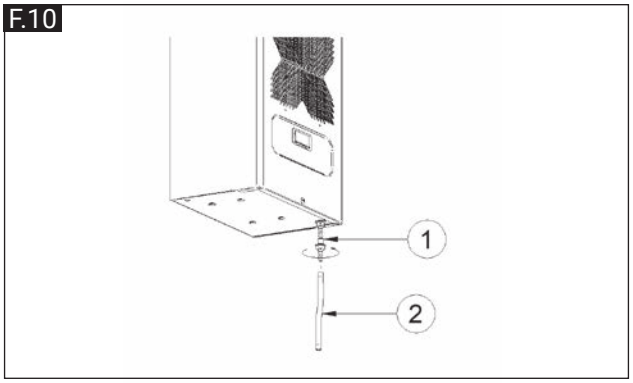

F.11

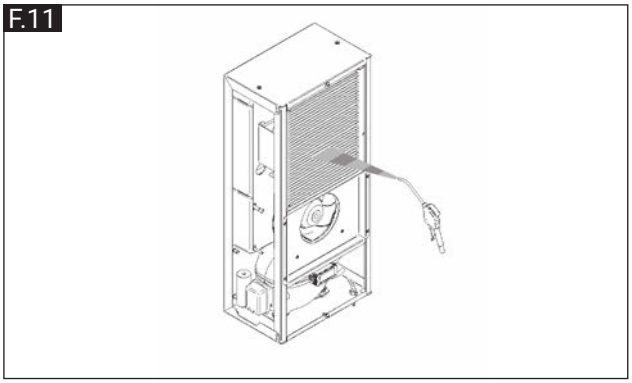

F.12

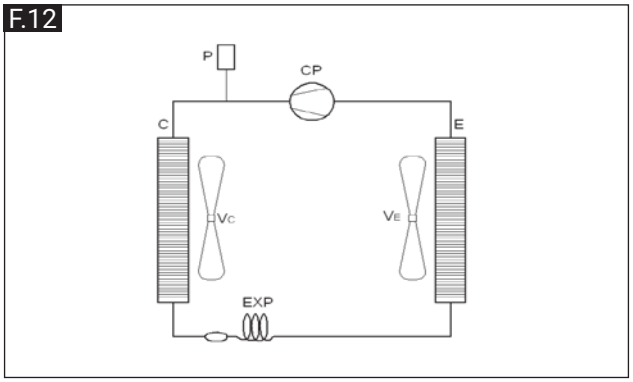

F.13

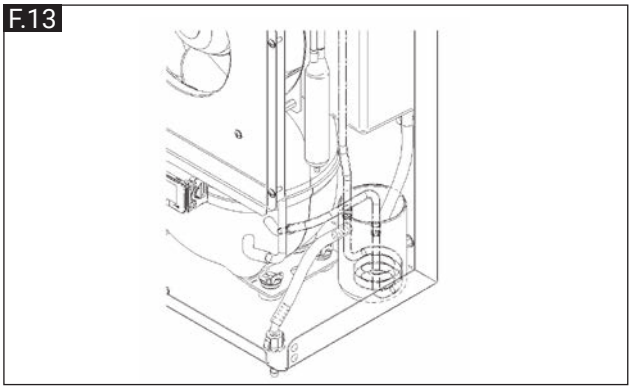

12. PITTOGRAMMI

F.14

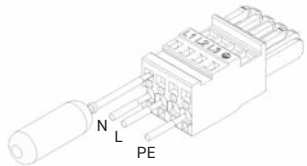

230 V ~ 50-60 Hz
115 V ~ 50-60 Hz

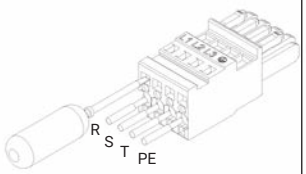

400 V 3 ~ 50 Hz
460 V 3 ~ 60 Hz

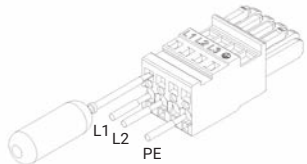

400 V 2 ~ 50-60 Hz

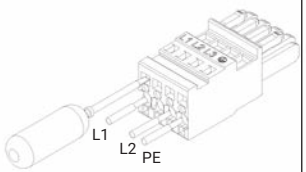

460 V 2 ~ 50-60 Hz

F.15

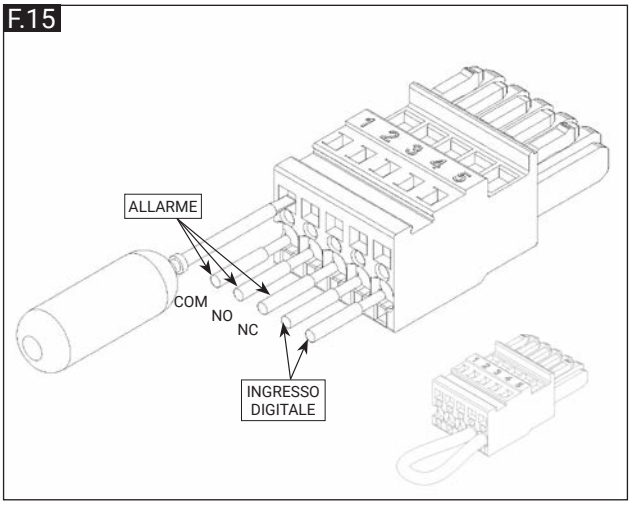

F.16

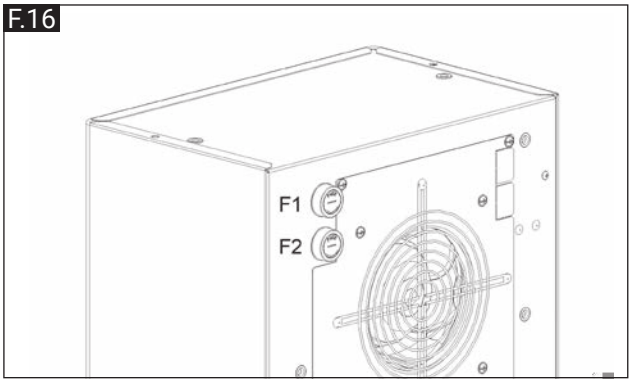

F.17

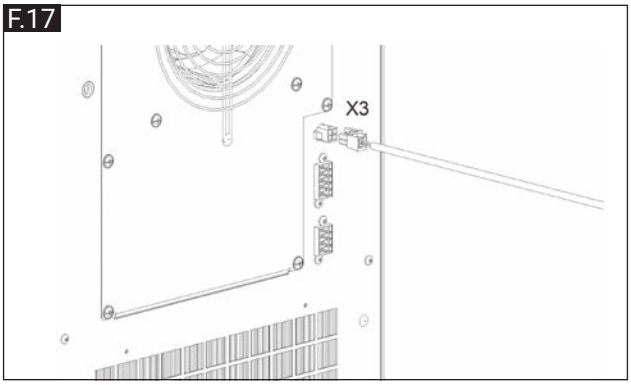

F.18

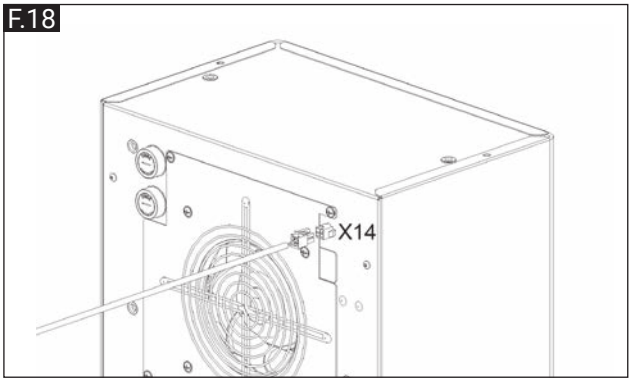

F.19

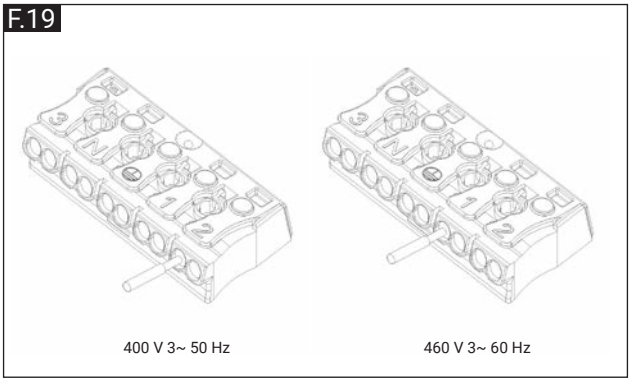

400 V 3~ 50 Hz

460 V 3~ 60 Hz

F.20

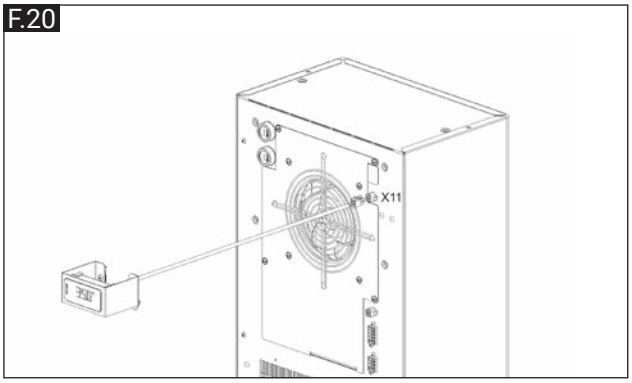

13. DATI TECNICI F.21

	Uscita di raffreddamento utile		Tensione di alimentazione	Dimensioni (L x A x P)	Corrente massima	Corrente di avvio	Pre-fusibile T	Capacità elettrica		Ciclo di servizio	Pressione massima	Intervallo di temperatura dell'armadio	Intervallo della temperatura ambiente	Protezione circuito interno	NEMA	Livello di rumorosità	Peso	Controllo della temperatura	Conformità
	EN14511							EN14511											
	A35 A35	A35 A50						A35 A35	A35 A50										
	W	W	V ~ Hz	mm	A	A	A	W	W	–	bar	°C	°C	IP	Tipo	dB(A)	kg	–	–
NXT04B0T0C00000	380	240	230 1 ~ 50/60	280×460×200	1,5	8,6	4	240	277	100%	25	+20 ÷ +45	+20 ÷ +55	IP55	-	60	17		CE - UKCA
NXT04B0T0U00000	380	240	230 1 ~ 50/60	280×460×200	1,5	8,6	4	240	277	100%	28	+20 ÷ +45	+20 ÷ +55	IP55	12	60	17		UL - CE - UKCA
NXT04B0T1C00000	380	240	230 1 ~ 50/60	280×460×200	1,5	8,6	4	240	277	100%	25	+20 ÷ +45	+20 ÷ +55	IP55	-	60	17		CE - UKCA
NXT04B0T1U00000	380	240	230 1 ~ 50/60	280×460×200	1,5	8,6	4	240	277	100%	28	+20 ÷ +45	+20 ÷ +55	IP55	12	60	17	Termostato	UL - CE - UKCA
NXT04C0T0U00000	380	240	115 1 ~ 60	280×460×200	3,4	22,6	6	290	340	100%	28	+20 ÷ +45	+20 ÷ +55	IP55	12	60	17	elettronico	UL - CE - UKCA
NXT04C0T1U00000	380	240	115 1 ~ 60	280×460×200	3,4	22,6	6	290	340	100%	28	+20 ÷ +45	+20 ÷ +55	IP55	12	60	17		UL - CE - UKCA
NXT04K0T0C00000	380	240	400/460 2 ~ 50/60	280x460x200	0,9	5	2	240	277	100%	25	+20 ÷ +45	+20 ÷ +55	IP55	-	60	20		CE - UKCA
NXT04K0T1C00000	380	240	400/460 2 ~ 50/60	280x460x200	0,9	5	2	240	277	100%	25	+20 ÷ +45	+20 ÷ +55	IP55	-	60	20		CE - UKCA
NXT06B0E0C00000	720	555	230 1 ~ 50/60	316×640×240	2,3	10,9	6	380	450	100%	25	+20 ÷ +45	+20 ÷ +55	IP55	-	65	22		CE - UKCA
NXT06B0E0U00000	720	555	230 1 ~ 50/60	316×640×240	2,3	10,9	6	380	450	100%	28	+20 ÷ +45	+20 ÷ +55	IP55	12	65	22		UL - CE - UKCA
NXT06B0E1C00000	720	555	230 1 ~ 50/60	316×640×240	2,3	10,9	6	380	450	100%	25	+20 ÷ +45	+20 ÷ +55	IP55	-	65	22		CE - UKCA
NXT06B0E1U00000	720	555	230 1 ~ 50/60	316×640×240	2,3	10,9	6	380	450	100%	28	+20 ÷ +45	+20 ÷ +55	IP55	12	65	22	Scheda	UL - CE - UKCA
NXT06C0E0U00000	720	555	115 1 ~ 60	316×640×240	4,3	22,2	8	420	500	100%	28	+20 ÷ +45	+20 ÷ +55	IP55	12	65	22	elettronica	UL - CE - UKCA
NXT06C0E1U00000	720	555	115 1 ~ 60	316×640×240	4,3	22,2	8	420	500	100%	28	+20 ÷ +45	+20 ÷ +55	IP55	12	65	22		UL - CE - UKCA
NXT06K0E0C00000	720	555	400/460 2 ~ 50/60	316×640×240	1,3	6,3	4	380	450	100%	25	+20 ÷ +45	+20 ÷ +55	IP55	-	65	26		CE - UKCA
NXT06K0E1C00000	720	555	400/460 2 ~ 50/60	316×640×240	1,3	6,3	4	380	450	100%	25	+20 ÷ +45	+20 ÷ +55	IP55	-	65	26		CE - UKCA
NXT08B0E0C00000	880	705	230 1 ~ 50/60	316×640×240	2,4	12,9	6	450	520	100%	25	+20 ÷ +45	+20 ÷ +55	IP55	-	65	24		CE - UKCA
NXT08B0E0U00000	880	705	230 1 ~ 50/60	316×640×240	2,4	12,9	6	450	520	100%	28	+20 ÷ +45	+20 ÷ +55	IP55	12	65	24		UL - CE - UKCA
NXT08B0E1C00000	880	705	230 1 ~ 50/60	316×640×240	2,4	12,9	6	450	520	100%	25	+20 ÷ +45	+20 ÷ +55	IP55	-	65	24		CE - UKCA
NXT08B0E1U00000	880	705	230 1 ~ 50/60	316×640×240	2,4	12,9	6	450	520	100%	28	+20 ÷ +45	+20 ÷ +55	IP55	12	65	24	Scheda	UL - CE - UKCA
NXT08C0E0U00000	880	705	115 1 ~ 60	316×640×240	4,2	22,2	8	430	540	100%	28	+20 ÷ +45	+20 ÷ +55	IP55	12	65	24	elettronica	UL - CE - UKCA
NXT08C0E1U00000	880	705	115 1 ~ 60	316×640×240	4,2	22,2	8	430	540	100%	28	+20 ÷ +45	+20 ÷ +55	IP55	12	65	24		UL - CE - UKCA
NXT08K0E0C00000	880	705	400/460 2 ~ 50/60	316×640×240	1,4	7,4	4	450	520	100%	25	+20 ÷ +45	+20 ÷ +55	IP55	-	65	28		CE - UKCA
NXT08K0E1C00000	880	705	400/460 2 ~ 50/60	316×640×240	1,4	7,4	4	450	520	100%	25	+20 ÷ +45	+20 ÷ +55	IP55	-	65	28		CE - UKCA
NXT10B0E0C00000	1.000	760	230 1 ~ 50/60	348×783×220	3	13,1	6	500	600	100%	25	+20 ÷ +45	+20 ÷ +55	IP55	-	65	27		CE - UKCA
NXT10B0E0U00000	1.000	760	230 1 ~ 50/60	348×783×220	3	13,1	6	500	600	100%	28	+20 ÷ +45	+20 ÷ +55	IP55	12	65	27		UL - CE - UKCA
NXT10B0E1C00000	1.000	760	230 1 ~ 50/60	348×783×220	3	13,1	6	500	600	100%	25	+20 ÷ +45	+20 ÷ +55	IP55	-	65	27		CE - UKCA
NXT10B0E1U00000	1.000	760	230 1 ~ 50/60	348×783×220	3	13,1	6	500	600	100%	28	+20 ÷ +45	+20 ÷ +55	IP55	12	65	27		UL - CE - UKCA
NXT10C0E0U00000	1.000	760	115 1 ~ 60	348×783×220	5,7	28	10	570	670	100%	28	+20 ÷ +45	+20 ÷ +55	IP55	12	65	27	Scheda	UL - CE - UKCA
NXT10C0E1U00000	1.000	760	115 1 ~ 60	348×783×220	5,7	28	10	570	670	100%	28	+20 ÷ +45	+20 ÷ +55	IP55	12	65	27	elettronica	UL - CE - UKCA
NXT10K0E0C00000	1.000	760	400/460 2 ~ 50/60	348×783×220	1,7	7,5	4	500	600	100%	25	+20 ÷ +45	+20 ÷ +55	IP55	-	65	29		CE - UKCA
NXT10K0E0U00000	1.000	760	400/460 2 ~ 50/60	348×783×220	1,7	7,5	4	500	600	100%	28	+20 ÷ +45	+20 ÷ +55	IP55	12	65	29		UL - CE - UKCA
NXT10K0E1C00000	1.000	760	400/460 2 ~ 50/60	348×783×220	1,7	7,5	4	500	600	100%	25	+20 ÷ +45	+20 ÷ +55	IP55	-	65	29		CE - UKCA
NXT10K0E1U00000	1.000	760	400/460 2 ~ 50/60	348×783×220	1,7	7,5	4	500	600	100%	28	+20 ÷ +45	+20 ÷ +55	IP55	12	65	29		UL - CE - UKCA
NXT12B0E0C00000	1.250	930	230 1 ~ 50/60	400×1.000×250	3,2	17,1	6	590	680	100%	25	+20 ÷ +45	+20 ÷ +55	IP55	-	65	34		CE - UKCA
NXT12B0E0U00000	1.250	930	230 1 ~ 50/60	400×1.000×250	3,2	17,1	6	590	680	100%	28	+20 ÷ +45	+20 ÷ +55	IP55	12	65	34		UL - CE - UKCA
NXT12B0E1C00000	1.250	930	230 1 ~ 50/60	400×1.000×250	3,2	17,1	6	590	680	100%	25	+20 ÷ +45	+20 ÷ +55	IP55	-	65	34		CE - UKCA
NXT12B0E1U00000	1.250	930	230 1 ~ 50/60	400×1.000×250	3,2	17,1	6	590	680	100%	28	+20 ÷ +45	+20 ÷ +55	IP55	12	65	34	Scheda	UL - CE - UKCA
NXT12C0E0U00000	1.250	930	115 1 ~ 60	400×1.000×250	6,1	28	10	620	760	100%	28	+20 ÷ +45	+20 ÷ +55	IP55	12	65	34	elettronica	UL - CE - UKCA
NXT12C0E1U00000	1.250	930	115 1 ~ 60	400×1.000×250	6,1	28	10	620	760	100%	28	+20 ÷ +45	+20 ÷ +55	IP55	12	65	34		UL - CE - UKCA
NXT12K0E0C00000	1.250	930	400/460 2 ~ 50/60	400×1.000×250	1,8	9,8	4	590	680	100%	25	+20 ÷ +45	+20 ÷ +55	IP55	-	65	39		CE - UKCA
NXT12K0E1C00000	1.250	930	400/460 2 ~ 50/60	400×1.000×250	1,8	9,8	4	590	680	100%	25	+20 ÷ +45	+20 ÷ +55	IP55	-	65	39		CE - UKCA

13. DATI TECNICI F.21

	Uscita di raf-freddamento utile		Tensione di alimentazione	Dimensioni (L x A x P)	Corrente massima	Corrente di avvio	Pre-fusibile T	Capacità elettrica		Ciclo di servizio	Pressione massima	Intervallo di temperatura dell'armadio	Intervallo della temperatura ambiente	Protezione circuito interno	NEMA	Livello di rumoro-sità	Peso	Controllo della temperatura	Conformità
	EN14511							EN14511											
	A35 A35	A35 A50						A35 A35	A35 A50										
	W	W	V ~ Hz	mm	A	A	A	W	W	–	bar	°C	°C	IP	Tipo	dB(A)	kg	–	–
NXT16B0E0C00000	1.600	1.100	230 1 ~ 50/60	400×1.000×250	3,9	16,2	8	720	820	100%	25	+20 ÷ +45	+20 ÷ +55	IP55	-	65	38		CE - UKCA
NXT16B0E0U00000	1.600	1.100	230 1 ~ 50/60	400×1.000×250	4,3	19,7	8	720	820	100%	28	+20 ÷ +45	+20 ÷ +55	IP55	12	65	39		UL - CE - UKCA
NXT16B0E1C00000	1.600	1.100	230 1 ~ 50/60	400×1.000×250	3,9	16,2	8	720	820	100%	25	+20 ÷ +45	+20 ÷ +55	IP55	-	65	38		CE - UKCA
NXT16B0E1U00000	1.600	1.100	230 1 ~ 50/60	400×1.000×250	4,3	19,7	8	720	820	100%	28	+20 ÷ +45	+20 ÷ +55	IP55	12	65	39		UL - CE - UKCA
NXT16C0E0U00000	1.600	1.100	115 1 ~ 60	400×1.000×250	8,2	42	16	830	960	100%	28	+20 ÷ +45	+20 ÷ +55	IP55	12	65	39	Scheda	UL - CE - UKCA
NXT16C0E1U00000	1.600	1.100	115 1 ~ 60	400×1.000×250	8,2	42	16	830	960	100%	28	+20 ÷ +45	+20 ÷ +55	IP55	12	65	39	elettronica	UL - CE - UKCA
NXT16K0E0C00000	1.600	1.100	400/460 2 ~ 50/60	400×1.000×250	2,2	9,3	4	720	820	100%	25	+20 ÷ +45	+20 ÷ +55	IP55	-	65	48		CE - UKCA
NXT16K0E0U00000	1.600	1.100	400/460 2 ~ 50/60	400×1.000×250	2,2	9,3	4	720	820	100%	28	+20 ÷ +45	+20 ÷ +55	IP55	12	65	48		UL - CE - UKCA
NXT16K0E1C00000	1.600	1.100	400/460 2 ~ 50/60	400×1.000×250	2,5	11,3	6	720	820	100%	25	+20 ÷ +45	+20 ÷ +55	IP55	-	65	48		CE - UKCA
NXT16K0E1U00000	1.600	1.100	400/460 2 ~ 50/60	400×1.000×250	2,5	11,3	6	720	820	100%	28	+20 ÷ +45	+20 ÷ +55	IP55	12	65	48		UL - CE - UKCA
NXT20B0E0C00000	2.000	1.500	230 1 ~ 50/60	400×1.000×250	4,8	21,8	10	990	1.130	100%	25	+20 ÷ +45	+20 ÷ +55	IP55	-	77	39		CE - UKCA
NXT20B0E0U00000	2.000	1.500	230 1 ~ 50/60	400×1.000×250	4,8	21,8	10	990	1.130	100%	28	+20 ÷ +45	+20 ÷ +55	IP55	12	77	39		UL - CE - UKCA
NXT20B0E1C00000	2.000	1.500	230 1 ~ 50/60	400×1.000×250	4,8	21,8	10	990	1.130	100%	25	+20 ÷ +45	+20 ÷ +55	IP55	-	77	39		CE - UKCA
NXT20B0E1U00000	2.000	1.500	230 1 ~ 50/60	400×1.000×250	4,8	21,8	10	990	1.130	100%	28	+20 ÷ +45	+20 ÷ +55	IP55	12	77	39		UL - CE - UKCA
NXT20C0E0U00000	2.000	1.500	115 1 ~ 60	400×1.000×250	11,3	56,8	16	1.170	1.360	100%	28	+20 ÷ +45	+20 ÷ +55	IP55	12	77	39	Scheda	UL - CE - UKCA
NXT20C0E1U00000	2.000	1.500	115 1 ~ 60	400×1.000×250	11,3	56,8	16	1.170	1.360	100%	28	+20 ÷ +45	+20 ÷ +55	IP55	12	77	39	elettronica	UL - CE - UKCA
NXT20H0E0C00000	2.000	1.500	4.003~ 50/ 4.603~ 60	400×1.000×250	1,6	12	4	870	1.050	100%	25	+20 ÷ +45	+20 ÷ +55	IP55	-	77	41		CE - UKCA
NXT20H0E0U00000	2.000	1.500	4.003~ 50/ 4.603~ 60	400×1.000×250	1,6	12	4	870	1.050	100%	28	+20 ÷ +45	+20 ÷ +55	IP55	12	77	43		UL - CE - UKCA
NXT20H0E1C00000	2.000	1.500	4.003~ 50/ 4.603~ 60	400×1.000×250	1,6	12	4	870	1.050	100%	25	+20 ÷ +45	+20 ÷ +55	IP55	-	77	41		CE - UKCA
NXT20H0E1U00000	2.000	1.500	4.003~ 50/ 4.603~ 60	400×1.000×250	1,6	12	4	870	1.050	100%	28	+20 ÷ +45	+20 ÷ +55	IP55	12	77	43		UL - CE - UKCA
NXT30B0E1C00000	3.000	2.210	230 1 ~ 50/60	500×1.270×339	5,2	35	10	1.190	1.380	100%	25	+20 ÷ +45	+20 ÷ +55	IP55	-	70	61		CE - UKCA
NXT30B0E1U00000	3.000	2.210	230 1 ~ 50/60	500×1.270×339	5,2	35	10	1.190	1.380	100%	28	+20 ÷ +45	+20 ÷ +55	IP55	12	70	61	Scheda	UL - CE - UKCA
NXT30H0E1C00000	3.000	2.210	4.003~ 50/ 4.603~ 60	500×1.270×339	2,4	20	6	1.140	1.350	100%	25	+20 ÷ +45	+20 ÷ +55	IP55	-	70	65	elettronica	CE - UKCA
NXT30H0E1U00000	3.000	2.210	4.003~ 50/ 4.603~ 60	500×1.270×339	2,4	20	6	1.140	1.350	100%	28	+20 ÷ +45	+20 ÷ +55	IP55	12	70	65		UL - CE - UKCA
NXT40B0E1C00000	3.850	2.650	230 1 ~ 50/60	500×1.270×339	7,8	37	16	1.670	1.980	100%	25	+20 ÷ +45	+20 ÷ +55	IP55	-	70	65		CE - UKCA
NXT40B0E1U00000	3.850	2.650	230 1 ~ 50/60	500×1.270×339	7,8	37	16	1.670	1.980	100%	28	+20 ÷ +45	+20 ÷ +55	IP55	12	70	65	Scheda	UL - CE - UKCA
NXT40H0E1C00000	3.850	2.650	4.003~ 50/ 4.603~ 60	500×1.270×339	3,1	16	6	1.580	1.920	100%	25	+20 ÷ +45	+20 ÷ +55	IP55	-	70	69	elettronica	CE - UKCA
NXT40H0E1U00000	3.850	2.650	4.003~ 50/ 4.603~ 60	500×1.270×339	3,6	18	8	1.780	2.050	100%	28	+20 ÷ +45	+20 ÷ +55	IP55	12	70	69		UL - CE - UKCA
NXT60H0E1C00000	5.400	4.200	4.003~ 50/ 4.603~ 60	500×1.600×400	3,7	32	8	1.950	2.470	100%	25	+20 ÷ +45	+20 ÷ +55	IP55	-	72	104	Scheda	CE - UKCA
NXT60H0E1U00000	5.400	4.200	4.003~ 50/ 4.603~ 60	500×1.600×400	3,7	32	8	1.950	2.470	100%	28	+20 ÷ +45	+20 ÷ +55	IP55	12	72	104	elettronica	UL - CE - UKCA

13. DATI TECNICI F.21

	Uscita di raf-freddamento utile		Tensione di alimentazione	Dimensioni (L x A x P)	Corrente massima	Corrente di avvio	Pre-fusibile T	Capacità elettrica		Ciclo di servizio	Pressione massima	Intervallo di temperatura dell'armadio	Intervallo della temperatura ambiente	Protezione circuito interno	NEMA	Livello di rumoro-sità	Peso	Controllo della temperatura	Conformità
	EN14511							EN14511											
	A35 A35	A35 A50						A35 A35	A35 A50										
	W	W	V ~ Hz	mm	A	A	A	W	W	–	bar	°C	°C	IP	Tipo	dB(A)	kg	–	–
NOX06B0E1C00000	720	555	230 1 ~ 50/60	316×640×240	2,3	10,9	6	380	450	100%	25	+20 ÷ +45	−20 ÷ +55	IP55	-	65	22		CE - UKCA
NOX06B0E1U00000	720	555	230 1 ~ 50/60	316×640×240	2,3	10,9	6	380	450	100%	28	+20 ÷ +45	−20 ÷ +55	IP55	12, 4/4X	65	22	Scheda elettronica	UL - CE - UKCA
NOX06C0E1U00000	720	555	115 1 ~ 60	316×640×240	4,3	22,2	8	420	500	100%	28	+20 ÷ +45	−20 ÷ +55	IP55	12, 4/4X	65	22		UL - CE - UKCA
NOX06K0E1C00000	720	555	400/460 2 ~ 50/60	316×640×240	1,3	6,3	4	380	450	100%	25	+20 ÷ +45	−20 ÷ +55	IP55	-	65	26		CE - UKCA
NOX08B0E1C00000	880	705	230 1 ~ 50/60	316×640×240	2,4	12,9	6	450	520	100%	25	+20 ÷ +45	−20 ÷ +55	IP55	-	65	24		CE - UKCA
NOX08B0E1U00000	880	705	230 1 ~ 50/60	316×640×240	2,4	12,9	6	450	520	100%	28	+20 ÷ +45	−20 ÷ +55	IP55	12, 4/4X	65	24	Scheda elettronica	UL - CE - UKCA
NOX08C0E1U00000	880	705	115 1 ~ 60	316×640×240	4,2	22,2	8	430	540	100%	28	+20 ÷ +45	−20 ÷ +55	IP55	12, 4/4X	65	24		UL - CE - UKCA
NOX08K0E1C00000	880	705	400/460 2 ~ 50/60	316×640×240	1,4	7,4	4	450	520	100%	25	+20 ÷ +45	−20 ÷ +55	IP55	-	65	28		CE - UKCA
NOX10B0E1C00000	1.000	760	230 1 ~ 50/60	348×783×220	3	13,1	6	500	600	100%	25	+20 ÷ +45	−20 ÷ +55	IP55	-	65	27		CE - UKCA
NOX10B0E1U00000	1.000	760	230 1 ~ 50/60	348×783×220	3	13,1	6	500	600	100%	28	+20 ÷ +45	−20 ÷ +55	IP55	12, 4/4X	65	27	Scheda elettronica	UL - CE - UKCA
NOX10C0E1U00000	1.000	760	115 1 ~ 60	348×783×220	5,7	28	10	570	670	100%	28	+20 ÷ +45	−20 ÷ +55	IP55	12, 4/4X	65	27		UL - CE - UKCA
NOX10K0E1C00000	1.000	760	400/460 2 ~ 50/60	348×783×220	1,7	7,5	4	500	600	100%	25	+20 ÷ +45	−20 ÷ +55	IP55	-	65	28		CE - UKCA
NOX10K0E1U00000	1.000	760	400/460 2 ~ 50/60	348×783×220	1,7	7,5	4	500	600	100%	28	+20 ÷ +45	−20 ÷ +55	IP55	12, 4/4X	65	29		UL - CE - UKCA
NOX12B0E1C00000	1.250	930	230 1 ~ 50/60	400×1.000×250	3,2	17,1	6	590	680	100%	25	+20 ÷ +45	−20 ÷ +55	IP55	-	65	34		CE - UKCA
NOX12B0E1U00000	1.250	930	230 1 ~ 50/60	400×1.000×250	3,2	17,1	6	590	680	100%	28	+20 ÷ +45	−20 ÷ +55	IP55	12, 4/4X	65	34	Scheda elettronica	UL - CE - UKCA
NOX12C0E1U00000	1.250	930	115 1 ~ 60	400×1.000×250	6,1	28	10	620	760	100%	28	+20 ÷ +45	−20 ÷ +55	IP55	12, 4/4X	65	34		UL - CE - UKCA
NOX12K0E1C00000	1.250	930	400/460 2 ~ 50/60	400×1.000×250	1,8	9,8	4	590	680	100%	25	+20 ÷ +45	−20 ÷ +55	IP55	-	65	39		CE - UKCA
NOX16B0E1C00000	1.600	1.100	230 1 ~ 50/60	400×1.000×250	3,9	16,2	8	720	820	100%	25	+20 ÷ +45	−20 ÷ +55	IP55	-	65	38		CE - UKCA
NOX16B0E1U00000	1.600	1.100	230 1 ~ 50/60	400×1.000×250	4,3	19,7	8	720	820	100%	28	+20 ÷ +45	−20 ÷ +55	IP55	12, 4/4X	65	39	Scheda elettronica	UL - CE - UKCA
NOX16C0E1U00000	1.600	1.100	115 1 ~ 60	400×1.000×250	8,2	42	16	830	960	100%	28	+20 ÷ +45	−20 ÷ +55	IP55	12, 4/4X	65	39		UL - CE - UKCA
NOX16K0E1C00000	1.600	1.100	400/460 2 ~ 50/60	400×1.000×250	2,2	9,3	4	720	820	100%	25	+20 ÷ +45	−20 ÷ +55	IP55	-	65	49		CE - UKCA
NOX16K0E1U00000	1.600	1.100	400/460 2 ~ 50/60	400×1.000×250	2,5	11,3	6	720	820	100%	28	+20 ÷ +45	−20 ÷ +55	IP55	12, 4/4X	65	49		UL - CE - UKCA
NOX20B0E1C00000	2.000	1.500	230 1 ~ 50/60	400×1.000×250	4,8	21,8	10	990	1.130	100%	25	+20 ÷ +45	−20 ÷ +55	IP55	-	77	39		CE - UKCA
NOX20B0E1U00000	2.000	1.500	230 1 ~ 50/60	400×1.000×250	4,8	21,8	10	990	1.130	100%	28	+20 ÷ +45	−20 ÷ +55	IP55	12, 4/4X	77	39	Scheda elettronica	UL - CE - UKCA
NOX20C0E1U00000	2.000	1.500	115 1 ~ 60	400×1.000×250	11,3	56,8	16	1.170	1.360	100%	28	+20 ÷ +45	−20 ÷ +55	IP55	12, 4/4X	77	39		UL - CE - UKCA
NOX20H0E1C00000	2.000	1.500	4.003~ 50/ 4.603~ 60	400×1.000×250	1,6	12	4	870	1.050	100%	25	+20 ÷ +45	−20 ÷ +55	IP55	-	77	41		CE - UKCA
NOX20H0E1U00000	2.000	1.500	4.003~ 50/ 4.603~ 60	400×1.000×250	1,6	12	4	870	1.050	100%	28	+20 ÷ +45	−20 ÷ +55	IP55	12, 4/4X	77	43		UL - CE - UKCA

13. DATI TECNICI F.21

	Uscita di raf-freddamento utile		Tensione di alimentazione	Dimensioni (L x A x P)	Corrente massima	Corrente di avvio	Pre-fusibile T	Capacità elettrica		Ciclo di servizio	Pressione massima	Intervallo di temperatura dell'armadio	Intervallo della temperatura ambiente	Protezione circuito interno	NEMA	Livello di rumoro-sità	Peso	Controllo della temperatura	Conformità
	EN14511							EN14511											
	A35 A35	A35 A50						A35 A35	A35 A50										
	W	W	V ~ Hz	mm	A	A	A	W	W	–	bar	°C	°C	IP	Tipo	dB(A)	kg	–	–
NOX30B0E1C00000	3.000	2.210	230 1 ~ 50/60	500×1.270×339	5,2	35	10	1.190	1.380	100%	25	+20 ÷ +45	−20 ÷ +55	IP55	-	70	61		CE - UKCA
NOX30B0E1U00000	3.000	2.210	230 1 ~ 50/60	500×1.270×339	5,2	35	10	1.190	1.380	100%	28	+20 ÷ +45	−20 ÷ +55	IP55	12, 4/4X	70	61	Scheda	UL - CE - UKCA
NOX30H0E1C00000	3.000	2.210	4.003~ 50/ 4.603~ 60	500×1.270×339	2,4	20	6	1.140	1.350	100%	25	+20 ÷ +45	−20 ÷ +55	IP55	-	70	65	elettronica	CE - UKCA
NOX30H0E1U00000	3.000	2.210	4.003~ 50/ 4.603~ 60	500×1.270×339	2,4	20	6	1.140	1.350	100%	28	+20 ÷ +45	−20 ÷ +55	IP55	12, 4/4X	70	65		UL - CE - UKCA
NOX40B0E1C00000	3.850	2.650	230 1 ~ 50/60	500×1.270×339	7,8	37	16	1.670	1.980	100%	25	+20 ÷ +45	−20 ÷ +55	IP55	-	70	65		CE - UKCA
NOX40B0E1U00000	3.850	2.650	230 1 ~ 50/60	500×1.270×339	7,8	37	16	1.670	1.980	100%	28	+20 ÷ +45	−20 ÷ +55	IP55	12, 4/4X	70	65	Scheda	UL - CE - UKCA
NOX40H0E1C00000	3.850	2.650	4.003~ 50/ 4.603~ 60	500×1.270×339	3,1	16	6	1.580	1.920	100%	25	+20 ÷ +45	−20 ÷ +55	IP55	-	70	69	elettronica	CE - UKCA
NOX40H0E1U00000	3.850	2.650	4.003~ 50/ 4.603~ 60	500×1.270×339	3,6	18	8	1.780	2.050	100%	28	+20 ÷ +45	−20 ÷ +55	IP55	12, 4/4X	70	69		UL - CE - UKCA
NOX60H0E1C00000	5.400	4.200	4.003~ 50/ 4.603~ 60	500×1.600×400	3,7	32	8	1.950	2.470	100%	25	+20 ÷ +45	−20 ÷ +55	IP55	-	72	104	Scheda	CE - UKCA
NOX60H0E1U00000	5.400	4.200	4.003~ 50/ 4.603~ 60	500×1.600×400	3,7	32	8	1.950	2.470	100%	28	+20 ÷ +45	−20 ÷ +55	IP55	12, 4/4X	72	104	elettronica	UL - CE - UKCA

14. PRESTAZIONI F.22

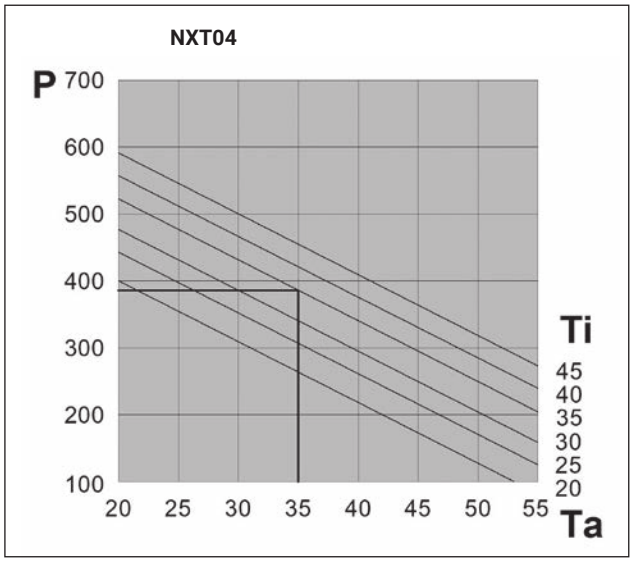

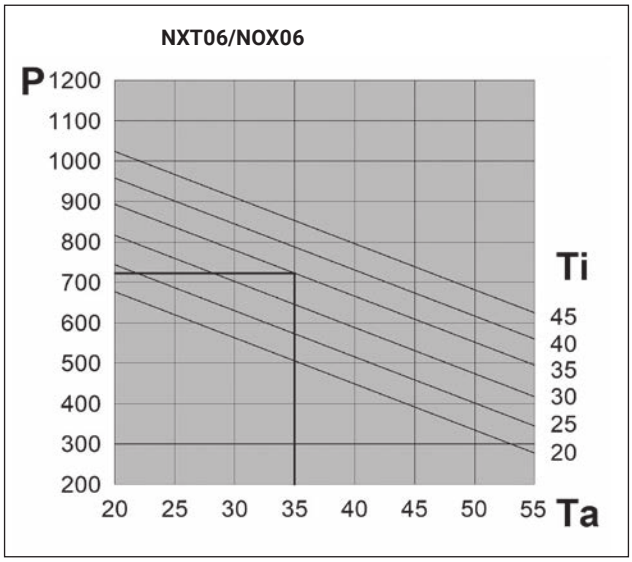

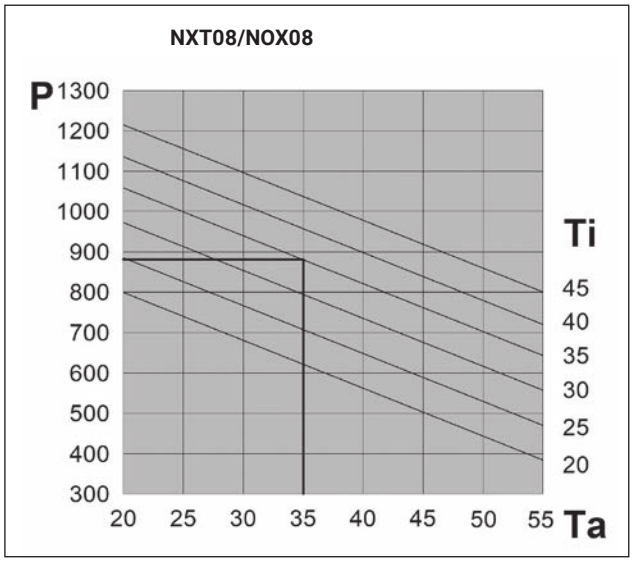

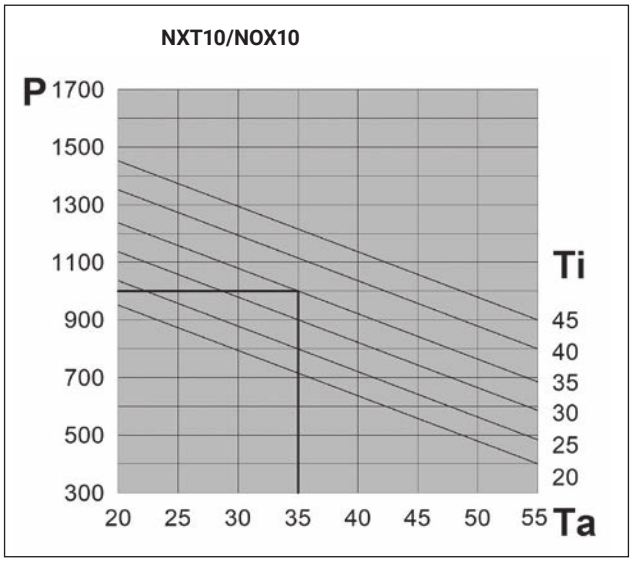

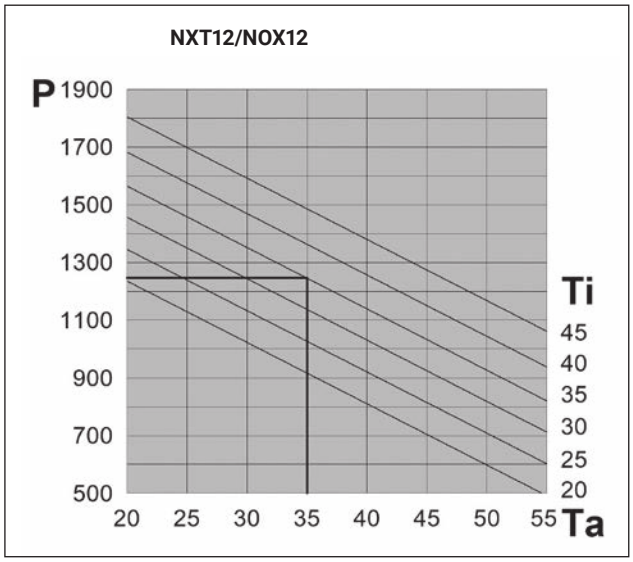

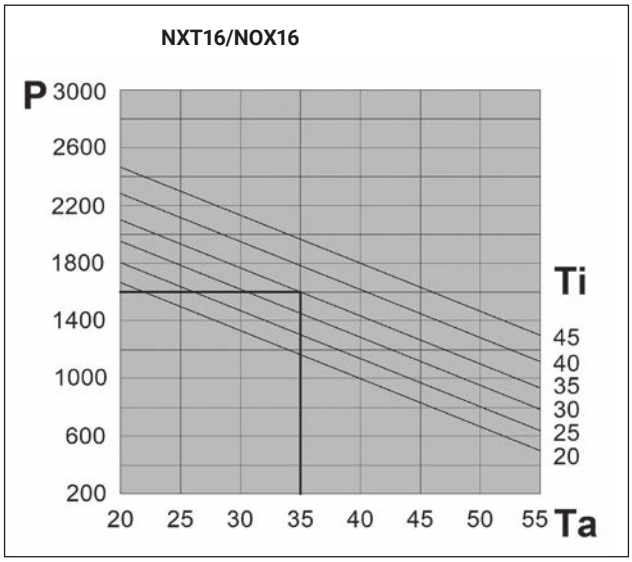

14. PRESTAZIONI F.22

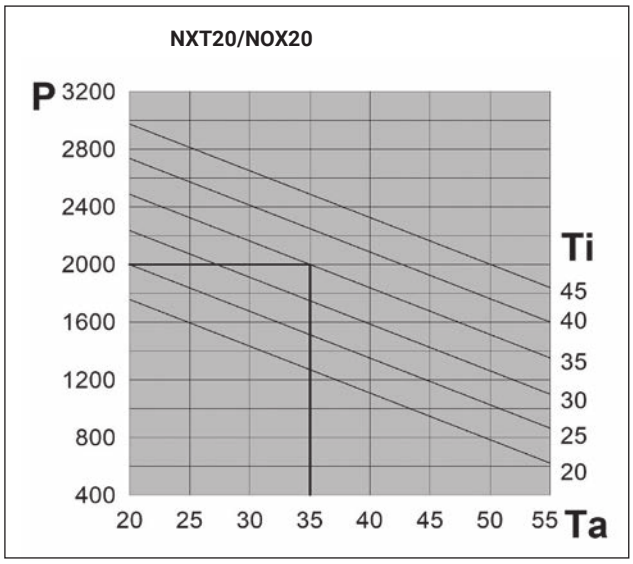

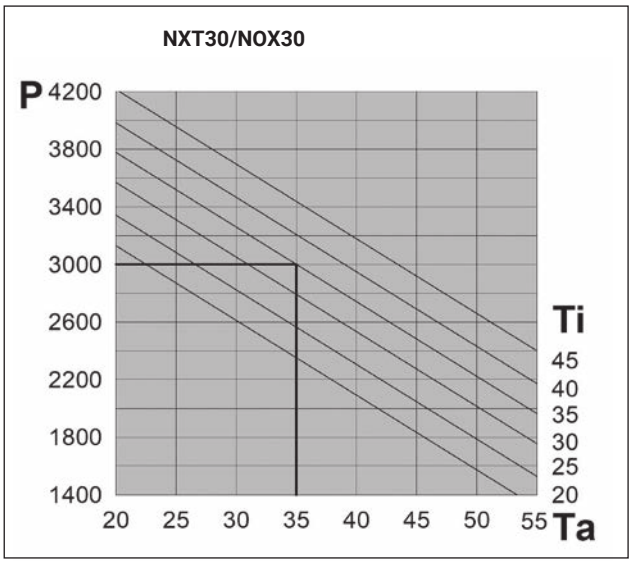

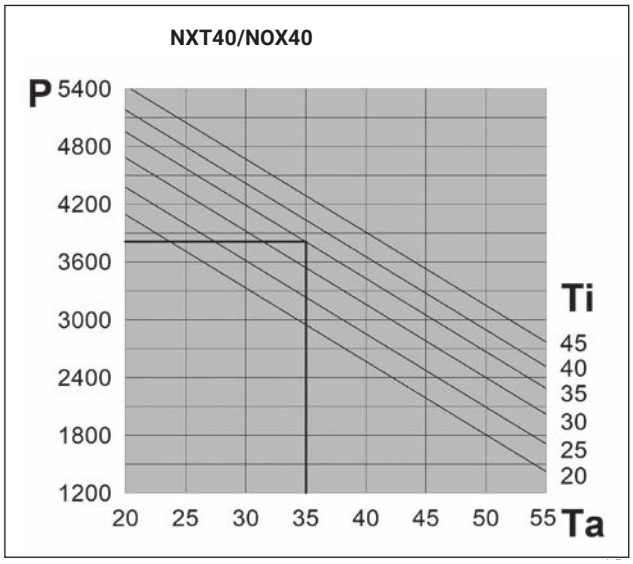

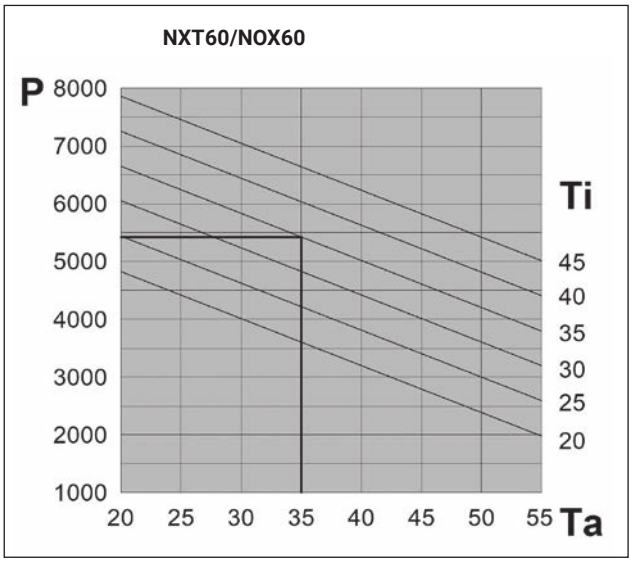

P (W)	Ta (°C)	Ti (°C)
Uscita di raffreddamento utile	Temperatura ambiente	Temperatura interna dell'armadio

15. DIMENSIONI F.23

NXT04

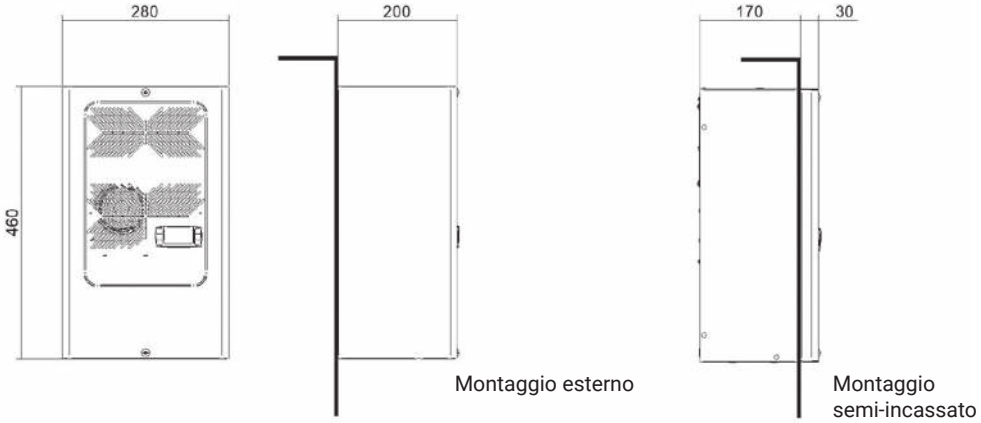

NXT06-08

NXT10

Montaggio esterno

15. DIMENSIONI F.23

NXT12-16-20

NXT30-40

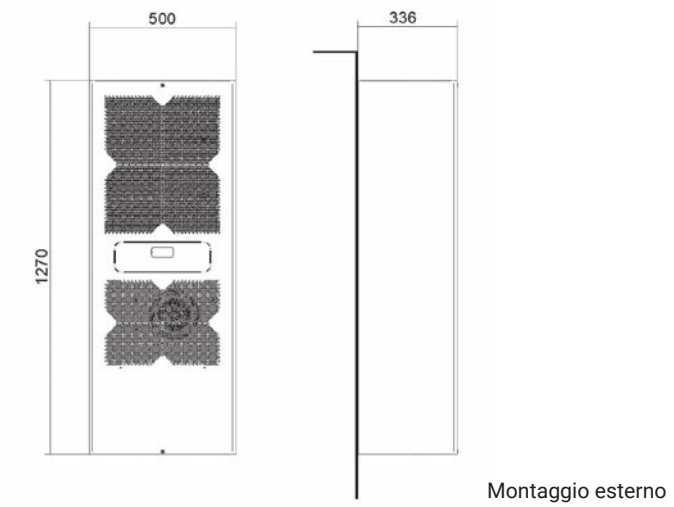

NXT60

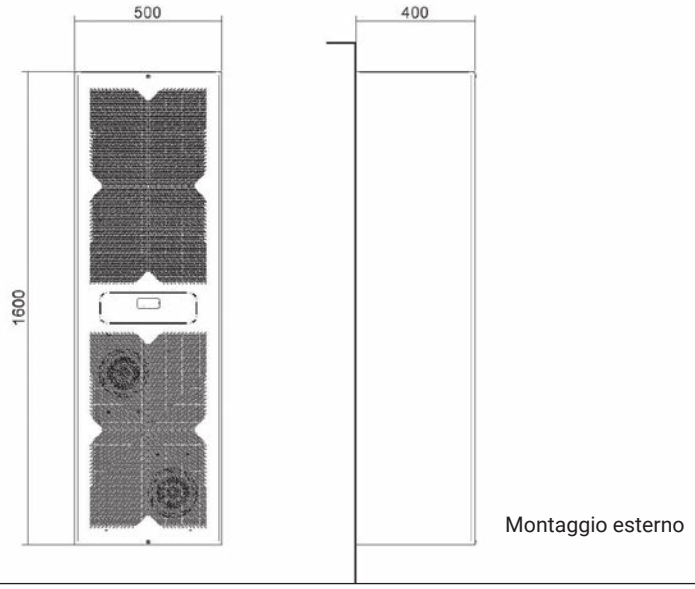

15. DIMENSIONI F.23

NOX06-08

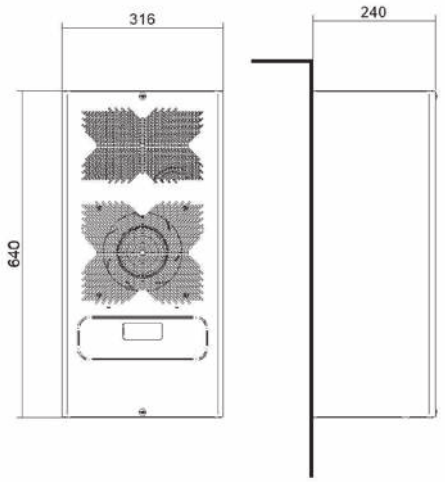

Montaggio esterno

NXT10

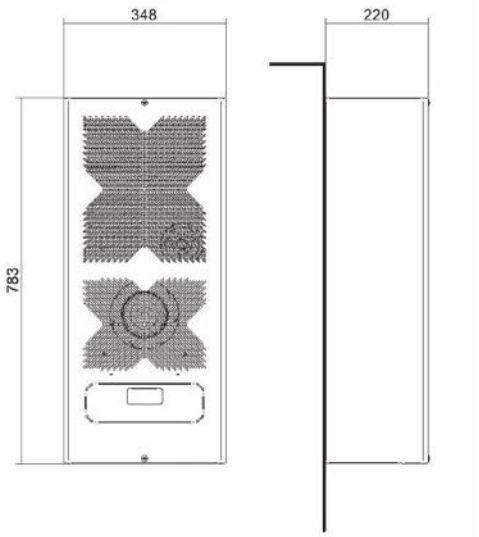

Montaggio esterno

NXT12-16-20

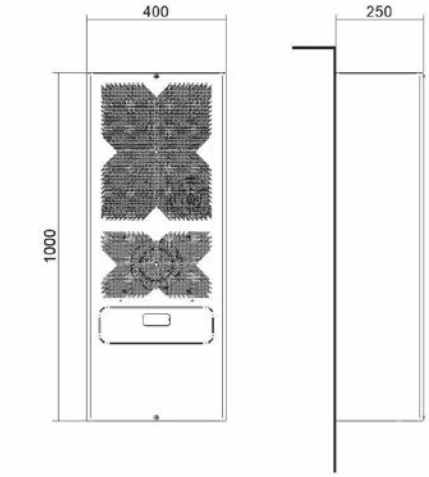

Montaggio esterno

15. DIMENSIONI F.23

NXT30-40

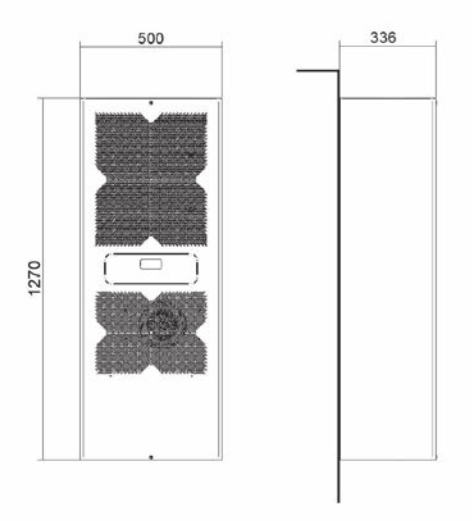

Montaggio esterno

NXT60

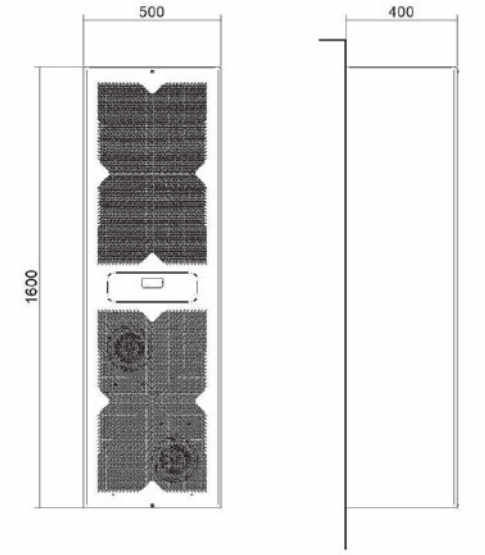

Montaggio esterno

16. RICAMBI F.24

NXT04

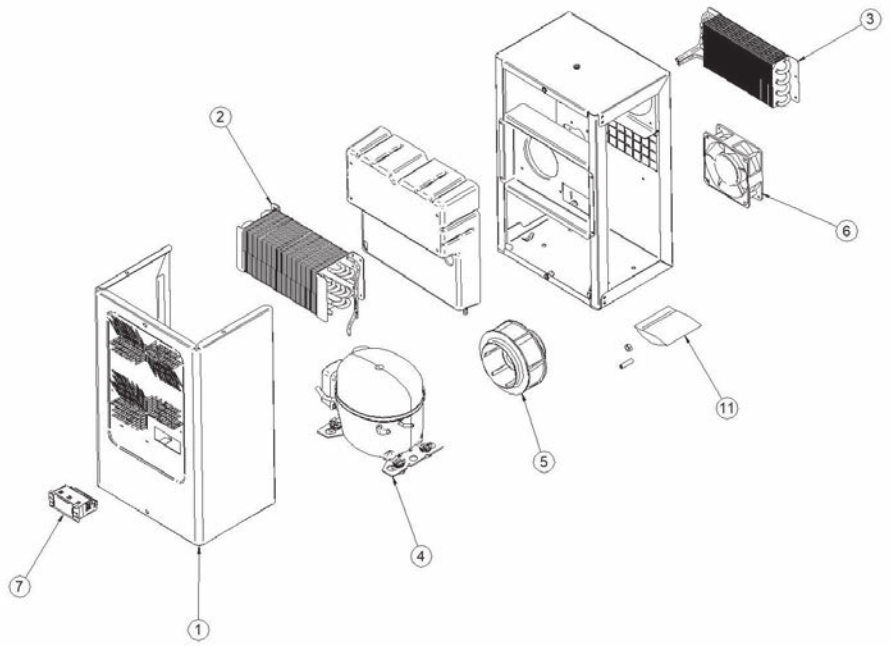

NXT06-08
NOX06-08

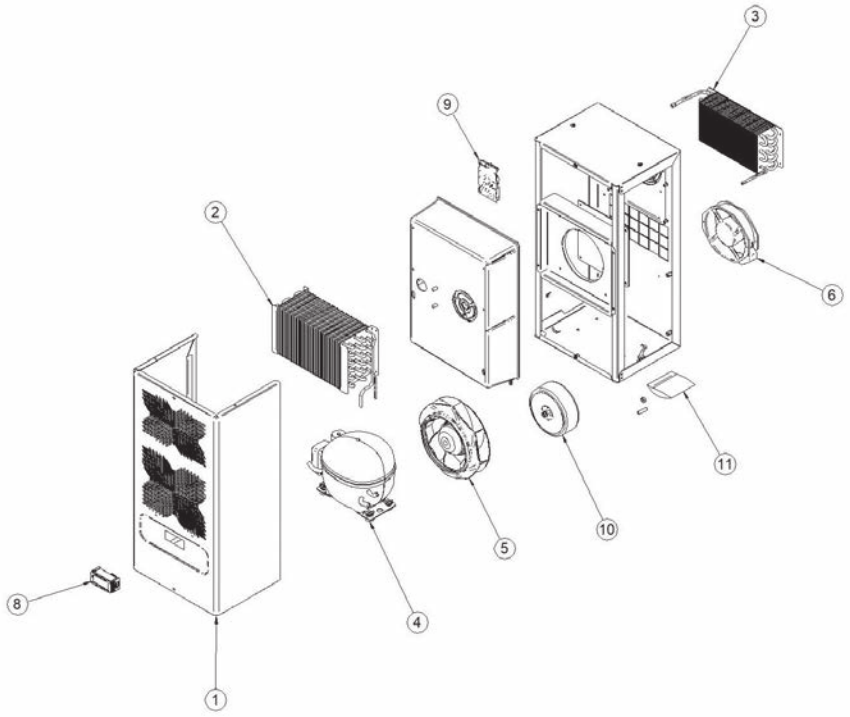

1. Struttura anteriore	4. Compressore	7. Controllo elettrico	10. Autotrasformatore
2. Condensatore	5. Ventola del condensatore	8. Display	11. Kit di accessori di montaggio
3. Evaporatore	6. Ventola dell'evaporatore	9. Scheda elettronica	

Al momento dell'ordine, le seguenti informazioni sono essenziali: modello, numero di serie, data di produzione, codice dei componenti richiesti

16. RICAMBI F.24

NXT10
NOX10

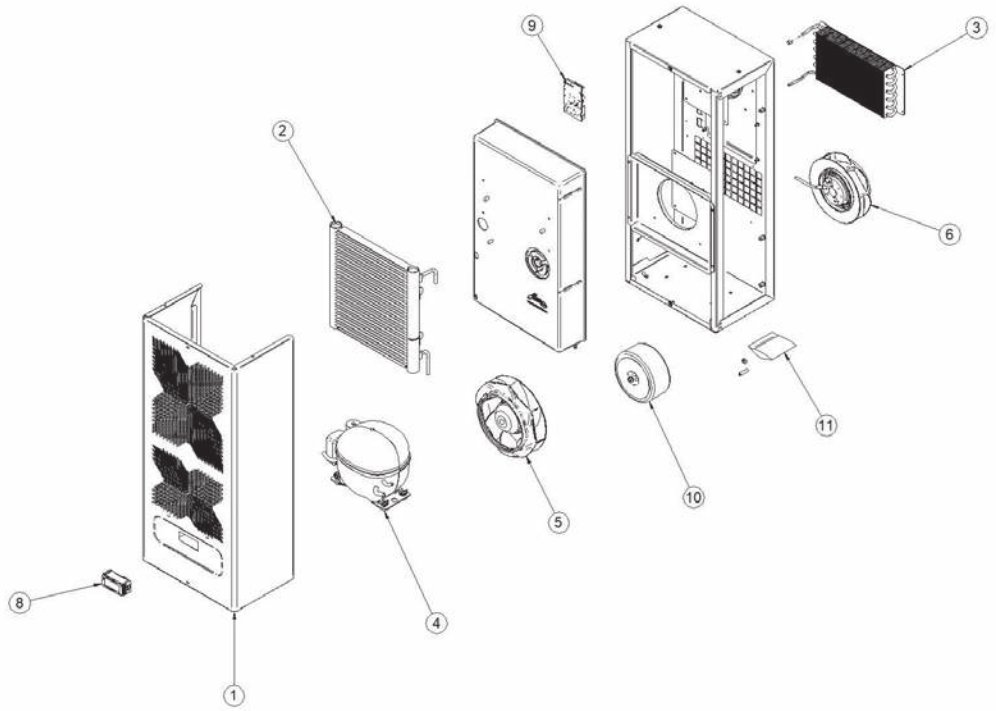

NXT12-16-20
NOX12-16-20

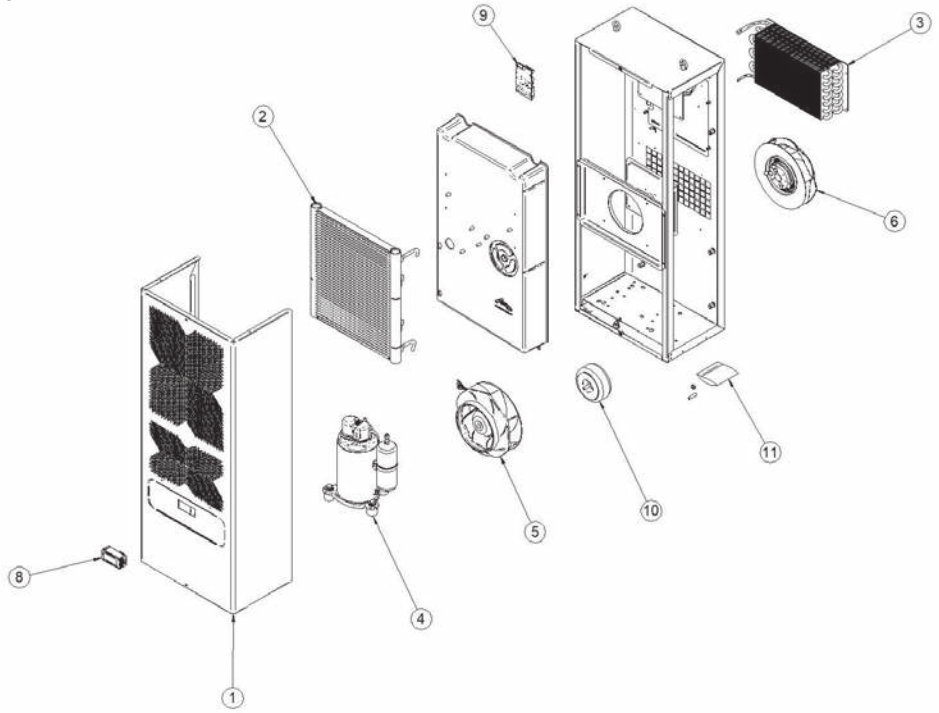

1. Struttura anteriore
2. Condensatore
3. Evaporatore
4. Compressore
5. Ventola del condensatore
6. Ventola dell'evaporatore
7. Controllo elettrico
8. Display
9. Scheda elettronica
10. Autotrasformatore
11. Kit di accessori di montaggio

Al momento dell'ordine, le seguenti informazioni sono essenziali: modello, numero di serie, data di produzione, codice dei componenti richiesti

16. RICAMBI F.24

NXT30-40
NOX30-40

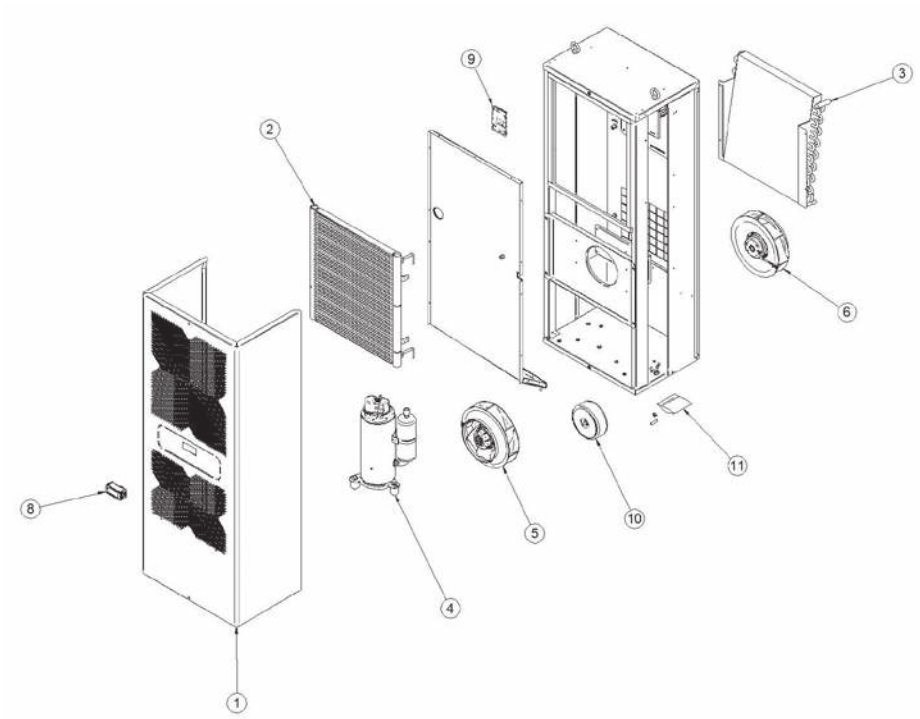

NXT60
NOX60

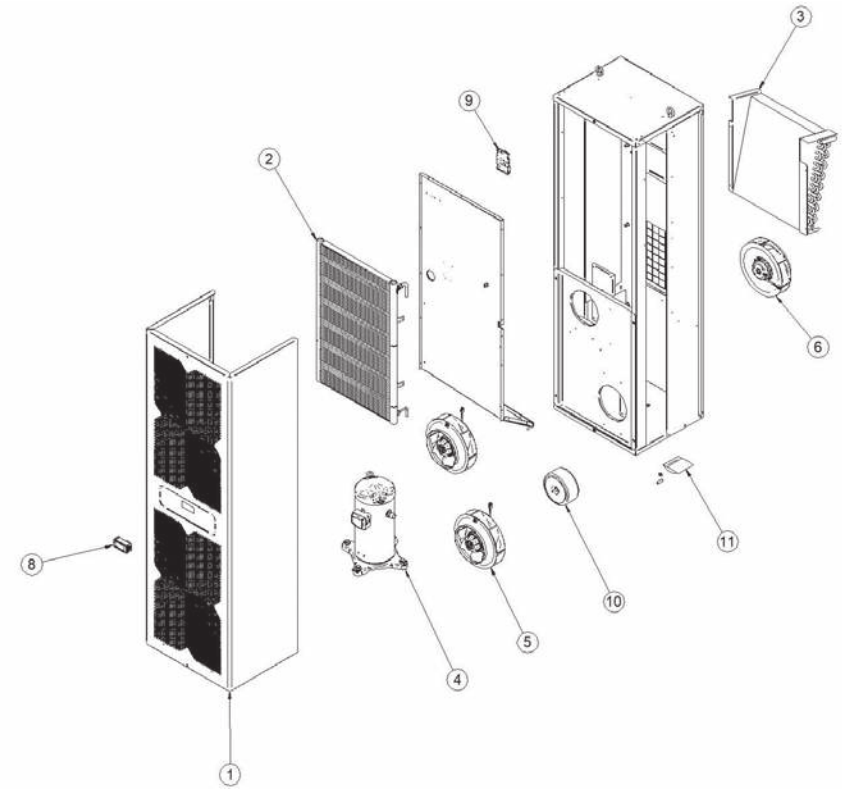

1. Struttura anteriore
2. Condensatore
3. Evaporatore
4. Compressore
5. Ventola del condensatore
6. Ventola dell'evaporatore
7. Controllo elettrico
8. Display
9. Scheda elettronica
10. Autotrasformatore
11. Kit di accessori di montaggio

Al momento dell'ordine, le seguenti informazioni sono essenziali: modello, numero di serie, data di produzione, codice dei componenti richiesti

17. GARANZIA

TEXA INDUSTRIES S.r.l. garantisce un prodotto privo di difetti di qualità. Inoltre, garantisce per 12 mesi tutti i componenti del prodotto a partire dalla data di spedizione e quando vengono utilizzati nelle seguenti condizioni:

1. Quando le temperature del pannello o dell'armadio non sono superiori o inferiori a quelle indicate sulla targhetta dei valori nominali.
2. Nei circuiti o nei sistemi che non richiedono capacità di raffreddamento superiori a quelle indicate sulla targhetta dei valori nominali.
3. Nei locali in cui le temperature non sono superiori o inferiori a quelle indicate sulla targhetta dei valori nominali.
4. Su pannelli o contenitori con un livello di protezione minimo di IP54.
5. Quando le istruzioni fornite nel manuale di “funzionamento e manutenzione”, fornito con ciascun singolo prodotto, sono pienamente rispettate.

La garanzia non copre eventuali danni al prodotto causati da:

a. Utilizzo di un tipo e una quantità di gas nel circuito di raffreddamento diversi da quelli indicati sulla targhetta dei valori nominali.
b. Utilizzo del prodotto in locali non adatti in presenza di atmosfera acida o corrosiva.

Per ciascun componente ritenuto difettoso durante il periodo di validità della garanzia, il produttore, secondo il suo giudizio indiscutibile, riparerà e/o sostituirà gratuitamente i componenti difettosi presso la fabbrica o in una delle società autorizzate. Eventuali spese aggiuntive sostenute per la rimozione, la movimentazione e l'installazione, se necessarie, non sono a carico del produttore. Eventuali interventi di manutenzione necessari e richiesti dall'assistenza clienti/in sede, anche se nel corso del periodo di validità della garanzia, saranno fatturati in base alle tariffe del produttore. I prodotti riparati o sostituiti non modificano in alcun modo il momento di inizio o fine della garanzia. Il produttore non può in alcun modo essere ritenuto responsabile, a eccezione della riparazione o sostituzione di prodotti difettosi e, se tali prodotti devono essere riconsegnati, sarà effettuato il trasporto a termine. È responsabilità del cliente verificare la corretta messa a terra, installazione e alimentazione del prodotto in conformità agli standard correnti. È necessario fare riferimento alle leggi vigenti in materia di responsabilità per danni causati da un prodotto difettoso, per i quali il produttore è assicurato.

Per beneficiare dei termini della garanzia e delle relative informazioni sul prodotto, è essenziale disporre del documento di acquisto e del numero di serie del prodotto riportati sulla targhetta dei valori nominali. La targhetta dei valori nominali è stampata su plastica e la scritta rimane leggibile per un lungo periodo di tempo anche in sede e in ambienti in condizioni particolarmente ostili.

⚠ **ATTENZIONE:** la garanzia viene automaticamente invalidata se il prodotto viene manomesso in qualsiasi modo.

18. SERVIZIO DI ASSISTENZA

Per il servizio di assistenza per malfunzionamenti della macchina, informazioni tecniche o consigli sull'installazione, contattate il servizio di assistenza all'indirizzo: TEXA INDUSTRIES S.r.l.

Strada Cà Bruciata, 5 46020 – Pegognaga (MN) – ITALIA

Tel.: 0376 – 554511 – E-mail: texa.service@nVent.com

Prima di contattare il servizio di assistenza del produttore, assicuratevi di disporre di quanto segue:

A. Numero di codice completo della macchina.

B. Numero di serie della macchina.

Tutte le richieste di assistenza devono essere inviate al produttore per iscritto, tramite e-mail o fax.

⚠ **Avvertenza:** l'attrezzatura può essere restituita al produttore solo su richiesta e dopo il consenso del produttore stesso.

19. NOTE

America del Nord

service@nVent.com
Tel.: +1 763 422 2211
Seguire le indicazioni per l'opzione 1, poi per l'opzione 2 e per l'opzione 3.

Tutte le altre sedi

texa.service@nVent.com
Tel.: +39 0376 554511

Il nostro ricco portafoglio di marchi:

CADDY ERICO HOFFMAN ILSCO SCHROFF TRACHTE

©2025 nVent. Tutti i marchi e i logo nVent sono di proprietà di o concessi in licenza da nVent Services GmbH e consociate. Tutti gli altri marchi di fabbrica appartengono ai loro rispettivi proprietari. nVent si riserva il diritto di modificare le specifiche senza preavviso.

HOFFMAN-IM-N00607-TexaTechnicalNXT-IT-2512