Tolleranze generali	Particolari stampati in materiale termoplastico: rif ISO 2768MK - Particolari lavorati alle macchine utensili: rif. UNI EN 22768 Particolari tranciati in metallo: rif. UNI EN 22768 - grado IT10 per dim. lineari - grado IT11 quote di piega - angoli di piega ` ± 1

ACCESSORI/ACCESSORIES

6000157CC

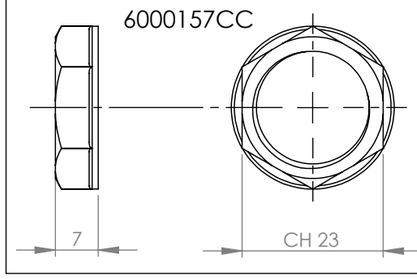

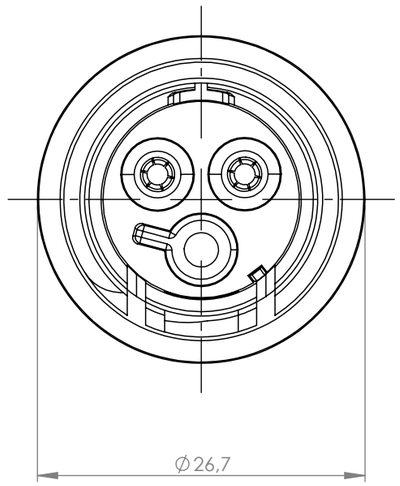

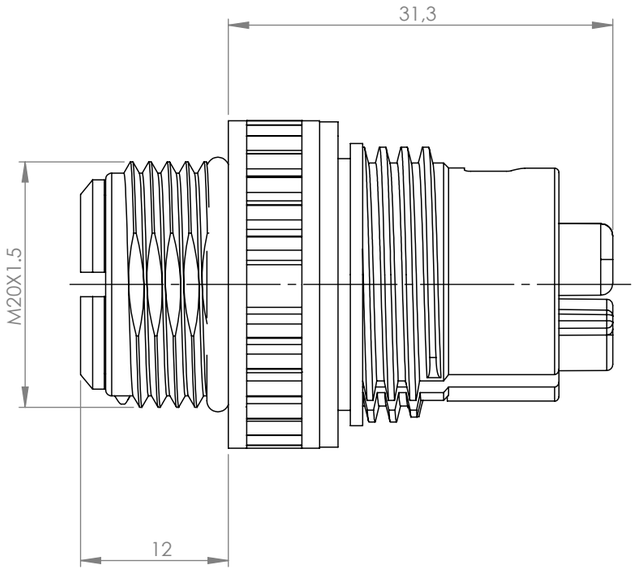

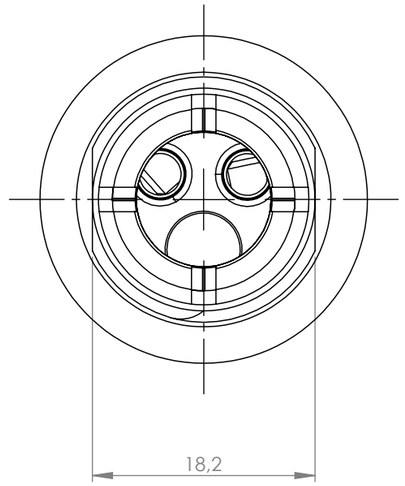

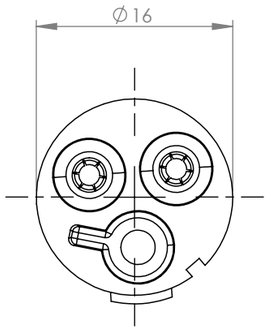

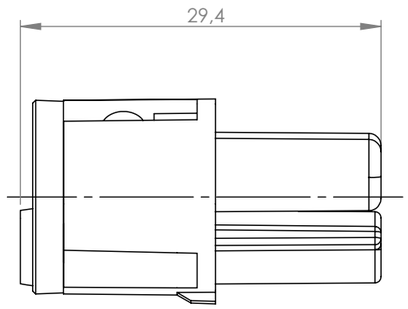

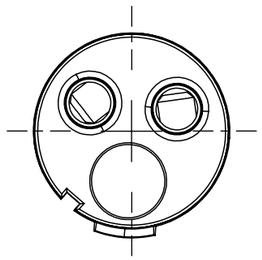

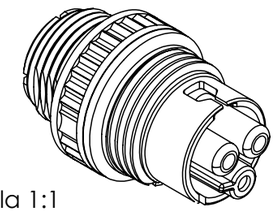

Scala 1:1

A termini di legge si riserva la proprietà di questo documento con divieto di riprodurlo, o trasmetterlo a terzi o di renderlo comunque noto, salvo il consenso scritto della Techno srl

This drawing and all informations contained here can not be used or reproduced, integrally or partially, without Techno srl written authorization

Materiale-Material:			
Trattamento-Treatment:			
N° documento cliente Customer ref		Peso [gr]: Weight [gr]:	14.86
Disegnato - Drawn by:	E.Negroni	Data: Date:	2023-03-31
Controllato-Checked by:	M.Strada	Data: Date:	2023-05-18
Scala-Scale:	2:1	Formato - Format	A3

Titolo-Title:

CONNECTOR PANEL SOCKET 2P SCW M20 IP68 NUT

Progetto-Project:

TH385

N° Disegno - Drawing N°	Rev.	Foglio N°	N° Fogli
THB.385.R2D	Rev. 00	Sheet N° 1	N°of sheets 1
Nome file - Filename: THB.385.R2D			