Tolleranze generali	Particolari stampati in materiale termoplastico: rif ISO 2768MK - Particolari lavorati alle macchine utensili: rif. UNI EN 22768 Particolari tranciati in metallo: rif. UNI EN 22768 - grado IT10 per dim. lineari - grado IT11 quote di piega - angoli di piega ` ± 1

*= Quota variabile per tipologia di cavo
Variable dimension by type of cable

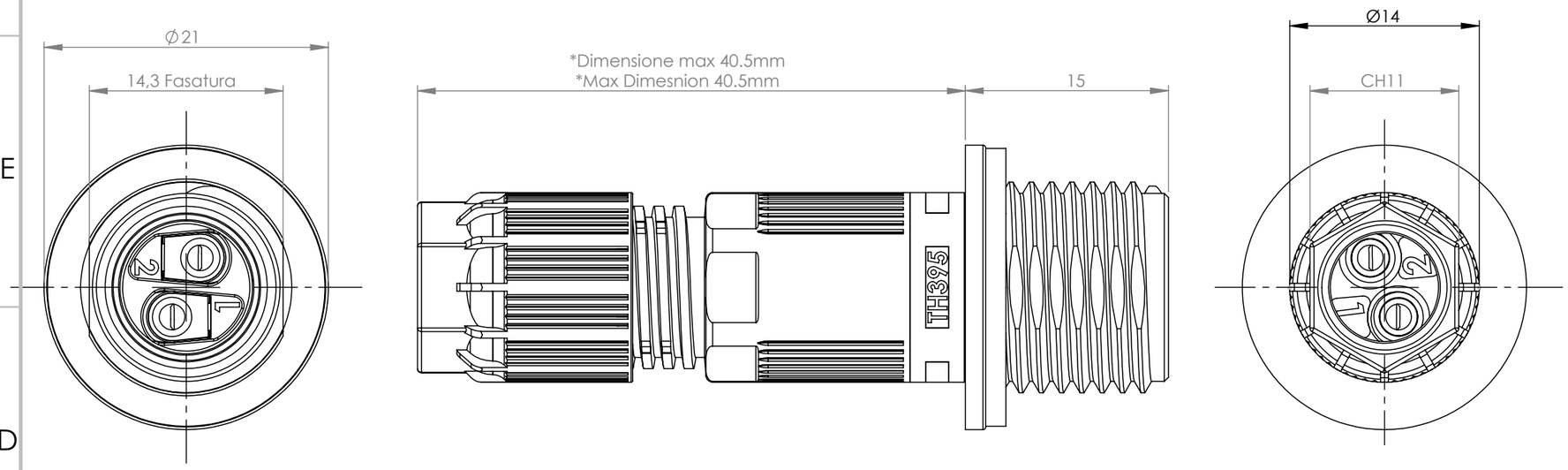

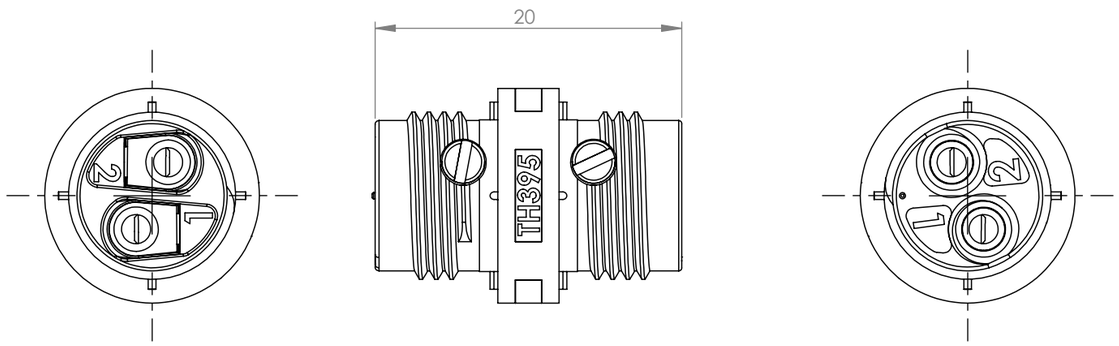

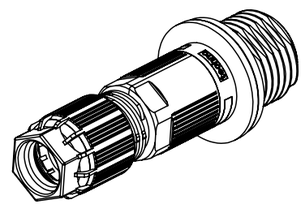

ACCESSORI/ACCESSORIES

Cod. 6000462KC

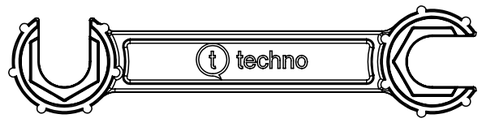

Cod. 6000046CC

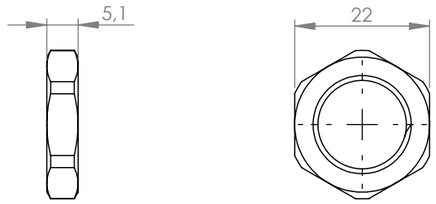

Cod. 6000729GT

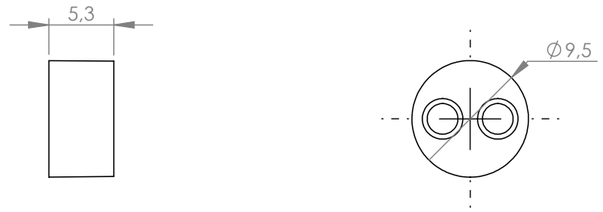

Il nome, il logo e i marchi sono proprietà di questo documento con divieto di riprodurli, pubblicarli o comunicarli a terzi senza autorizzazione scritta della Techno srl
This drawing and all informations contained here can not be used or reproduced, integrally or partially, without Techno srl written authorization

Materiale-Material:			
Trattamento-Treatment:			
N° documento cliente Customer ref		Peso [gr]: Weight [gr]:	31.76
Disegnato - Drawn by: M.Strada	Data: Date: 2025-07-08	Scala-Scale:	1:1
Controllato-Checked by: M.Strada	Data: Date: 2025-07-16	Formato - Format	A3

Titolo-Title:
Kit Micro Joint Panel mounted Connector 2P Screw 1/2 IP68

Progetto-Project:
TH395

N° Disegno - Drawing N°	Rev.	Foglio N°	N° Fogli
THB.395.N2A.R	Rev. 00	Sheet N° 1	N°of sheets 1
Nome file - Filename: THB.395.N2A.R			