Cuneo Parete/Terra Grigio/bianco



IP65

DESIGN BY

Klaus Begasse

DESCRIZIONE

- Apparecchio di illuminazione a luce diretta radente che impiega sorgenti LED ad alto rendimento. Vengono impiegate sorgenti luminose a LED monocromatiche associate a collimatori e ad uno schermo prismato diffondente per ottenere il fascio ottimale di illuminazione. Installazione su parete e a terra. Nell'applicazione a parete è possibile l'installazione sia con luce diretta verso l'alto che verso il basso. Costituito da corpo calotta illuminante e basetta di cablaggio tra loro solidali con l'ausilio di viti di bloccaggio. Calotta e basetta in alluminio pressofuso EN AB-47100, guarnizione per tenuta all'acqua in gomma siliconica. Alimentatore elettronico interno all'apparecchio. Collimatori in PMMA montati sopra le sorgenti LED. Schermo prismato diffondente in PMMA siliconato a raso alla calotta illuminante. Collegamento elettrico alla rete da effettuare all'esterno dell'apparecchio, senza doverlo aprire, mediante dispositivo di connessione IP65 premontato, che accoglie cavi di diametro compreso tra 6-13mm. Fissaggio a parete mediante staffa in lamiera di ferro zincato a cui si applica l'apparecchio bloccandolo con due viti. Tutte le viti di bloccaggio utilizzate all'esterno del prodotto sono in acciaio INOX AISI 316. Tutte le parti in alluminio pressofuso e la staffa in ferro zincato sono verniciate con trattamento per esterni a 3 stadi: nanotecnologie, primer antiossidante, vernice al poliestere. Caratteristiche tecniche degli apparecchi conformi alla EN60598-1. Grado protezione IP65. Omologazione ENEC. Classe isolamento II.

DISEGNI TECNICI

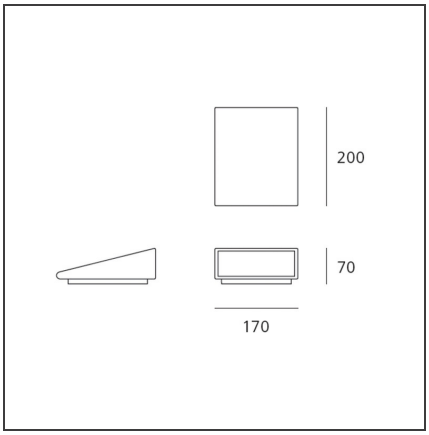

CARATTERISTICHE

Codice articolo:	T082700	**Materiale:**	Alluminio, metacrilato
Colore:	Grigio/bianco		
Installazione:	Terra, Parete	**Serie:**	Outdoor
Ambiente di utilizzo:	Esterni	**Area di utilizzo:**	Outdoor, Residential
		Emissione:	Diretta/indiretta

DIMENSIONI

Lunghezza:	cm 20
Larghezza:	cm 17
Altezza:	cm 7

SORGENTI INCLUSE

Categoria:	LED	**Temperatura Colore (K):**	3000K
Numero:	1	**CRI:**	75 typ.
Watt:	17W		
Flusso luminoso emesso (lm):	668lm		
Tipologia:	0		

LUMINAIRE

Power Supply:	X206000471	**Flusso luminoso emesso (lm):**	595lm
Watt :	17W	**CCT:**	3000K
Tensione di alimentazione:	220V-240V	**Efficiency:**	100%
		Efficacy:	35lm/W
		CRI:	0

Note

Lampada da esterno, installabile sia a terra per un illuminazione radente di percorsi o ampie zone nei giardini, sia a parete, per creare un effetto wall washer sui muri.

Ci riserviamo il diritto di modificare le specifiche del nostro prodotto.
Per le ultime informazioni sul prodotto, visitare www.artemide.com

DISTRIBUZIONE LUMINOSA

