Everything 80 - Quadrato trimless - 23° 2700K - Bianco



IP20/44

DESIGN BY

Ernesto Gismondi

DESCRIZIONE

Everything è una linea innovativa di incassi professionali progettata per garantire prestazioni luminose di alto livello, risparmio energetico e comfort visivo eccellenti. Una famiglia di prodotti completa e flessibile, estremamente versatile anche in termini di applicabilità, in grado di rispondere alle più esigenti richieste di performance luminosa e di mercato. 6 dimensioni: 35 mm, 55 mm, 80 mm, 105 mm, 150 mm.Disponibili in versione fissa e orientabile. Forma tonda o quadrata. Disponibili con cornice a vista o trimless. I LED impiegano un sistema ottico basato su una tecnologia ibrida (lente e riflettore) che produce fasci ben definiti anche con l'uso di LED ad alta potenza. Il radiatore in alluminio garantisce un'ottima gestione termica, lunga durata e alta efficienza col massimo flusso luminoso.Emissione monocromatica in tonalità: warm white (3000K) e neutral white (4000K) CRI=80 (min.). Le versioni orientabili (escluso Everything 80) sono dotate di un sistema di bloccaggio per un un'inquadratura perfetta e stabile. Rotazione fino a 360° e angolo di inclinazione di 30°. Un cono anti-abbagliamento, in policarbonato garantisce il massimo comfort visivo.Cornici disponibili in 2 colori per la versione 105 - 150 (bianco, grigio silver) e in 3 colori per le versione 35 - 55 - 80 (bianco, nero, grigio silver). Alimentatore elettronico separato: non dimmerabile o dimmerabile DALI per le versioni a LED.Conforme alla norma EN60598-1 ed altre norme specifiche.

DISEGNI TECNICI

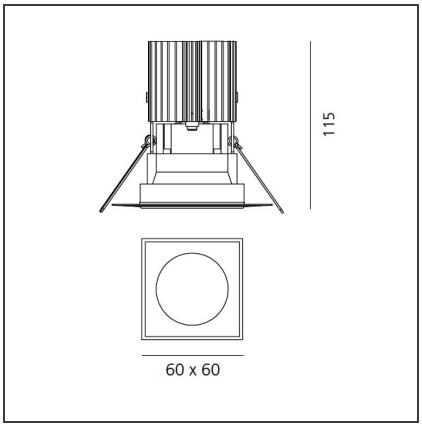

CARATTERISTICHE

Codice articolo:	M327500	**Materiale:**	Alluminio
Colore:	Bianco	**Serie:**	Indoor
Installazione:	Incasso, Soffitto		

DIMENSIONI

Lunghezza:	cm 6	**Forma incasso:**	Quadrata
Larghezza:	cm 6		
Peso:	kg 0.2		
Profondità incasso:	cm 11.5		

SORGENTI INCLUSE

Categoria:	LED	**Temperatura Colore (K):**	2700K
Numero:	1		
Watt:	13W		
Tipologia:	0		
Class:	A		

LUMINAIRE

Watt :	13W	**Flusso luminoso emesso (lm):**	992lm
		CCT:	2700K
		CRI:	90

ACCESSORIES



DRIVER cc 15W
350mA 220-240
125 38 23 1max
Non dimmable
M077500



DRIVER cc 16W
350mA 220-240
156 52 26 1max
DALI
dimmable/Push
dali
M077401