Vector Incasso 55 - 22° 2700K Rame spazzolato



IP20

DESIGN BY

Carlotta de Bevilacqua

DESCRIZIONE

Due dimensioni con tre diversi angoli del fascio ciascuna (spot, flood, wide flood) ottenuta da mezzi di unità ottica rifrattiva o ibrida. La giunzione consente una rotazione di 360° e 90° di inclinazione per la massima libertà di regolazione delle emissioni. Vector 40 e 55 disponibili nelle versioni: incasso trim o trimless.

DISEGNI TECNICI

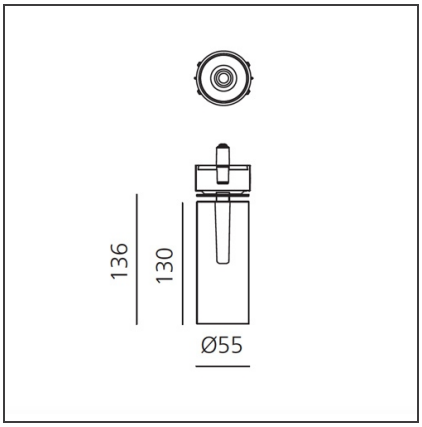

CARATTERISTICHE

Codice articolo:	AP53218	**Materiale:**	Corpo in alluminio
Colore:	Rame Spazzolato	**Serie:**	Indoor
Installazione:	Incasso, Proiettori		
Ambiente di utilizzo:	Interni		

DIMENSIONI

Altezza:	cm 13.6	**Diametro incasso:**	cm 8.6
Inclinazione:	-90+90		
Rotazione:	cm 360		

SORGENTI INCLUSE

Categoria:	LED	**Temperatura Colore (K):**	2700K
Numero:	1	**Color Tolerance:**	MacAdam 3SDCM
Watt:	17,5W	**CRI:**	90
Tipologia:	0	**Service Life:**	L70 (6K) 50000h

LUMINAIRE

Watt :	17.5W	**Flusso luminoso emesso (lm):**	1178lm
		CCT:	2700K
		Efficiency:	62%
		Efficacy:	6.731.428.571lm/W
		CRI:	90

Note

Da ordinare con struttura ad incasso trimless, fornita separatamente. Driver 700/500mA SELV fornito separatamente. A seconda del driver scelto il prodotto può essere dimmerabile DALI o non dimmerabile.

Ci riserviamo il diritto di modificare le specifiche del nostro prodotto.
Per le ultime informazioni sul prodotto, visitare www.artemide.com

ACCESSORIES



Driver 15-36W 500-700mA - 220-24Vac - Non Dimmerabile - 146,5x43,5x22 mm (LxWxH)
dv1030



Driver 11-25W 500-700mA - 220-24Vac - Dimmerabile DALI - 164x38x24,5 mm (LxWxH)
dv1031



Vector 55 - Cornice Trim Opzionale Ø 108 - Bianco
Ap59101



Vector 55 - Cornice Trim Opzionale Ø 108 - Nero
Ap59104

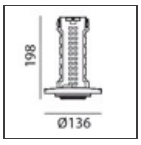

Vector 40 - Struttura trimless incasso
AP50000