Vector Magnetic 40 - 13° 2700K DALI Rame spazzolato



IP20 Dimmerabile: +◑–

DESIGN BY

Carlotta de Bevilacqua

DESCRIZIONE

Quattro dimensioni con tre diversi angoli del fascio (spot, flood, wide flood) ottenuti mediante unità ottiche rifrattive o ibride. Braccio di giunzione integrato nel corpo del riflettore per mantenere il baricentro allineato con il binario e prevenire qualsiasi squilibrio nelle possibili versioni sospese. La giunzione consente una rotazione di 360° e un'inclinazione di 90° per la massima libertà di regolazione delle emissioni.

DISEGNI TECNICI

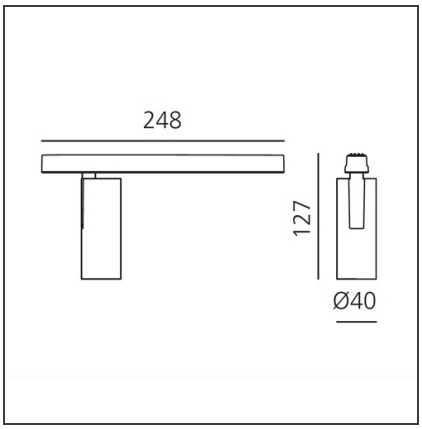

CARATTERISTICHE

Codice articolo:	AP01118	**Serie:**	Indoor, 2019
Colore:	Rame Spazzolato		Artemide Collection
Installazione:	Binario, Proiettori		
Ambiente di utilizzo:	Interni		

DIMENSIONI

Altezza:	cm 12.7
Peso:	kg 0.3
Lunghezza base:	cm 24.8
Inclinazione:	-90+90
Rotazione:	cm 360

SORGENTI INCLUSE

Categoria:	LED	**Temperatura Colore (K):**	2700K
Numero:	1	**Color Tolerance:**	MacAdam 3SDCM
Watt:	10W	**CRI:**	90
Tipologia:	0	**Service Life:**	L70 (6K) 50000h

LUMINAIRE

Watt :	10W	**Flusso luminoso emesso (lm):**	505lm
		CCT:	2700K
		Efficiency:	81%
		Efficacy:	50.53lm/W
		CRI:	90
		Dimmable Typology:	Dali

Note

Per il funzionamento utilizzare esclusivamente il Kit Alimentazione di Artemide.

ACCESSORIES



Porta accessori - Vector 40
AP90100



Lente per emissione ellittica - Vector 40
AP90200



Filtro soft - Vector 40
AP90300



Griglia frangiluce - Vector 40
AP90400