Smart Office Controlled Emission 1129mm 3000K Non dimmerabile Nero

IP20

DESIGN BY

Carlotta de Bevilacqua

DESCRIZIONE

Smart Office è una sospensione dedicata all'ambiente dell'ufficio per garantire ottime performance con il massimo della semplicità. Esteticamente ricorda con la sua ottica a lamelle le tradizionali sospensioni fluorescenti ma al suo interno racchiude un'avanzata tecnologia LED. Con uno studio ottico innovativo si ottiene un risultato di luce molto uniforme, senza multiombre nè macchie, che non abbaglia (UGR <19, luminanza inferiore a 3000cd/m2 a 65°) ma con buon rendimento. La luce emessa da una strip led viene controllata da una mixing chamber prima di essere emessa attraverso un' ottica a lamelle tradizionali.

DISEGNI TECNICI

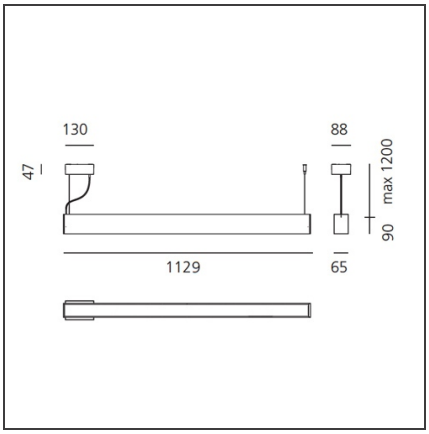

CARATTERISTICHE

Codice articolo:	AG00004	**Serie:**	Indoor
Colore:	Nero		
Installazione:	Sospensione		
Ambiente di utilizzo:	Interni		

DIMENSIONI

Lunghezza:	cm 113
Larghezza:	cm 6.5
Altezza:	cm 9
Lunghezza base:	cm 13
Larghezza base:	cm 8.8
Altezza massima dal soffitto:	cm 120

SORGENTI INCLUSE

Categoria:	LED	**Temperatura Colore (K):**	3000K
Numero:	1		
Watt:	37W		
Tipologia:	0		
Class:	A		

LUMINAIRE

Watt :	37W	**Flusso luminoso emesso (lm):**	4331lm
		CCT:	3000K
		Efficiency:	76%
		Efficacy:	117.06lm/W
		CRI:	80