Sharp - 8 optic unit - 22W - 52° 4000K Trimless

Carlotta de Bevilacqua



DESCRIZIONE

Sistema ottico brevettato ad alta efficienza che associa un'ottica polinomiale a ad un elemento che scherma geometricamente l'angolo di visione del fascio. Elevata uniformità di illuminamento e pieno controllo dell'emissione. Completa assenza di possibili difetti luminosi come macchie e multiombra. Profondità di incasso 60 mm. Adatto ad un soffitto da 1 a 25 mm. Disponibile nelle versioni trim, trimless e SMD.

IP20

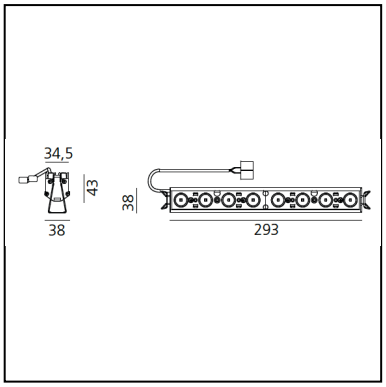

LUMINAIRE

- Watt : **22W**
- Flusso luminoso emesso: **1667lm**
- CCT: **4000K**
- Efficiency: **73%**
- Efficacy: **75.79lm/W**
- CRI: **90**

Note

Louvres e alimentazione a 900mA SELV forniti a parte. (Necessari per l'installazione)
Geo-LiFi Compatible

CARATTERISTICHE

- Codice Prodotto: **AF65500**
- Installazione: **Incasso**
- Serie: **Architectural Indoor**
- Ambiente di utilizzo: **Interni**
- design by: **Carlotta de Bevilacqua**

DIMENSIONI

- Lunghezza: **293 mm**
- Larghezza: **43 mm**
- Altezza: **38 mm**

SORGENTI INCLUSE

- Categoria: **Led**
- Numero: **1**
- Watt: **22W**
- Color Tolerance: **MacAdam 2SDCM**
- Service Life: **L90 (17K) 103000h**

Ci riserviamo il diritto di modificare le specifiche dei nostri prodotti. — Ultimo aggiornamento: maggio 2024
Visitate il sito www.artemide.com per le ultime informazioni sui prodotti

Accessories

NO IMAGE AVAILABLE

Power Supply - 164x38x24,5 (LxWxH) - 300-500mA - 8,5-34V - Dimmerabile DALI DV1003



Louvres 4x Bianco AF95201



Louvres 4x Nero AF95204

NO IMAGE AVAILABLE

Driver 32W 1000mA - 220-240Vac - 130x42x30 (LxWxH) - 8x Optic Units - Min Ceiling depth 80mm - Undimmable DV1004

NO IMAGE AVAILABLE

Driver 40W 900mA - 220-240Vac - 97x43x30 (LxWxH) - 8x/16x Optic Units - Min Ceiling depth 80mm - Undimmable DV1006



Cornice per incasso 8x AF90300



Kit lenti grazer con emissione Sharping (4 pz.)Kit lenti ellittiche 26°x70°. Deve essere utilizzato sopra i riflettori S 20° per ottenere un fascio ellittico (asse maggiore lungo la lunghezza del modulo) AF06000

NO IMAGE AVAILABLE

Driver 16/20/23/25/28/32W - 900mA - 220-240 156x52x26 (LxWxH) Dimmable DALI/PUSH M077401

NO IMAGE AVAILABLE

Driver 42W - 900mA - 220-240 125x82x29 (LxWxH) Dimmable DALI PUSH/1-10V/0-10V DV1063



Power Kit Geo-LiFi - CC Mod=50% - 230x80x25h - Undimmable VLCcoding - Il flusso nominale per questa installazione viene dimezzato DV1060

Ci riserviamo il diritto di modificare le specifiche dei nostri prodotti. — Ultimo aggiornamento: maggio 2024
Visitate il sito www.artemide.com per le ultime informazioni sui prodotti