Miconos Soffitto - Ottone satinato



IP20

Dimmerabile: +◑–

DESIGN BY

Ernesto Gismondi

DISEGNI TECNICI

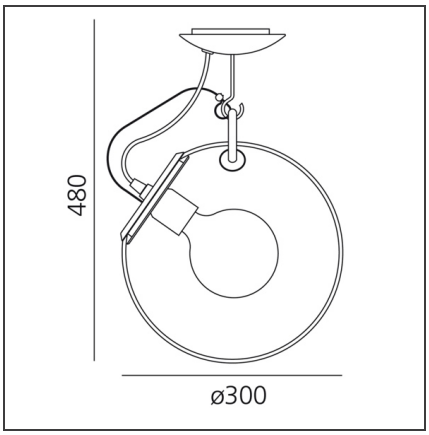

CARATTERISTICHE

Codice articolo:	A022810	**Materiale:**	Vetro soffiato, acciaio
Colore:	Ottone satinato	**Serie:**	Design
Installazione:	Parete, Sospensione, Soffitto	**Area di utilizzo:**	Tutti i progetti
		Emissione:	Diffusa
Ambiente di utilizzo:	Interni		

DIMENSIONI

Altezza:	cm 48

SORGENTI NON FORNITE

Categoria:	FLUO	**Temperatura Colore (K):**	3000K
Numero:	1	**Class:**	A
Watt:	23 W		
Attacco:	E27		

SORGENTI ALTERNATIVE

Categoria:	LED
Numero:	1
Watt:	15W
Flusso luminoso emesso (lm):	1150lm
Tipologia:	2
Attacco:	E27
Class:	A

LUMINAIRE

Watt :	15W	**Flusso luminoso emesso (lm):**	1372lm
Tensione di alimentazione:	220V-240V	**CCT:**	2700K
		Efficiency:	90%
		Efficacy:	91.48lm/W
		CRI:	80

Ci riserviamo il diritto di modificare le specifiche del nostro prodotto.
Per le ultime informazioni sul prodotto, visitare www.artemide.com