Mercury Mini Soffitto LED 2700K



IP20

Dimmerabile: +◑–

DESIGN BY

Ross Lovegrove

DESCRIZIONE

Ampliamenti di gamma della serie Mercury, di dimensioni più piccole. Corpi riflettenti in materiale termoplastico stampato ad iniezione con finitura metallizzata. Riflettore in acciaio inox. Una lampada che consiste in una serie di grandi ciotoli fluttuanti sotto un disco semplice e moderno. A loro volta, i ciotoli si riflettono l'un l'altro, facendo rimbalzare la luce tra le loro lisce superfici biomorfiche. Durante il giorno l'oggetto è una scultura che riflette le dinamiche della luce naturale e il movimento delle persone attorno a sé. Materiali: struttura in acciaio inox satinato e alluminio verniciato. Corpi illuminanti in alluminio cromato. Pendenti in plastica cromata.

DISEGNI TECNICI

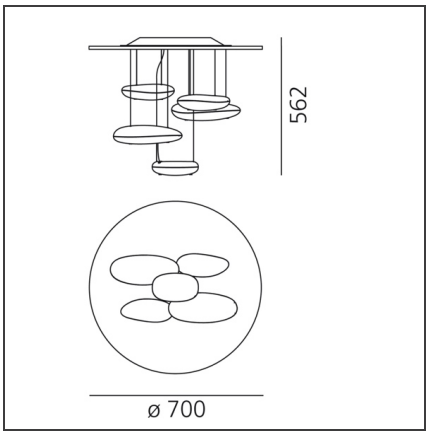

CARATTERISTICHE

Codice articolo:	1476W10A	**Materiale:**	Alluminio, ABS, acciaio
Colore:	Cromo lucido		
Installazione:	Sospensione, Soffitto	**Serie:**	Design, Hydro, Scenarios
Ambiente di utilizzo:	Interni	**Area di utilizzo:**	Hospitality, Office, Residential
		Emissione:	Indiretta

DIMENSIONI

Altezza:	cm 56.2	**Prova del filo incandescente:**	650

SORGENTI INCLUSE

Categoria:	LED	**Temperatura Colore (K):**	2700K
Numero:	1	**Color Tolerance:**	MacAdam 2SDCM
Watt:	29W	**CRI:**	90
Tipologia:	0		
Class:	A		

LUMINAIRE

Watt :	29W	**Flusso luminoso emesso (lm):**	1447lm
Tensione di alimentazione:	220V-240V	**CCT:**	2700K
		Efficiency:	54%
		Efficacy:	49.9lm/W
		CRI:	90
		Dimmable Typology:	Push

Ci riserviamo il diritto di modificare le specifiche del nostro prodotto.
Per le ultime informazioni sul prodotto, visitare www.artemide.com