Artemide

SCHEDA PRODOTTO

Mercury mini Led soffitto - Inox



DESIGN BY:

Ross Lovegrove
2012

MATERIALI:

Acciaio verniciato, acciaio inox, alluminio cromato, materiale termoplastico

DESCRIZIONE:

Ampliamenti di gamma della serie Mercury, di dimensioni più piccole. Corpi riflettenti in materiale termoplastico stampato ad iniezione con finitura metallizzata. Riflettore in acciaio inox. Una lampada che consiste in una serie di grandi ciotoli fluttuanti sotto un disco semplice e moderno. A loro volta, i ciotoli si riflettono l'un l'altro, facendo rimbalzare la luce tra le loro lisce superfici biomorfiche. Durante il giorno l'oggetto è una scultura che riflette le dinamiche della luce naturale e il movimento delle persone attorno a sé. Materiali: struttura in acciaio inox satinato e alluminio verniciato. Corpi illuminanti in alluminio cromato. Pendenti in plastica cromata.

VERSIONE

LED

Grigio metallico / specchio

CODICE PRODOTTO

1476110A

Emissione

20

Dimmable

SCHEDA TECNICA

CARATTERISTICHE

Nome del prodotto:	Mercury mini Led soffitto - Inox
Codice articolo:	1476110A
Colore:	Grigio metallico / specchio
Materiale:	Acciaio verniciato, acciaio inox, alluminio cromato, materiale termoplastico
Serie:	Design, Hydro
Ambiente di utilizzo:	Interni
Area di utilizzo:	Hospitality Hotel, Office, Residenze Private

OTTICHE

Emissione:	Indiretta

DIMENSIONI

Altezza:	cm 56.2
Diametro:	cm 70
Resistenza all'impatto:	N/D
Prova del filo incandescente:	960 °

LAMPADINE INCLUSE

Categoria:	LED
Watt:	29W
Flusso Luminoso (lm):	2280lm
Tipologia:	1
Color Rendering:	Bianco
Temperatura Colore (K):	3000K
Classe:	A

LUMINAIR

Watt:	29W
Tensione di alimentazione:	220V-240V

MISURE

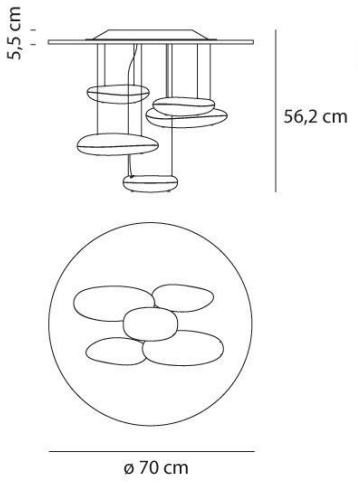

COLORE