Pirce Soffitto LED bianco 2700K



IP20

Dimmerabile: +–

DESIGN BY

Giuseppe Maurizio Scutellà

DESCRIZIONE

Da un disco sottile si aprono volute fluttuanti, che ricadono morbidamente verso il basso, creando magici effetti di forma e luce.

DISEGNI TECNICI

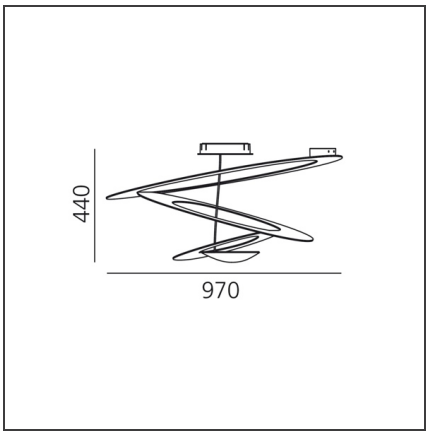

CARATTERISTICHE

Codice articolo:	1253W10A	**Materiale:**	Alluminio
Colore:	Bianco	**Serie:**	Design
Installazione:	Soffitto	**Area di utilizzo:**	Residential
Ambiente di utilizzo:	Interni	**Emissione:**	Indiretta

DIMENSIONI

Larghezza:	cm 97	**Prova del filo incandescente:**	650
Altezza:	cm 44		

SORGENTI INCLUSE

Categoria:	LED	**Temperatura Colore (K):**	2700K
Numero:	1	**Color Tolerance:**	MacAdam 2SDCM
Watt:	44W	**CRI:**	90
Flusso luminoso emesso (lm):	3955lm		
Tipologia:	0		
Class:	A		

LUMINAIRE

Watt :	44W	**Flusso luminoso emesso (lm):**	3097lm
Tensione di alimentazione:	220V-240V	**CCT:**	2700K
		Efficiency:	82%
		Efficacy:	70.39lm/W
		CRI:	90
		Dimmable Typology:	Push

Note

Lampadina inclusa.