SIEMENS

Foglio dati 3RV2917-5CA00

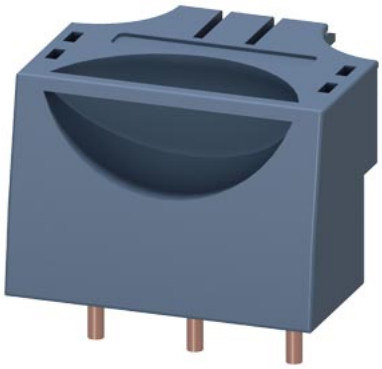

connettore di collegamento grandezza costruttiva S00 morsetto a vite

marca del prodotto	SIRIUS
categoria del prodotto	Connettori, adattatori e terminali
denominazione del prodotto	Connettore di collegamento
esecuzione del prodotto	Grandezza costruttiva S00
designazione del tipo di prodotto	3RV29
Dati tecnici generali	
certificato di idoneità	CE / UL / CSA / CCC
grandezza costruttiva dell'interruttore automatico	S00
potenza dissipata [W] con valore nominale di corrente con AC in stato di funzionamento caldo per ogni polo	0,4 W
tipo di calcolo della potenza dissipata dipendente dal polo	quadrato
grado di protezione IP lato frontale secondo IEC 60529	IP20
corrente termica	16 A
Direttiva RoHS (data)	10/01/2009
Peso netto per UQ	0,042 kg
numero di poli per circuito principale	3
tensione di impiego con AC valore nominale	500 V
corrente di impiego valore nominale	16 A
caricabilità in corrente max.	16 A
Dati nominali UL/CSA	
tensione di impiego con AC secondo UL valore nominale	600 V
Condizioni ambientali	
temperatura ambiente	
● durante l'esercizio	-20 ... +60 °C
● durante l'immagazzinaggio	-50 ... +80 °C
Sicurezza elettrica	
grado di protezione IP lato frontale secondo IEC 60529	IP20
protezione contro i contatti accidentali lato frontale secondo IEC 60529	sicuro a prova di dito per contatto verticale dal davanti
Montaggio/ Fissaggio/ Dimensioni	
altezza	42 mm
larghezza	45 mm
profondità	54 mm
Approvazioni Certificati	
dichiarazione ambientale del prodotto	
● potenziale di riscaldamento globale [CO2 eq] / durante la fabbricazione	0.313 kg
● potenziale di riscaldamento globale [CO2 eq] / durante l'esercizio	8.72 kg
● potenziale di riscaldamento globale [CO2 eq] / alla fine	0.0218 kg

Con riserva di modifiche
© Copyright Siemens

del ciclo di vita	
● potenziale di riscaldamento globale [CO2 eq] / totale	9.06 kg

Environment		General Product Approval		Test Certificates	Maritime application
	Environmental Confirmations			Special Test Certificate	

Maritime application					other
					Miscellaneous

other			Railway
	Confirmation	Miscellaneous	Special Test Certificate

Ulteriori informazioni

Informazioni sull'imballaggio
https://support.industry.siemens.com/cs/ww/it/view/109813875
Information for data generation and storage
https://support.industry.siemens.com/cs/ww/en/view/109995012
Information- and Downloadcenter (Cataloghi, Opuscoli,…)
https://www.siemens.com/ic10
Industry Mall (sistema di ordinazione Online)
https://mall.industry.siemens.com/mall/it/it/Catalog/product?mlfb=3RV2917-5CA00
Generatore CAx online
https://support.automation.siemens.com/WW/CAXorder/default.aspx?lang=en&mlfb=3RV2917-5CA00
Service&Support (Manuali, Certificati, Caratteristiche, FAQ, …)
https://support.industry.siemens.com/cs/ww/it/ps/3RV2917-5CA00
Banca dati immagini (foto prodotto, disegni dimensionali 2D, modelli 3D, schemi delle connessioni, macro EPLAN…)
https://www.automation.siemens.com/bilddb/cax_de.aspx?mlfb=3RV2917-5CA00&lang=en

Con riserva di modifiche
© Copyright Siemens

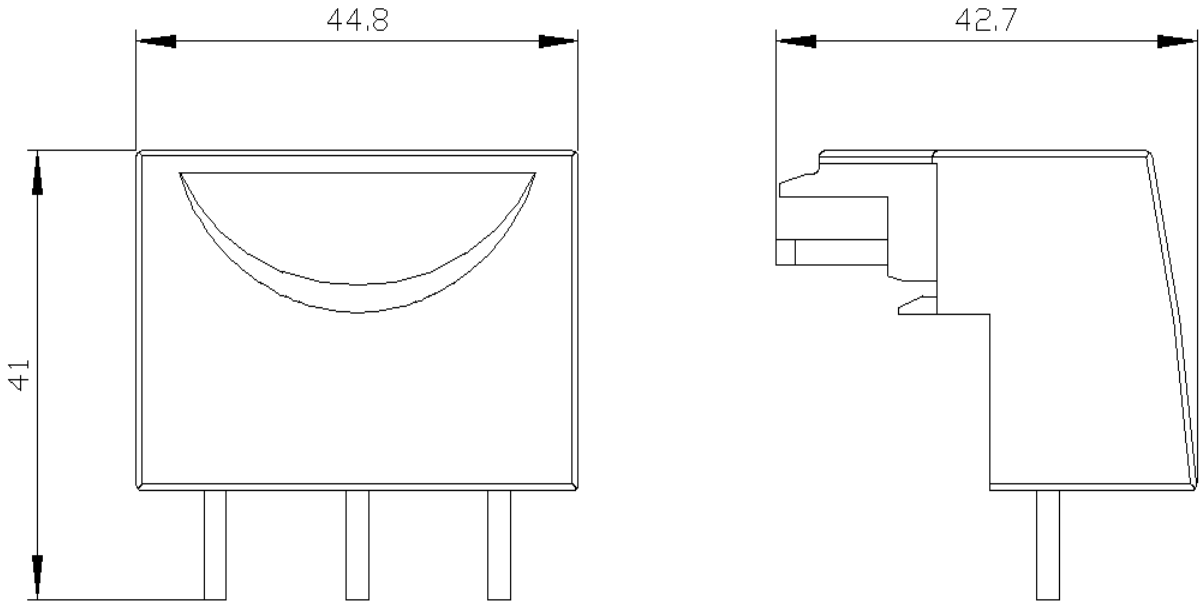

Ultima modifica: 02/04/2025

Con riserva di modifiche
© Copyright Siemens