SIEMENS

Foglio dati 3KC9818-6

accessori per 3KC4, 3KC8 ponticello di collegamento per collegamento lato carico a 1 polo per 1250 A contiene 1 pezzo incl. 2 viti e 2 dadi e 4 rondelle

Versione	
marca del prodotto	SENTRON
denominazione del prodotto	Accessori per commutatore di rete
esecuzione del prodotto	ponticello di collegamento
idoneità all'impiego	per 3KC4, 3KC8, 1250A
descrizione del prodotto	Ponticello di collegamento per collegamento lato carico, a 1 polo, 1 pezzo
Connessioni	
esecuzione del collegamento elettrico per circuito principale	morsetto piatto
Progettazione meccanica	
altezza	81,2 mm
larghezza	60 mm
profondità	182 mm
Peso netto per UQ	1,46 kg

Approvazioni Certificati

Environment	General Product Approval				
Environmental Confirmations	Confirmation	UKCA	CE EG-Konf.	Miscellaneous	EAC

Test Certificates	other	
Type Test Certificates/Test Report	产品合格 QC PASS	Confirmation

Ulteriori informazioni

Informazioni sull'imballaggio
https://support.industry.siemens.com/cs/ww/it/view/109813875
Information for data generation and storage
https://support.industry.siemens.com/cs/ww/en/view/109995012
Information- and Downloadcenter (Cataloghi, Opuscoli,…)
https://www.siemens.com/lowvoltage/catalogs
Industry Mall (sistema di ordinazione Online)
https://mall.industry.siemens.com/mall/it/it/Catalog/product?mlfb=3KC9818-6
Service&Support (Manuali, Certificati, Caratteristiche, FAQ, …)
https://support.industry.siemens.com/cs/ww/it/ps/3KC9818-6
Banca dati immagini (foto prodotto, disegni dimensionali 2D, modelli 3D, schemi delle connessioni, …)
https://www.automation.siemens.com/bilddb/cax_en.aspx?mlfb=3KC9818-6
CAx-Online-Generator

Con riserva di modifiche
© Copyright Siemens

https://www.siemens.com/cax

Tender specifications

https://www.siemens.com/specifications

Curve caratteristiche

https://curves.simaris.siemens.com/curves/<mmp_prod_noCOMP="HAUPT"></mmp_prod__no>

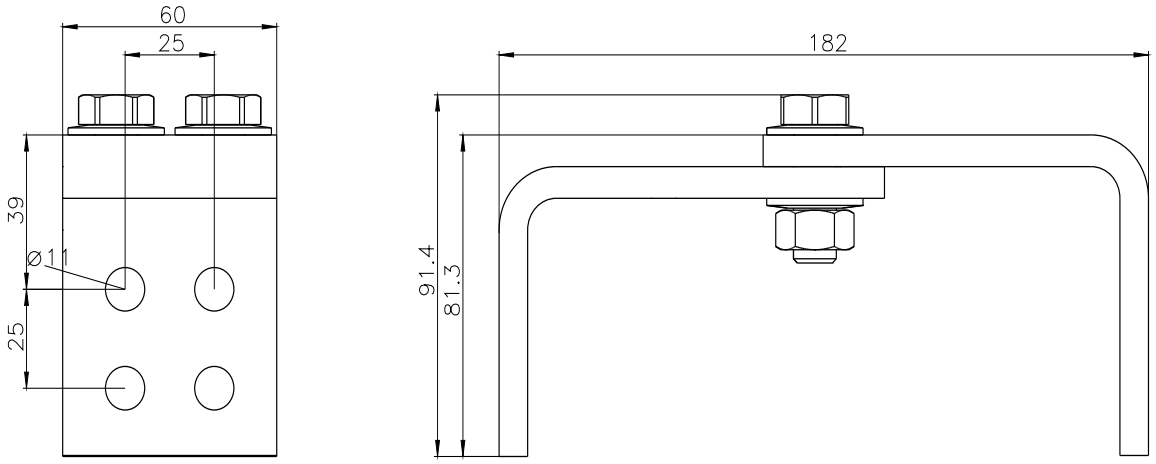

Ultima modifica: 03/04/2025

Con riserva di modifiche
© Copyright Siemens

Con riserva di modifiche
© Copyright Siemens