SIEMENS

Foglio dati 3KC0342-0PE00-0AA0

SENTRON, commutatore di rete 3KC, con comando manuale, MTSE, grandezza costruttiva: 3, a 3 poli, Iu: 400 A, Ue AC: 415 V, Ie con AC-33 B con 415V: 315 A, Ie con AC-23 A a 690 V: 315 A, fissaggio a vite, comando frontale, sull'estremità sinistra, senza maniglia, attacco a sbarra

Versione	
marca del prodotto	SENTRON
denominazione del prodotto	Commutatore di rete 3KC
esecuzione del prodotto	con comando manuale
esecuzione della visualizzazione per indicazione della posizione di commutazione Comando rotativo bloccoporta	I ON- O OFF- II ON
dell'elemento di comando	senza maniglia
esecuzione della maniglia	senza
esecuzione del comando di commutazione	Comando frontale
esecuzione del comando di commutazione comando motorizzato	No
Dati tecnici generali	
numero di poli	3
tecnica costruttiva dell'apparecchio	incasso fisso
grandezza costruttiva del sezionatore sottocarico	3
durata di vita meccanica (cicli di manovra) con sequenza funzione O-I-O tip.	10 000
valore I2t	
● con interruttore chiuso per combinazione interruttore + fusibile con 500 V max.	1 165 000 $A^2 \cdot s$
● con interruttore chiuso con 690 V con combinazione interruttore + fusibile gG max.	1 157 500 $A^2 \cdot s$
● con interruttore chiuso con 690 V con combinazione interruttore + fusibile aM max.	1 267 900 $A^2 \cdot s$
● del fusibile con 415 V max. ammissibile	2 150 005 $A^2 \cdot s$
● del fusibile con 500 V max. ammissibile	2 150 005 $A^2 \cdot s$
● del fusibile gG con 690 V max. ammissibile	1 650 005 $A^2 \cdot s$
● del fusibile aM con 690 V max. ammissibile	1 500 000 $A^2 \cdot s$
● con interruttore chiuso per combinazione interruttore + fusibile con 415 V max.	1 165 000 $A^2 \cdot s$
posizione del comando di commutazione	all'estremità sinistra
categoria di sovratensione	IV
grado di inquinamento	3
tensione di isolamento	
● valore nominale	1 000 V
Classe di protezione	
grado di protezione IP	IP00
grado di protezione IP	
● con interruttore chiuso con diaframma o copertura per capocorda	IP20
● lato frontale	IP00

Con riserva di modifiche
© Copyright Siemens

Dissipazione	
potenza dissipata [W]	
● con corrente nominale termica convenzionale ogni apparecchio	51 W
Circuito principale	
potenza di impiego	
● con AC-23 A con 400 V a 50/60 Hz valore nominale	220 kW
● con AC-23 A con 500 V valore nominale	250 kW
corrente di impiego valore nominale	400 A
Circuito ausiliario	
numero dei contatti NC collegati per contatti ausiliari	0
numero dei contatti NO collegati per contatti ausiliari	0
numero dei contatti CO collegati per contatti ausiliari	0
numero dei contatti CO per contatti ausiliari	0
numero dei contatti NC per contatti ausiliari	12
numero dei contatti NO per contatti ausiliari	12
idoneità all'impiego interruttore principale	Sì
idoneità all'impiego sezionatore sottocarico	Sì
idoneità all'impiego interruttore di OFF Di EMERGENZA	Sì
idoneità all'impiego interruttore di sicurezza	Sì
idoneità all'impiego interruttore per manutenzione/riparazione	Sì
dotazione del prodotto interblocco	No
ampliamento del prodotto blocchetto di contatti ausiliari	Sì
ampliamento del prodotto opzionale comando motorizzato	No
ampliamento del prodotto opzionale bobina a lancio di corrente	No
Cortocircuito	
potere di chiusura in cortocircuito (Icm) per sezionatori sottocarico	
● con AC 415 V senza cartuccia fusibile secondo IEC 60947-6-1 valore nominale min.	36 kA
● con AC 690 V senza cartuccia fusibile secondo IEC 60947-3 valore nominale min.	26 kA
corrente di cortocircuito condizionata con protezione lato rete	
● con 415 V mediante fusibile gG secondo IEC 60947-6-1 valore nominale	65 kA
● con 415 V mediante fusibile gG valore nominale	65 kA
● con 500 V mediante fusibile gG secondo IEC 60947-3 valore nominale	65 kA
● con 690 V mediante fusibile gG secondo IEC 60947-3 valore nominale	35 kA
Connessioni	
tipo di sezioni di conduttore collegabili per conduttore in Al multifilare con capocorda	1 x (25 ... 240 mm²), 2 x (25 ... 120 mm²)
tipo di sezioni di conduttore collegabili	
● con combinazione di conduttore in Al + interruttore	315 A / 240 mm²
● per sbarra di corrente in Cu	1 x (30 x 10 mm²)
tipo di sezioni di conduttore collegabili per conduttore in Cu	
● multifilare con capocorda secondo DIN 46234	1 x (6 ... 240 mm²), 2 x (6 ... 150 mm²)
● multifilare con capocorda secondo DIN 46235	1 x (16 ... 185 mm²), 2 x (16 ... 150 mm²)
esecuzione del collegamento elettrico	
● per circuito principale	connessione per sbarre
Progettazione meccanica	
altezza	164 mm
larghezza	235 mm
profondità	197,2 mm
tipo di fissaggio	fissaggio a vite
tipo di fissaggio	
● montaggio frontale con fissaggio a 4 fori	No

Con riserva di modifiche
© Copyright Siemens

● montaggio frontale con fissaggio centrale	No
● montaggio su sbarre	No
Peso netto per UQ	6,671 kg

Condizioni ambientali

temperatura ambiente durante l'esercizio	
● min.	-25 °C
● max.	70 °C
temperatura ambiente durante l'immagazzinaggio	
● min.	-50 °C
● max.	80 °C

Approvazioni Certificati

Environment		General Product Approval			
Environmental Confirmations	Environmental Confirmations	CCC	UKCA	CE EG-Konf.	Confirmation

General Product Approval		Test Certificates	Maritime application	
VDE	Miscellaneous	Type Test Certificates/Test Report	DNV	LRS

other	
产品合格 QC PASS	Confirmation

Ulteriori informazioni

Informazioni sull'imballaggio
https://support.industry.siemens.com/cs/ww/it/view/109813875
Information for data generation and storage
https://support.industry.siemens.com/cs/ww/en/view/109995012
Information- and Downloadcenter (Cataloghi, Opuscoli,…)
https://www.siemens.com/lowvoltage/catalogs
Industry Mall (sistema di ordinazione Online)
https://mall.industry.siemens.com/mall/it/it/Catalog/product?mlfb=3KC0342-0PE00-0AA0
Service&Support (Manuali, Certificati, Caratteristiche, FAQ, …)
https://support.industry.siemens.com/cs/ww/it/ps/3KC0342-0PE00-0AA0
Banca dati immagini (foto prodotto, disegni dimensionali 2D, modelli 3D, schemi delle connessioni, …)
https://www.automation.siemens.com/bilddb/cax_en.aspx?mlfb=3KC0342-0PE00-0AA0
CAx-Online-Generator
https://www.siemens.com/cax
Tender specifications
https://www.siemens.com/specifications
Curve caratteristiche
https://curves.simaris.siemens.com/curves/<mmp_prod_noCOMP="HAUPT"></mmp_prod__no>

Con riserva di modifiche
© Copyright Siemens

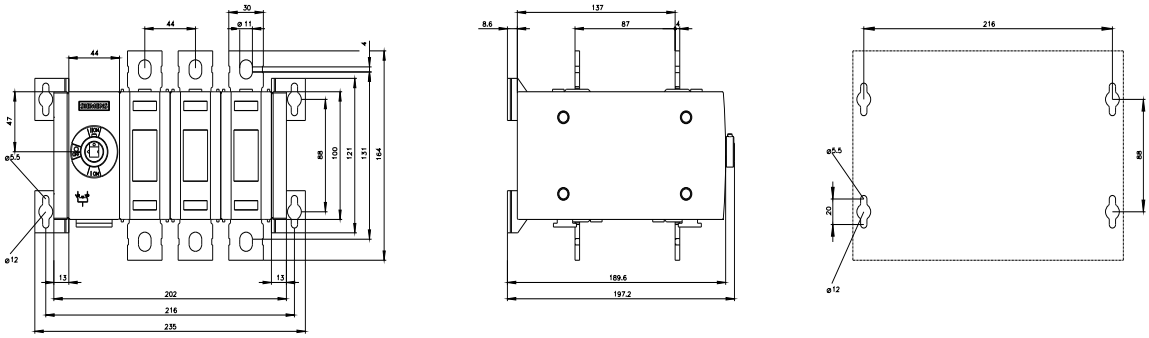

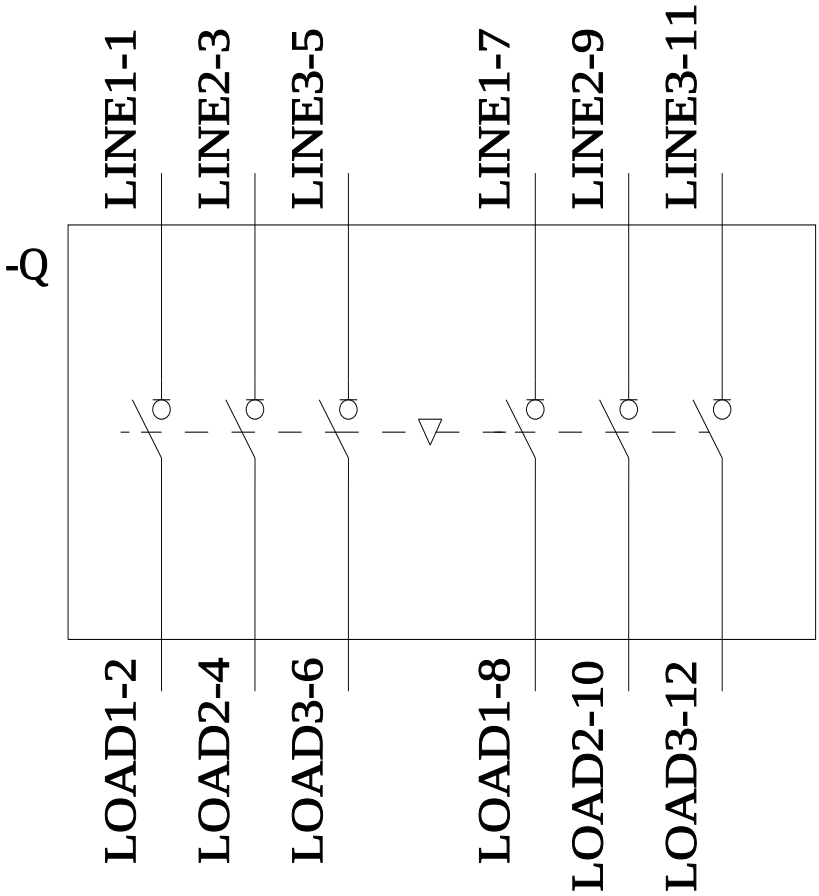

Ultima modifica: 07/04/2025

Con riserva di modifiche
© Copyright Siemens

Con riserva di modifiche
© Copyright Siemens

Con riserva di modifiche
© Copyright Siemens