SIEMENS

Foglio dati 3VA9977-0CH82

unità operativa con cavo Bowden operatore Max-Flex. Solo maniglia maniglia in acciaio, cromato NEMA 4/4X nero = OFF, rosso = ON solo per il mercato UL solo per applicazioni UL non autorizzato per IEC

Versione	
marca del prodotto	SENTRON
denominazione del prodotto	unità di comando Max-Flex, operatore singolo
accessori	unità di comando
Progettazione meccanica	
Peso netto per UQ	1,527 kg
Certificati	
General Product Approval	

	Miscellaneous		Confirmation		

EMV	Maritime application	other		Environment	
		Miscellaneous	Confirmation	Environmental Con-firmations	Environmental Con-firmations

Ulteriori informazioni

Informazioni sull'imballaggio
https://support.industry.siemens.com/cs/ww/it/view/109813875
Information for data generation and storage
https://support.industry.siemens.com/cs/ww/en/view/109995012
Information- and Downloadcenter (Cataloghi, Opuscoli,…)
https://www.siemens.com/lowvoltage/catalogs
Industry Mall (sistema di ordinazione Online)
https://mall.industry.siemens.com/mall/it/it/Catalog/product?mlfb=3VA9977-0CH82
Service&Support (Manuali, Certificati, Caratteristiche, FAQ, …)
https://support.industry.siemens.com/cs/ww/it/ps/3VA9977-0CH82
Banca dati immagini (foto prodotto, disegni dimensionali 2D, modelli 3D, schemi delle connessioni, …)
https://www.automation.siemens.com/bilddb/cax_en.aspx?mlfb=3VA9977-0CH82
CAx-Online-Generator
https://www.siemens.com/cax
Tender specifications
https://www.siemens.com/specifications

Con riserva di modifiche
© Copyright Siemens

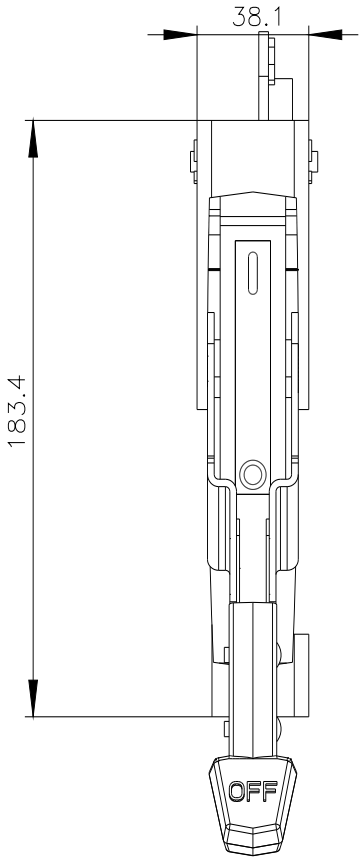

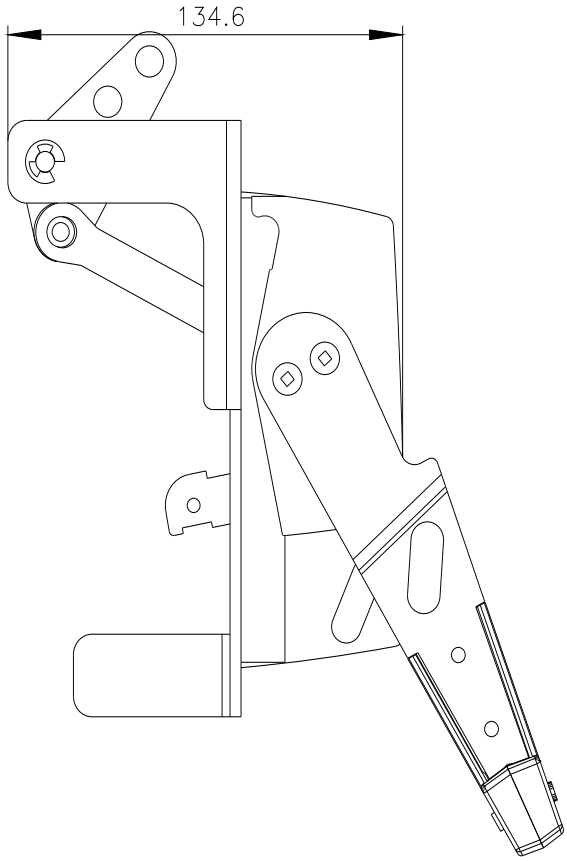

Ultima modifica: 26/05/2025

Con riserva di modifiche
© Copyright Siemens

Con riserva di modifiche
© Copyright Siemens