SIEMENS

Foglio dati 3VA9253-0SB10

mostrina frontale copriforo 104,6x 45,65mm (LaxA) accessori per: interruttori automatici a 3 poli senza accesso TMTU 3VA12 per modulo differenziale montato in basso RCD520 250 a 3 poli 3VA9213-0RL20 RCD820 160 a 3 poli 3VA9123-0RL30 RCD820 250 a 3 poli 3VA9223-0RL30

Versione	
marca del prodotto	SENTRON
denominazione del prodotto	mostrina frontale copriforo
accessori	mostrina frontale copriforo

Dati tecnici generali	
Peso netto per UQ	44 g

Certificati

General Product Approval					EMV
Miscellaneous	EAC	Confirmation	CE EG-Konf.	UKCA	RCM

Test Certificates	Maritime application	other		Environment	
Type Test Certificates/Test Report	Lloyd's Register LRS	Miscellaneous	Confirmation	Environmental Confirmations	Environmental Confirmations

Ulteriori informazioni

Informazioni sull'imballaggio
https://support.industry.siemens.com/cs/ww/it/view/109813875
Information for data generation and storage
https://support.industry.siemens.com/cs/ww/en/view/109995012
Information- and Downloadcenter (Cataloghi, Opuscoli,…)
https://www.siemens.com/lowvoltage/catalogs
Industry Mall (sistema di ordinazione Online)
https://mall.industry.siemens.com/mall/it/it/Catalog/product?mlfb=3VA9253-0SB10
Service&Support (Manuali, Certificati, Caratteristiche, FAQ, …)
https://support.industry.siemens.com/cs/ww/it/ps/3VA9253-0SB10
Banca dati immagini (foto prodotto, disegni dimensionali 2D, modelli 3D, schemi delle connessioni, …)
https://www.automation.siemens.com/bilddb/cax_en.aspx?mlfb=3VA9253-0SB10
CAx-Online-Generator
https://www.siemens.com/cax
Tender specifications
https://www.siemens.com/specifications

Con riserva di modifiche
© Copyright Siemens

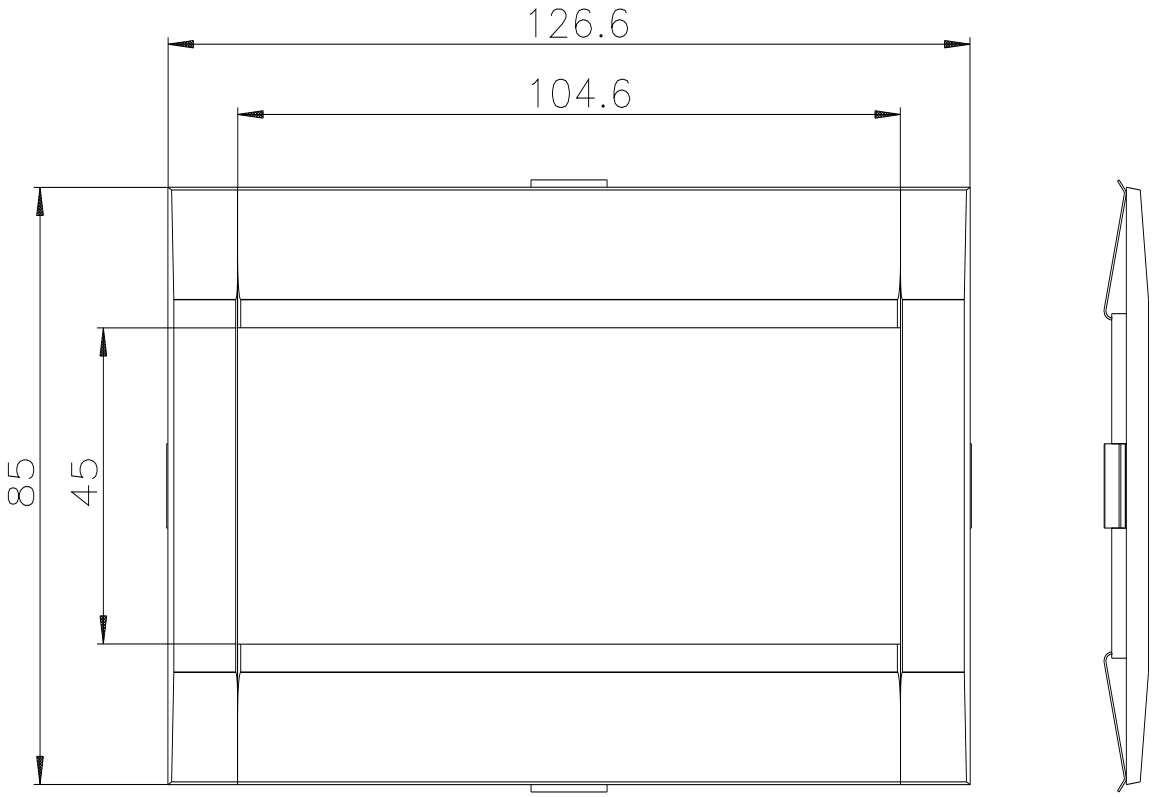

Ultima modifica: 03/04/2025

Con riserva di modifiche
© Copyright Siemens

Con riserva di modifiche
© Copyright Siemens