SIEMENS

Foglio dati 3VA9138-0DK84

unità di azionamento con asta profondità variabile, flangiata set azionatore, comprendente: maniglia in acciaio cromato NEMA 4/4X nero = OFF nero = ON meccanismo di commutazione profondità di incasso da 8 a 16 pollici, accessori per: 3VA51

Versione	
marca del prodotto	SENTRON
denominazione del prodotto	unità di comando con accoppiatore meccanico
accessori	comando manuale a leva
Dati tecnici generali	
grado di protezione NEMA	4/4X
Progettazione meccanica	
Peso netto per UQ	2,695 kg
Certificati	
General Product Approval	

Miscellaneous | Confirmation

EMV	Maritime application	other		Environment
		Miscellaneous	Confirmation	Environmental Con-firmations

Ulteriori informazioni

Informazioni sull'imballaggio
https://support.industry.siemens.com/cs/ww/it/view/109813875
Information for data generation and storage
https://support.industry.siemens.com/cs/ww/en/view/109995012
Information- and Downloadcenter (Cataloghi, Opuscoli,…)
https://www.siemens.com/lowvoltage/catalogs
Industry Mall (sistema di ordinazione Online)
https://mall.industry.siemens.com/mall/it/it/Catalog/product?mlfb=3VA9138-0DK84
Service&Support (Manuali, Certificati, Caratteristiche, FAQ, …)
https://support.industry.siemens.com/cs/ww/it/ps/3VA9138-0DK84
Banca dati immagini (foto prodotto, disegni dimensionali 2D, modelli 3D, schemi delle connessioni, …)
https://www.automation.siemens.com/bilddb/cax_en.aspx?mlfb=3VA9138-0DK84
CAx-Online-Generator
https://www.siemens.com/cax
Tender specifications
https://www.siemens.com/specifications

Con riserva di modifiche
© Copyright Siemens

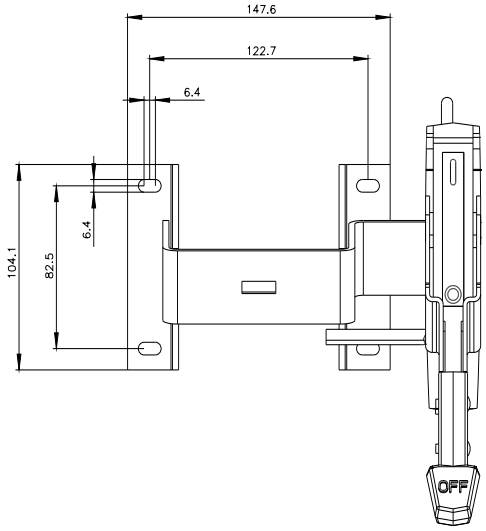

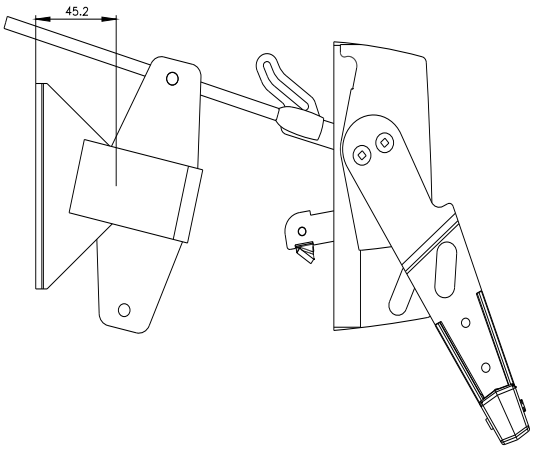

Ultima modifica: 26/05/2025

Con riserva di modifiche
© Copyright Siemens

Con riserva di modifiche
© Copyright Siemens