SIEMENS

Foglio dati 3VA6560-5JT46-0AA0

interruttore automatico 3VA6 UL frame 800 classe del potere di interruzione M 35kA con 480 V a 4 poli, protezione impianto ETU556, LSI, In=600A protezione da sovraccarico Ir=240A ...600A protezione da cortocircuito Isd=0,6..12x In, Ii=1,5..12x In protezione del conduttore di neutro impostabile (OFF, fino a 130%) allarme di guasto a terra segnalazione tramite EFB300 o COM collegamento cavi su entrambi i lati

Versione	
marca del prodotto	SENTRON
denominazione del prodotto	Interruttori automatici scatolati
denominazione del prodotto / secondo UL-File	MMAE
esecuzione del prodotto	Protezione impianto
esecuzione dell'interruttore sottocarico / secondo UL 489 / interruttore automatico per Heating, Air Conditioning and Refrigeration (tipo HACR)	Sì
esecuzione dello sganciatore di sovracorrente	ETU556
funzione di protezione dello sganciatore di sovracorrente	LSI-G-alarm only
numero di poli	4
Dati tecnici generali	
tensione di isolamento / valore nominale	800 V
tensione di impiego / con AC / valore nominale	690 V
potenza dissipata [W] / max.	151 W
potenza dissipata [W] / con valore nominale di corrente / con AC / in stato di funzionamento caldo / per ogni polo	50,33 W
durata di vita meccanica (cicli di manovra) / tip.	10 000
durata di vita elettrica (cicli di manovra) / con AC-1 / con 380/415 V	5 100
durata di vita elettrica (cicli di manovra) / con AC-1 / con 690 V	3 500
durata di vita elettrica (cicli di manovra) / con 480 V	5 100
durata di vita elettrica (cicli di manovra) / con 600 V	3 500
caratteristica del prodotto / per conduttore di neutro / potenziabile/aggiornabile / protezione da cortocircuito e sovraccarico	No
esecuzione della sorveglianza di guasto verso terra	Somma delle correnti sui conduttori L + N
funzione del prodotto	
● funzione di comunicazione	Sì
● altra funzione di misura	No
Peso netto per UQ	20,089 kg
Elettricità	
marcatura / secondo UL 489 / 100%-rated breaker	No
corrente di impiego	
● a 40 °C	600 A
● a 45 °C	600 A
● a 50 °C	600 A
● a 55 °C	600 A
● a 60 °C	600 A
● a 65 °C	555 A
● a 70 °C	510 A

Con riserva di modifiche
© Copyright Siemens

Capacità di commutazione IEC 60947	
classe di potere di interruzione dell'interruttore automatico	M
potere di interruzione estremo in cortocircuito (Icu)	
● con 240 V	85 kA
● con 415 V	55 kA
● con 690 V	25 kA
potere di interruzione di servizio in cortocircuito (Ics)	
● con 240 V	85 kA
● con 415 V	55 kA
● con 690 V	19 kA
potere di chiusura in cortocircuito (Icm)	
● con 240 V	187 kA
● con 415 V	121 kA
● con 690 V	53 kA
Capacità di commutazione UL 489	
potere di interruzione corrente	
● con 240 V	100 kA
● con 480 V	35 kA
● con 600 V	25 kA
Parametri regolabili	
valore di intervento impostabile per corrente di regolazione (Ir) / dello sganciatore L / con curva caratteristica I2t	
● min.	250 A
● max.	600 A
valore di intervento impostabile tempo di ritardo (tr) / per sgancio L / con curva caratteristica I2t	
● min.	0,5 s
● max.	25 s
valore di intervento impostabile per corrente di regolazione (Isd) / dello sganciatore S / con curva caratteristica I0t	
● min.	360 A
● max.	7 200 A
valore di intervento impostabile per corrente di regolazione (Isd) / dello sganciatore S / con curva caratteristica I2t	
● min.	360 A
● max.	7 200 A
valore di intervento impostabile tempo di ritardo (tsd) / per sgancio S / con curva caratteristica I0t	
● min.	0,05 s
● max.	0,5 s
valore di intervento impostabile tempo di ritardo (tsd) / per sgancio S / con curva caratteristica I2t	
● min.	0,05 s
● max.	0,5 s
valore di intervento impostabile per corrente di regolazione (Ii) / per sgancio I	
● min.	900 A
● max.	7 200 A
valore di intervento impostabile per corrente / per sgancio G / con curva caratteristica standard	
● valore iniziale	120 A
● valore finale	600 A
valore di intervento impostabile tempo di ritardo (tg) / per sgancio G / con curva caratteristica I0t	
● min.	0,05 s
● max.	0,8 s
valore di intervento impostabile per corrente di regolazione (Ig) / per sgancio G / con curva caratteristica I2t	
● min.	120 A
● max.	600 A
valore di intervento impostabile tempo di ritardo (tg) / per sgancio G / con curva caratteristica I2t	

Con riserva di modifiche
© Copyright Siemens

● min.	0,05 s
● max.	0,8 s
corrente di regolazione impostabile (InN) / per sgancio N	
● min.	120 A
● max.	800 A
esecuzione della protezione conduttore N	impostabile OFF; 20 % ... 130 %
funzione del prodotto / protezione da guasto verso terra	Sì
Progettazione meccanica	
parte integrante del prodotto	
● bobina di minima tensione	No
● bobina a lancio di corrente	No
● contatto di segnalazione sgancio	No
altezza [in]	12,91 in
altezza	328 mm
larghezza [in]	11,02 in
tipo di sezioni di conduttore collegabili / dei morsetti per conduttori tondi / multifilare	2 x (4/0 - 600 kcmil)
larghezza	280 mm
profondità [in]	4,72 in
profondità	120 mm
Connessioni	
disposizione della connessione elettrica / per circuito principale	attacchi anteriori
esecuzione del collegamento elettrico / per circuito principale	morsetto per conduttore tondo da entrambi i lati
Circuito ausiliario	
numero dei contatti CO / per contatti ausiliari	0
Accessori	
ampliamento del prodotto / opzionale / comando motorizzato	No
Condizioni ambientali	
grado di protezione IP / lato frontale	IP40
temperatura ambiente	
● durante l'esercizio / min.	-25 °C
● durante l'esercizio / max.	70 °C
● durante l'immagazzinaggio / min.	-40 °C
● durante l'immagazzinaggio / max.	80 °C
codice di riferimento / secondo IEC 81346-2:2009	Q

Approvazioni / Certificati

General Product Approval

	Miscellaneous		Miscellaneous		Confirmation

General Product Approval		EMV	Maritime application		
EG-Konf.		RCM	ABS		DNV

Maritime application		other		Dangerous goods	Environment
LRS	RMRS	Miscellaneous	Confirmation	Transport Information	Environmental Con-firmations

Ulteriori informazioni

Informazioni sull'imballaggio

Con riserva di modifiche
© Copyright Siemens

https://support.industry.siemens.com/cs/ww/it/view/109813875

Information for data generation and storage

https://support.industry.siemens.com/cs/ww/en/view/109995012

Information- and Downloadcenter (Cataloghi, Opuscoli,…)

https://www.siemens.com/lowvoltage/catalogs

Industry Mall (sistema di ordinazione Online)

https://mall.industry.siemens.com/mall/it/it/Catalog/product?mlfb=3VA6560-5JT46-0AA0

Service&Support (Manuali, Certificati, Caratteristiche, FAQ, …)

https://support.industry.siemens.com/cs/ww/it/ps/3VA6560-5JT46-0AA0

Banca dati immagini (foto prodotto, disegni dimensionali 2D, modelli 3D, schemi delle connessioni, …)

https://www.automation.siemens.com/bilddb/cax_en.aspx?mlfb=3VA6560-5JT46-0AA0

CAx-Online-Generator

https://www.siemens.com/cax

Tender specifications

https://www.siemens.com/specifications

Curve caratteristiche

https://curves.simaris.siemens.com/curves/<mmp_prod_noCOMP="HAUPT"></mmp_prod__no>

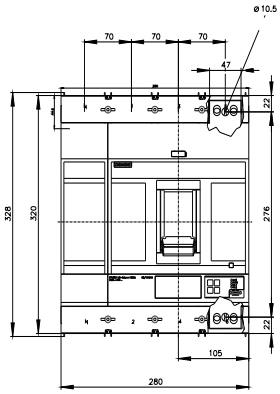

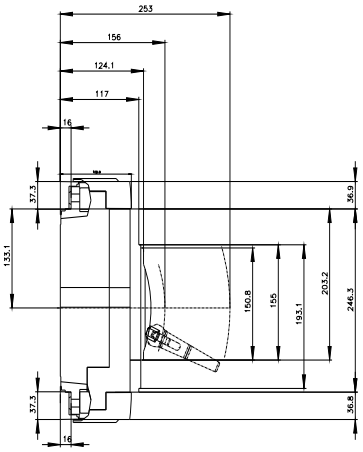

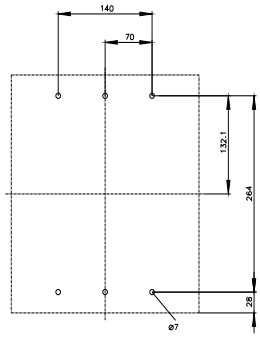

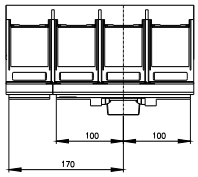

Con riserva di modifiche
© Copyright Siemens

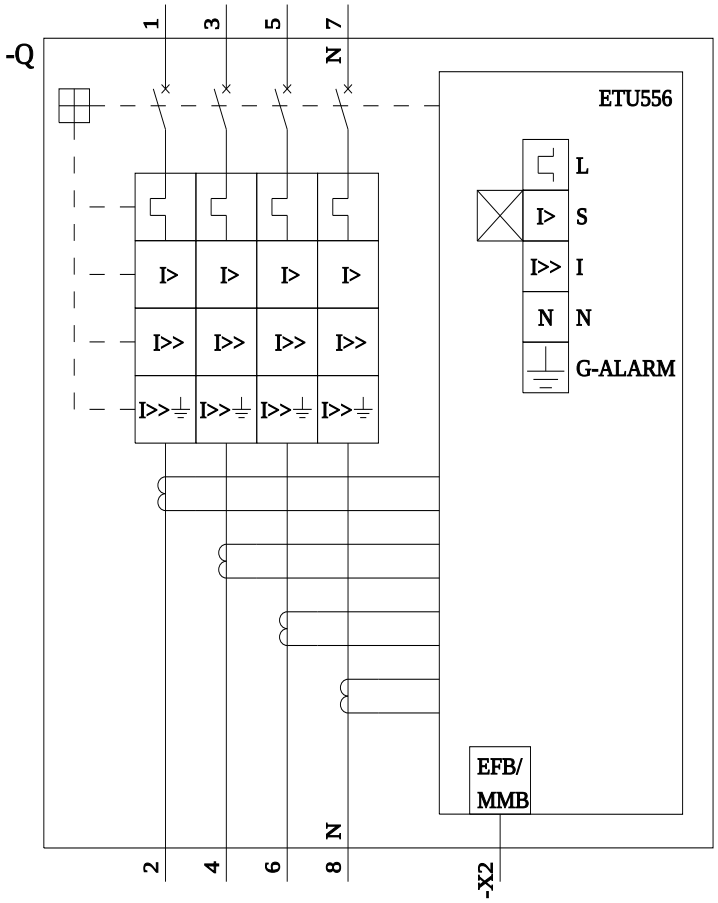

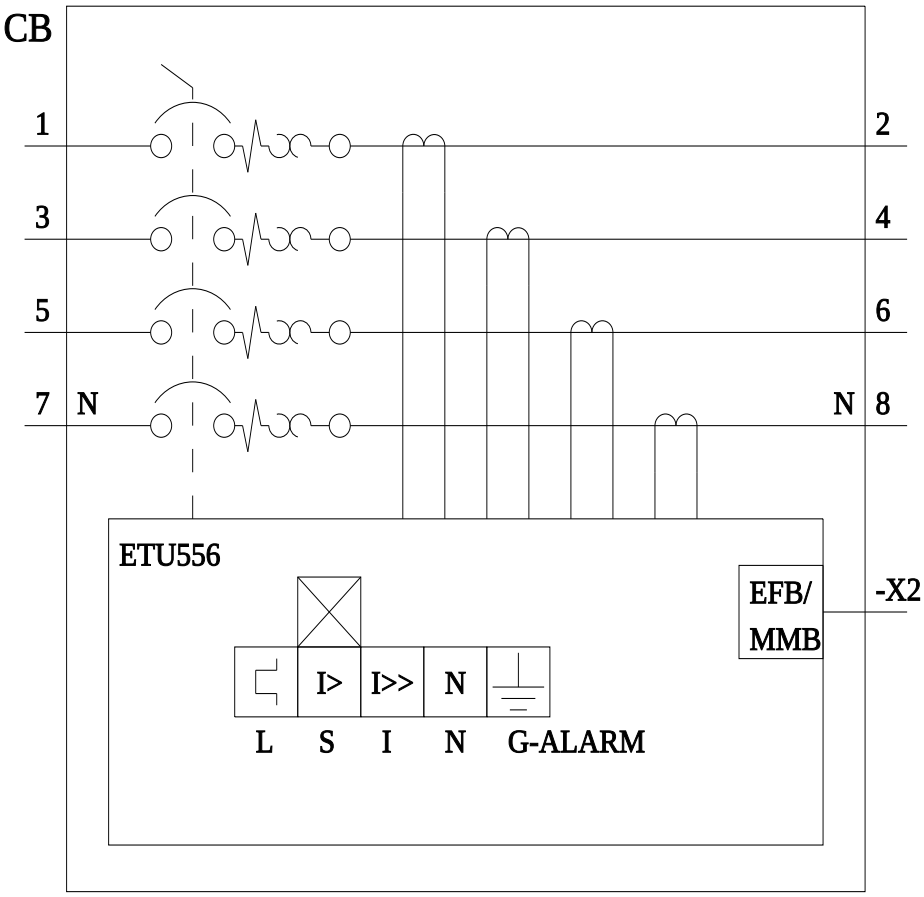

Ultima modifica: 23/04/2025

Con riserva di modifiche
© Copyright Siemens

Con riserva di modifiche
© Copyright Siemens