SIEMENS

Foglio dati 3VA6225-0KT31-0AA0

Siemens EcoTech

interruttore automatico 3VA6 UL frame 250 classe del potere di interruzione E 200 kA con 480 V a 3 poli, protezione impianto ETU856, LSI, In=250A protezione da sovraccarico Ir=100A ... 250A protezione da cortocircuito Isd=0,6..10x In, Ii=1,5..10x In protezione del conduttore di neutro opzionale con CT est. fino al 160% allarme di guasto a terra segnalazione tramite EFB300 o COM senza collegamento

Versione	
marca del prodotto	SENTRON
denominazione del prodotto	Interruttori automatici scatolati
denominazione del prodotto / secondo UL-File	EFAE
esecuzione del prodotto	Protezione impianto
esecuzione dell'interruttore sottocarico / secondo UL 489 / interruttore automatico per Heating, Air Conditioning and Refrigeration (tipo HACR)	Sì
esecuzione dello sganciatore di sovracorrente	ETU856
funzione di protezione dello sganciatore di sovracorrente	LSI-G-alarm only
numero di poli	3
Dati tecnici generali	
tensione di isolamento / valore nominale	800 V
tensione di impiego / con AC / valore nominale	690 V
potenza dissipata [W] / max.	42 W
potenza dissipata [W] / con valore nominale di corrente / con AC / in stato di funzionamento caldo / per ogni polo	14 W
durata di vita meccanica (cicli di manovra) / tip.	25 000
durata di vita elettrica (cicli di manovra) / con AC-1 / con 380/415 V	12 000
durata di vita elettrica (cicli di manovra) / con AC-1 / con 690 V	8 400
durata di vita elettrica (cicli di manovra) / con 480 V	12 000
durata di vita elettrica (cicli di manovra) / con 600 V	8 400
caratteristica del prodotto / per conduttore di neutro / potenziabile/aggiornabile / protezione da cortocircuito e sovraccarico	Sì
esecuzione della sorveglianza di guasto verso terra	Somma delle correnti sul conduttore L
funzione del prodotto	
● funzione di comunicazione	Sì
● altra funzione di misura	Sì
Peso netto per UQ	2,2 kg
Elettricità	
marcatura / secondo UL 489 / 100%-rated breaker	No
corrente di impiego	
● a 40 °C	250 A
● a 45 °C	250 A
● a 50 °C	250 A
● a 55 °C	238 A

Con riserva di modifiche
© Copyright Siemens

● a 60 °C	225 A
● a 65 °C	213 A
● a 70 °C	200 A
Capacità di commutazione IEC 60947	
classe di potere di interruzione dell'interruttore automatico	E
potere di interruzione estremo in cortocircuito (Icu)	
● con 415 V	150 kA
● con 690 V	3 kA
potere di interruzione di servizio in cortocircuito (Ics)	
● con 415 V	150 kA
● con 690 V	3 kA
potere di chiusura in cortocircuito (Icm)	
● con 415 V	440 kA
● con 690 V	4,5 kA
Capacità di commutazione UL 489	
potere di interruzione corrente	
● con 480 V	200 kA
● con 600 V	100 kA
Parametri regolabili	
valore di intervento impostabile per corrente di regolazione (Ir) / dello sganciatore L / con curva caratteristica I2t	
● min.	100 A
● max.	250 A
valore di intervento impostabile tempo di ritardo (tr) / per sgancio L / con curva caratteristica I2t	
● min.	0,5 s
● max.	15 s
valore di intervento impostabile per corrente di regolazione (Isd) / dello sganciatore S / con curva caratteristica I0t	
● min.	150 A
● max.	2 500 A
valore di intervento impostabile per corrente di regolazione (Isd) / dello sganciatore S / con curva caratteristica I2t	
● min.	150 A
● max.	2 500 A
valore di intervento impostabile tempo di ritardo (tsd) / per sgancio S / con curva caratteristica I0t	
● min.	0,05 s
● max.	0,5 s
valore di intervento impostabile tempo di ritardo (tsd) / per sgancio S / con curva caratteristica I2t	
● min.	0,05 s
● max.	0,5 s
valore di intervento impostabile per corrente di regolazione (Ii) / per sgancio I	
● min.	375 A
● max.	2 500 A
valore di intervento impostabile per corrente / per sgancio G / con curva caratteristica standard	
● valore iniziale	50 A
● valore finale	250 A
valore di intervento impostabile tempo di ritardo (tg) / per sgancio G / con curva caratteristica I0t	
● min.	0,05 s
● max.	0,8 s
valore di intervento impostabile per corrente di regolazione (Ig) / per sgancio G / con curva caratteristica I2t	
● min.	50 A
● max.	250 A
valore di intervento impostabile tempo di ritardo (tg) / per sgancio G / con curva caratteristica I2t	
● min.	0,05 s

Con riserva di modifiche
© Copyright Siemens

● max.	0,8 s
corrente di regolazione impostabile (InN) / per sgancio N	
● min.	0 A
● max.	0 A
esecuzione della protezione conduttore N	impostabile OFF; 20 % ... 160 %.
funzione del prodotto / protezione da guasto verso terra	Sì
Progettazione meccanica	
parte integrante del prodotto	
● bobina di minima tensione	No
● bobina a lancio di corrente	No
● contatto di segnalazione sgancio	No
altezza [in]	7,8 in
altezza	198 mm
larghezza [in]	4,13 in
larghezza	105 mm
profondità [in]	3,39 in
profondità	86 mm
Connessioni	
disposizione della connessione elettrica / per circuito principale	senza collegamento
esecuzione del collegamento elettrico / per circuito principale	senza
Circuito ausiliario	
numero dei contatti CO / per contatti ausiliari	0
Accessori	
ampliamento del prodotto / opzionale / comando motorizzato	Sì
Condizioni ambientali	
grado di protezione IP / lato frontale	IP40
temperatura ambiente	
● durante l'esercizio / min.	-25 °C
● durante l'esercizio / max.	70 °C
● durante l'immagazzinaggio / min.	-40 °C
● durante l'immagazzinaggio / max.	80 °C
Environmental footprint	
dichiarazione ambientale del prodotto(EPD)	Sì
potenziale di riscaldamento globale [CO2 eq] / totale	61,814 kg
potenziale di riscaldamento globale [CO2 eq] / durante la fabbricazione	14,6 kg
potenziale di riscaldamento globale [CO2 eq] / durante l'esercizio	48,9 kg
potenziale di riscaldamento globale [CO2 eq] / alla fine del ciclo di vita	-2,2 kg
profilo ecologico Siemens (SEP)	Siemens EcoTech
codice di riferimento / secondo IEC 81346-2:2009	Q
Approvazioni / Certificati	

General Product Approval

Miscellaneous

Miscellaneous

General Product Approval		EMV	Maritime application	other
	Confirmation			Miscellaneous

other	Dangerous goods	Environment

Con riserva di modifiche
© Copyright Siemens

Ulteriori informazioni

Informazioni sull'imballaggio
https://support.industry.siemens.com/cs/ww/it/view/109813875
Information for data generation and storage
https://support.industry.siemens.com/cs/ww/en/view/109995012
Information- and Downloadcenter (Cataloghi, Opuscoli,…)
https://www.siemens.com/lowvoltage/catalogs
Industry Mall (sistema di ordinazione Online)
https://mall.industry.siemens.com/mall/it/it/Catalog/product?mlfb=3VA6225-0KT31-0AA0
Service&Support (Manuali, Certificati, Caratteristiche, FAQ, …)
https://support.industry.siemens.com/cs/ww/it/ps/3VA6225-0KT31-0AA0
Banca dati immagini (foto prodotto, disegni dimensionali 2D, modelli 3D, schemi delle connessioni, …)
https://www.automation.siemens.com/bilddb/cax_en.aspx?mlfb=3VA6225-0KT31-0AA0
CAx-Online-Generator
https://www.siemens.com/cax
Tender specifications
https://www.siemens.com/specifications
Curve caratteristiche
https://curves.simaris.siemens.com/curves/<mmp_prod_noCOMP="HAUPT"></mmp_prod__no>

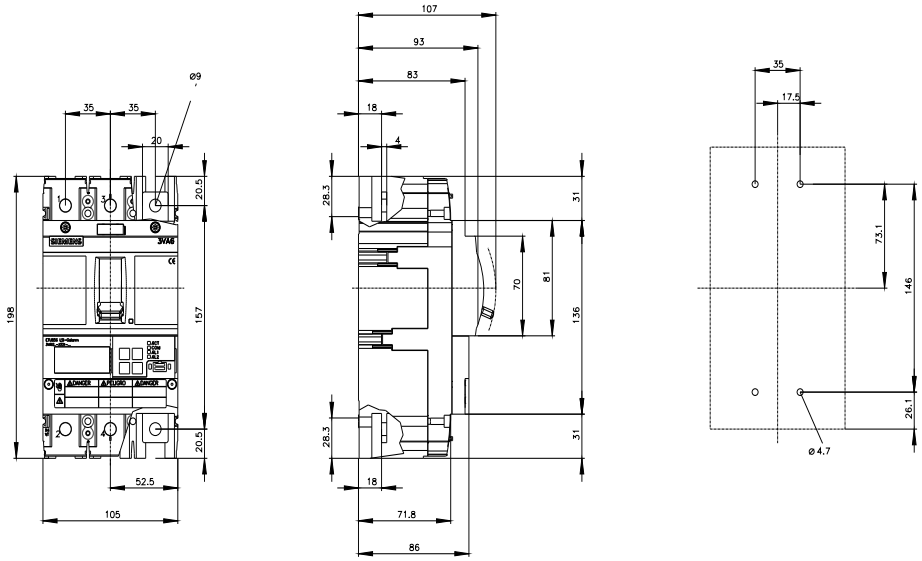

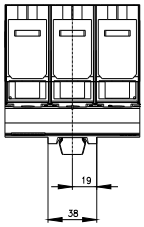

Con riserva di modifiche
© Copyright Siemens

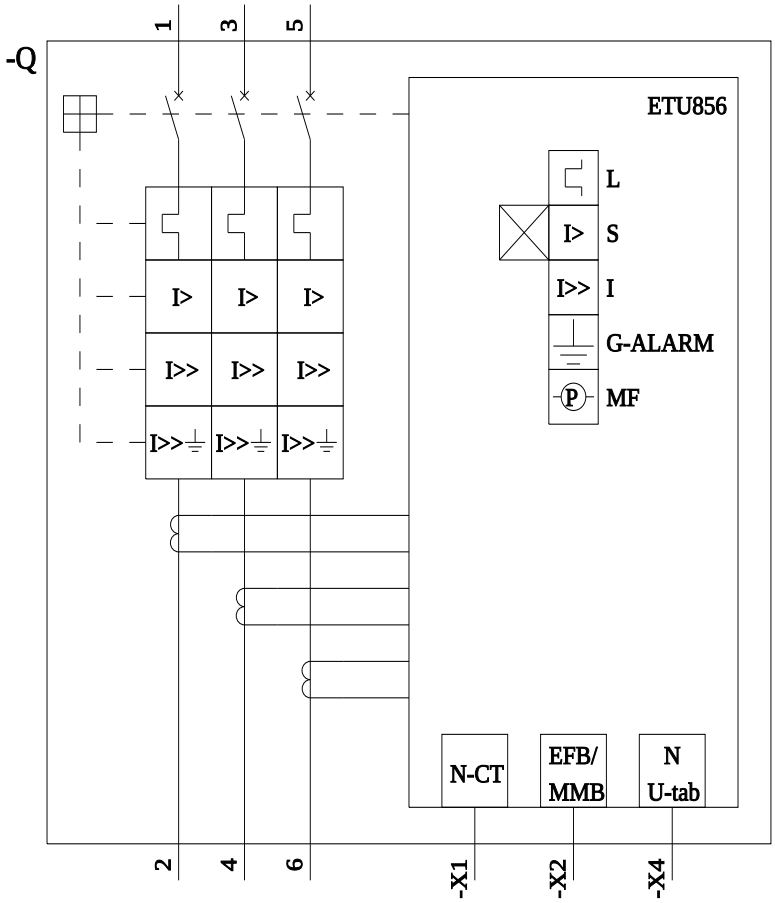

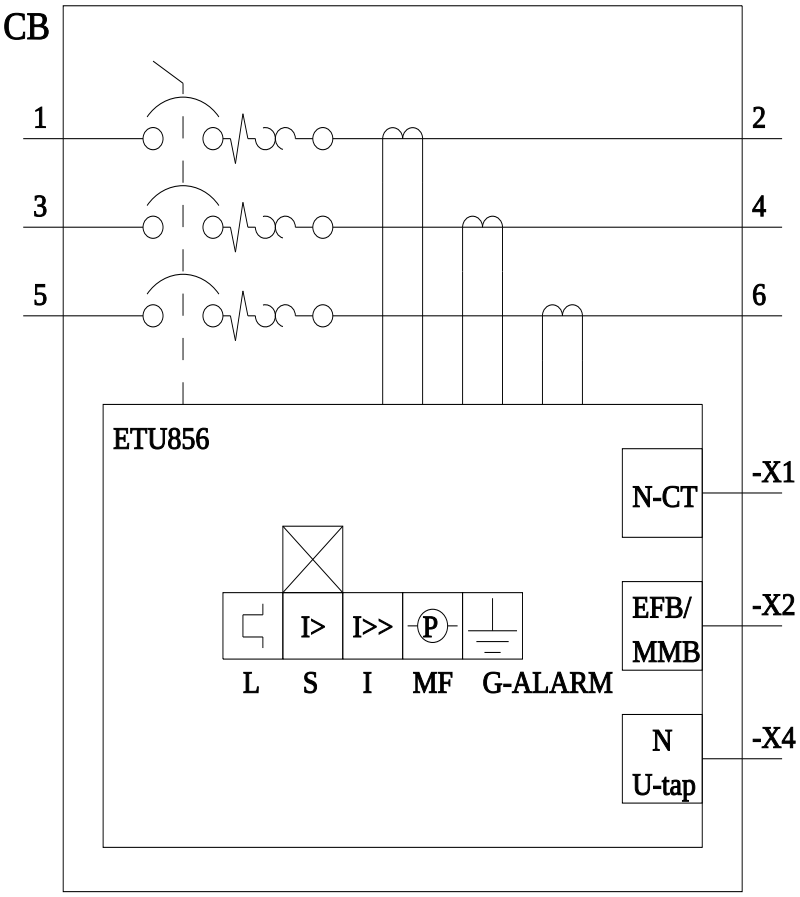

Ultima modifica: 02/05/2025

Con riserva di modifiche
© Copyright Siemens

Con riserva di modifiche
© Copyright Siemens