SIEMENS

## Foglio dati 3VA5280-5EC31-0AA0

interruttore automatico 3VA5 UL frame 250 classe del potere di interruzione M 35kA con 480V a 3 poli, protezione impianto TM230, FTAM, In=80A protezione da sovraccarico Ir=80A impostata fissa protezione da cortocircuito Ii=5...10 x In senza collegamento

| | |
|---|---|
| **Versione** | |
| marca del prodotto | SENTRON |
| denominazione del prodotto | Interruttori automatici scatolati |
| denominazione del prodotto / secondo UL-File | MFAS |
| esecuzione del prodotto | Protezione impianto |
| esecuzione dell'interruttore sottocarico / secondo UL 489 / interruttore automatico per Heating, Air Conditioning and Refrigeration (tipo HACR) | Sì |
| esecuzione dell'interruttore sottocarico / secondo UL 489 / interruttore automatico per High-Intensity-Discharge (tipo HID) | No |
| esecuzione dell'interruttore sottocarico / secondo UL 489 / interruttore automatico per Switching Duty (tipo SWD) | No |
| esecuzione dello sganciatore di sovracorrente | TM230 |
| funzione di protezione dello sganciatore di sovracorrente | LI |
| numero di poli | 3 |
| **Dati tecnici generali** | |
| tensione di isolamento / valore nominale | 800 V |
| tensione di impiego / con DC / valore nominale | 750 V |
| tensione di impiego / con AC / valore nominale | 690 V |
| potenza dissipata [W] / max. | 20 W |
| potenza dissipata [W] / con valore nominale di corrente / con AC / in stato di funzionamento caldo / per ogni polo | 6,8 W |
| durata di vita meccanica (cicli di manovra) / tip. | 20 000 |
| durata di vita elettrica (cicli di manovra) / con AC-1 / con 380/415 V | 8 000 |
| durata di vita elettrica (cicli di manovra) / con AC-1 / con 690 V | 4 000 |
| durata di vita elettrica (cicli di manovra) / con 480 V | 8 000 |
| durata di vita elettrica (cicli di manovra) / con 600 V | 4 000 |
| caratteristica del prodotto / per conduttore di neutro / potenziabile/aggiornabile / protezione da cortocircuito e sovraccarico | No |
| funzione del prodotto | |
| ● funzione di comunicazione | No |
| ● altra funzione di misura | No |
| Peso netto per UQ | 2,014 kg |
| **Elettricità** | |
| marcatura / secondo UL 489 / 100%-rated breaker | No |
| corrente di impiego | |
| ● a 40 °C | 80 A |
| ● a 45 °C | 80 A |
| ● a 50 °C | 80 A |


Con riserva di modifiche
© Copyright Siemens

| | |
|---|---|
| ● a 55 °C | 77,59999 A |
| ● a 60 °C | 76 A |
| ● a 65 °C | 73,59999 A |
| ● a 70 °C | 70,4 A |
| **Capacità di commutazione IEC 60947** | |
| classe di potere di interruzione dell'interruttore automatico | M |
| potere di interruzione estremo in cortocircuito (Icu) | |
| ● con 240 V | 85 kA |
| ● con 415 V | 55 kA |
| ● con 690 V | 7 kA |
| potere di interruzione di servizio in cortocircuito (Ics) | |
| ● con 240 V | 85 kA |
| ● con 415 V | 55 kA |
| ● con 690 V | 7 kA |
| potere di chiusura in cortocircuito (Icm) | |
| ● con 240 V | 187 kA |
| ● con 415 V | 121 kA |
| ● con 690 V | 11,9 kA |
| esecuzione della protezione da cortocircuito | per i valori di potenza di manovra in reti DC vedi Manuale del prodotto Interruttori automatici scatolati 3VA; il link si trova nella sezione Service & Support nell'ultimo capitolo |
| **Capacità di commutazione UL 489** | |
| potere di interruzione corrente | |
| ● con 240 V | 85 kA |
| ● con 480 V | 35 kA |
| ● con 600 V | 18 kA |
| **Parametri regolabili** | |
| valore di intervento impostabile per corrente di regolazione (Ir) / dello sganciatore L / con curva caratteristica I2t | |
| ● min. | 80 A |
| ● max. | 80 A |
| valore di intervento impostabile tempo di ritardo (tr) / per sgancio L / con curva caratteristica I2t | |
| ● min. | 1 s |
| ● max. | 1 s |
| valore di intervento impostabile per corrente di regolazione (Ii) / per sgancio I | |
| ● min. | 400 A |
| ● max. | 800 A |
| corrente di regolazione impostabile (InN) / per sgancio N | |
| ● min. | 0 A |
| ● max. | 0 A |
| funzione del prodotto / protezione da guasto verso terra | No |
| **Progettazione meccanica** | |
| parte integrante del prodotto | |
| ● bobina di minima tensione | No |
| ● bobina a lancio di corrente | No |
| ● contatto di segnalazione sgancio | No |
| altezza [in] | 7,28 in |
| altezza | 185 mm |
| larghezza [in] | 4,13 in |
| larghezza | 105 mm |
| profondità [in] | 3,27 in |
| profondità | 83 mm |
| **Connessioni** | |
| disposizione della connessione elettrica / per circuito principale | senza collegamento |
| esecuzione del collegamento elettrico / per circuito principale | senza |
| **Circuito ausiliario** | |
| numero dei contatti CO / per contatti ausiliari | 0 |
| **Accessori** | |


Con riserva di modifiche
© Copyright Siemens

| | |
|---|---|
| ampliamento del prodotto / opzionale / comando motorizzato | Sì |

## Condizioni ambientali

| | |
|---|---|
| grado di protezione IP / lato frontale | IP40 |
| temperatura ambiente | |
| ● durante l'esercizio / min. | -25 °C |
| ● durante l'esercizio / max. | 70 °C |
| ● durante l'immagazzinaggio / min. | -40 °C |
| ● durante l'immagazzinaggio / max. | 80 °C |
| **codice di riferimento / secondo IEC 81346-2:2009** | Q |

## Approvazioni / Certificati

### General Product Approval

| | | | | | |
|---|---|---|---|---|---|
| CCC | Miscellaneous | cULus | Miscellaneous | EAC | |

| General Product Approval | | | EMV | Maritime application | other |
|---|---|---|---|---|---|
| Confirmation | CE EG-Konf. | UKCA | RCM | ABS | Miscellaneous |

| other | Environment |
|---|---|
| Confirmation | Environmental Confirmations |

## Ulteriori informazioni

**Informazioni sull'imballaggio**
https://support.industry.siemens.com/cs/ww/it/view/109813875
**Information for data generation and storage**
https://support.industry.siemens.com/cs/ww/en/view/109995012
**Information- and Downloadcenter (Cataloghi, Opuscoli,…)**
https://www.siemens.com/lowvoltage/catalogs
**Industry Mall (sistema di ordinazione Online)**
https://mall.industry.siemens.com/mall/it/it/Catalog/product?mlfb=3VA5280-5EC31-0AA0
**Service&Support (Manuali, Certificati, Caratteristiche, FAQ, …)**
https://support.industry.siemens.com/cs/ww/it/ps/3VA5280-5EC31-0AA0
**Banca dati immagini (foto prodotto, disegni dimensionali 2D, modelli 3D, schemi delle connessioni, …)**
https://www.automation.siemens.com/bilddb/cax_en.aspx?mlfb=3VA5280-5EC31-0AA0
**CAx-Online-Generator**
https://www.siemens.com/cax
**Tender specifications**
https://www.siemens.com/specifications
**Curve caratteristiche**
https://curves.simaris.siemens.com/curves/<mmp_prod_noCOMP="HAUPT"></mmp_prod__no>


Con riserva di modifiche
© Copyright Siemens

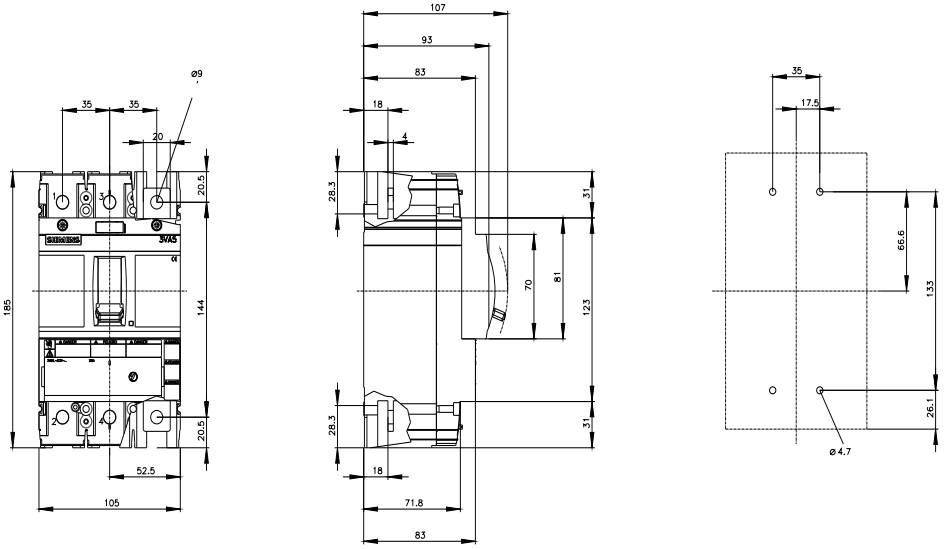


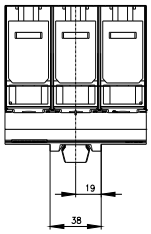


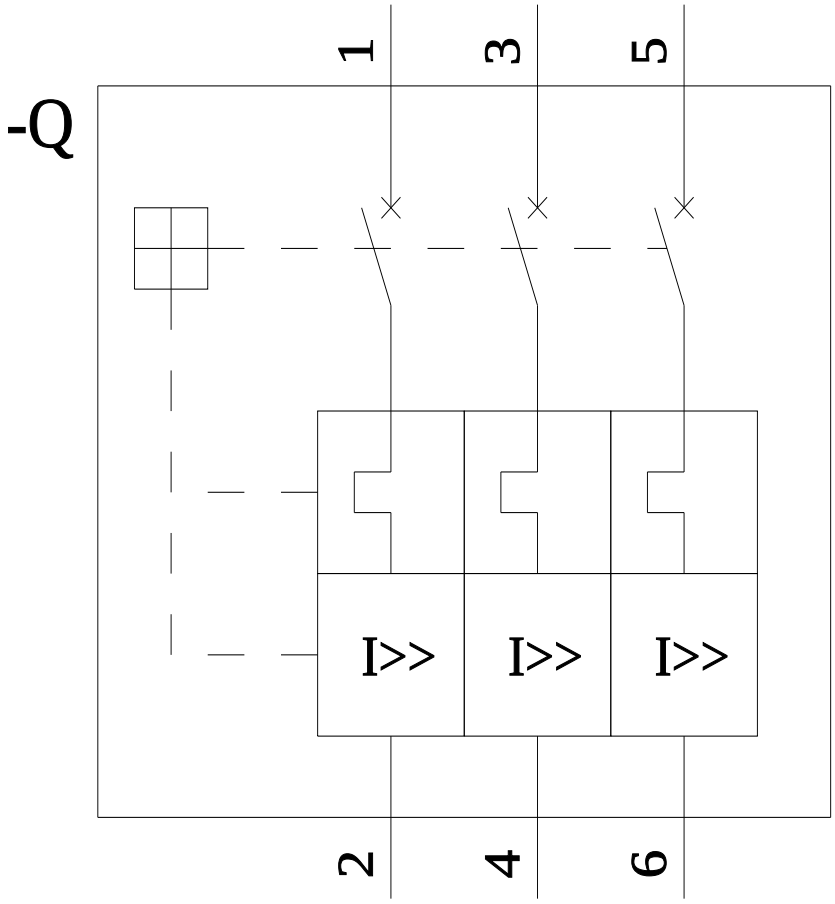



Con riserva di modifiche
© Copyright Siemens

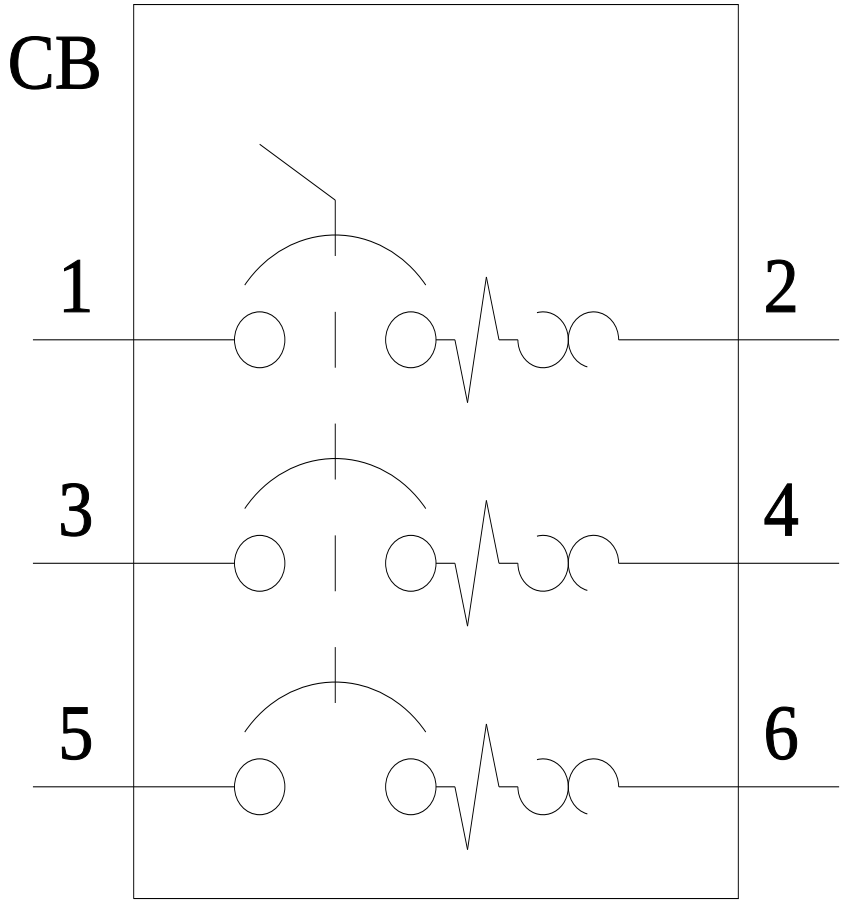


**Ultima modifica:** 23/04/2026


Con riserva di modifiche
© Copyright Siemens

Con riserva di modifiche
© Copyright Siemens