SIEMENS

Foglio dati 3VA5210-6EC31-1AA0

interruttore automatico 3VA5 UL frame 250 classe del potere di interruzione H 65kA con 480V a 3 poli, protezione impianto TM230, FTAM, In=100A protezione da sovraccarico Ir=100A impostata fissa protezione da cortocircuito Ii=5...10 x In UL 489 SB (navale), 50°C senza collegamento

Versione	
marca del prodotto	SENTRON
denominazione del prodotto	Interruttori automatici scatolati
denominazione del prodotto / secondo UL-File	HFAM
esecuzione del prodotto	Protezione impianto
esecuzione dell'interruttore sottocarico / secondo UL 489 / interruttore automatico per Heating, Air Conditioning and Refrigeration (tipo HACR)	Sì
esecuzione dell'interruttore sottocarico / secondo UL 489 / interruttore automatico per High-Intensity-Discharge (tipo HID)	No
esecuzione dell'interruttore sottocarico / secondo UL 489 / interruttore automatico per Switching Duty (tipo SWD)	No
esecuzione dello sganciatore di sovracorrente	TM230
funzione di protezione dello sganciatore di sovracorrente	LI
numero di poli	3
Dati tecnici generali	
tensione di impiego / con AC / valore nominale	690 V
potenza dissipata [W] / max.	32 W
potenza dissipata [W] / con valore nominale di corrente / con AC / in stato di funzionamento caldo / per ogni polo	10,53 W
durata di vita meccanica (cicli di manovra) / tip.	20 000
durata di vita elettrica (cicli di manovra) / con AC-1 / con 380/415 V	8 000
durata di vita elettrica (cicli di manovra) / con AC-1 / con 690 V	4 000
durata di vita elettrica (cicli di manovra) / con 480 V	8 000
durata di vita elettrica (cicli di manovra) / con 600 V	4 000
caratteristica del prodotto / per conduttore di neutro / potenziabile/aggiornabile / protezione da cortocircuito e sovraccarico	No
funzione del prodotto	
● funzione di comunicazione	No
● altra funzione di misura	No
Peso netto per UQ	2 kg
Elettricità	
marcatura / secondo UL 489 / 100%-rated breaker	No
corrente di impiego	
● a 40 °C	100 A
● a 45 °C	97 A
● a 50 °C	95 A
● a 55 °C	92 A
● a 60 °C	89 A

Con riserva di modifiche
© Copyright Siemens

● a 65 °C	87 A
● a 70 °C	84 A
Capacità di commutazione IEC 60947	
classe di potere di interruzione dell'interruttore automatico	H
esecuzione della protezione da cortocircuito	per i valori di potenza di manovra in reti DC vedi Manuale del prodotto Interruttori automatici scatolati 3VA; il link si trova nella sezione Service & Support nell'ultimo capitolo
Capacità di commutazione UL 489	
potere di interruzione corrente	
● con 240 V	100 kA
● con 480 V	65 kA
● con 600 V	25 kA
Parametri regolabili	
valore di intervento impostabile per corrente di regolazione (Ir) / dello sganciatore L / con curva caratteristica I2t	
● min.	100 A
● max.	100 A
valore di intervento impostabile tempo di ritardo (tr) / per sgancio L / con curva caratteristica I2t	
● min.	1 s
● max.	1 s
valore di intervento impostabile per corrente di regolazione (Ii) / per sgancio I	
● min.	500 A
● max.	1 000 A
corrente di regolazione impostabile (InN) / per sgancio N	
● min.	0 A
● max.	0 A
funzione del prodotto / protezione da guasto verso terra	No
Progettazione meccanica	
parte integrante del prodotto	
● bobina di minima tensione	No
● bobina a lancio di corrente	No
● contatto di segnalazione sgancio	No
altezza [in]	7,28 in
altezza	185 mm
larghezza [in]	4,13 in
larghezza	105 mm
profondità [in]	3,27 in
profondità	83 mm
Connessioni	
disposizione della connessione elettrica / per circuito principale	senza collegamento
esecuzione del collegamento elettrico / per circuito principale	senza
Circuito ausiliario	
numero dei contatti CO / per contatti ausiliari	0
Accessori	
ampliamento del prodotto / opzionale / comando motorizzato	Sì
Condizioni ambientali	
grado di protezione IP / lato frontale	IP40
temperatura ambiente	
● durante l'esercizio / min.	-25 °C
● durante l'esercizio / max.	70 °C
● durante l'immagazzinaggio / min.	-40 °C
● durante l'immagazzinaggio / max.	80 °C
codice di riferimento / secondo IEC 81346-2:2009	Q
Approvazioni / Certificati	
General Product Approval	

Con riserva di modifiche
© Copyright Siemens

CCC	Miscellaneous	c UL us	Miscellaneous	EAC	Confirmation		

General Product Approval		EMV	Maritime application	other	
CE EG-Konf.	UKCA	RCM	ABS	Miscellaneous	Confirmation

Environment
Environmental Confirmations

Ulteriori informazioni

Informazioni sull'imballaggio
https://support.industry.siemens.com/cs/ww/it/view/109813875
Information for data generation and storage
https://support.industry.siemens.com/cs/ww/en/view/109995012
Information- and Downloadcenter (Cataloghi, Opuscoli,…)
https://www.siemens.com/lowvoltage/catalogs
Industry Mall (sistema di ordinazione Online)
https://mall.industry.siemens.com/mall/it/it/Catalog/product?mlfb=3VA5210-6EC31-1AA0
Service&Support (Manuali, Certificati, Caratteristiche, FAQ, …)
https://support.industry.siemens.com/cs/ww/it/ps/3VA5210-6EC31-1AA0
Banca dati immagini (foto prodotto, disegni dimensionali 2D, modelli 3D, schemi delle connessioni, …)
https://www.automation.siemens.com/bilddb/cax_en.aspx?mlfb=3VA5210-6EC31-1AA0
CAx-Online-Generator
https://www.siemens.com/cax
Tender specifications
https://www.siemens.com/specifications
Curve caratteristiche
https://curves.simaris.siemens.com/curves/<mmp_prod_noCOMP="HAUPT"></mmp_prod__no>

Con riserva di modifiche
© Copyright Siemens

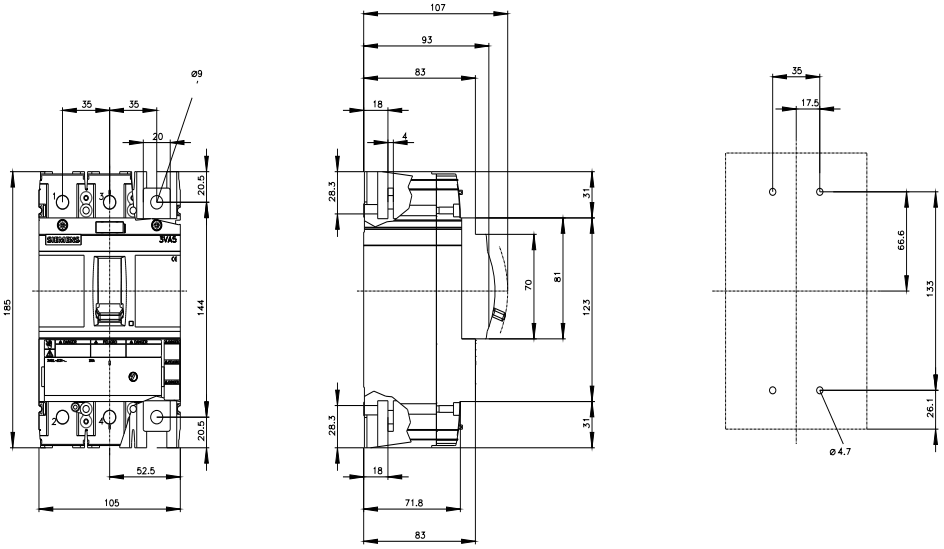

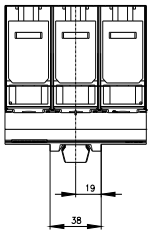

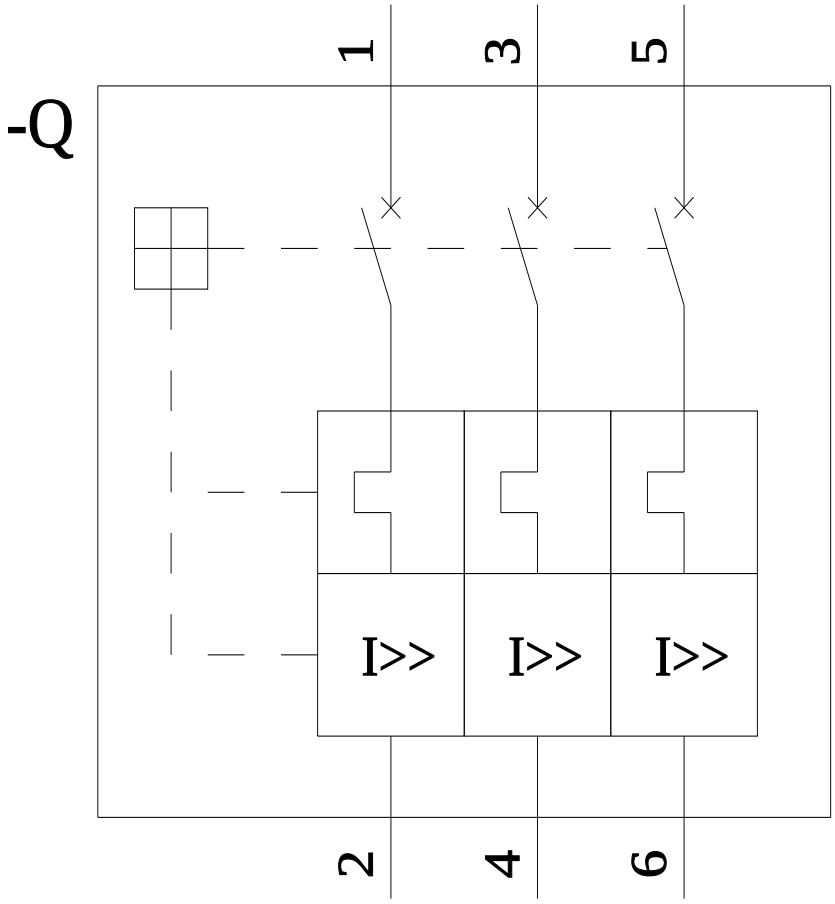

Con riserva di modifiche
© Copyright Siemens

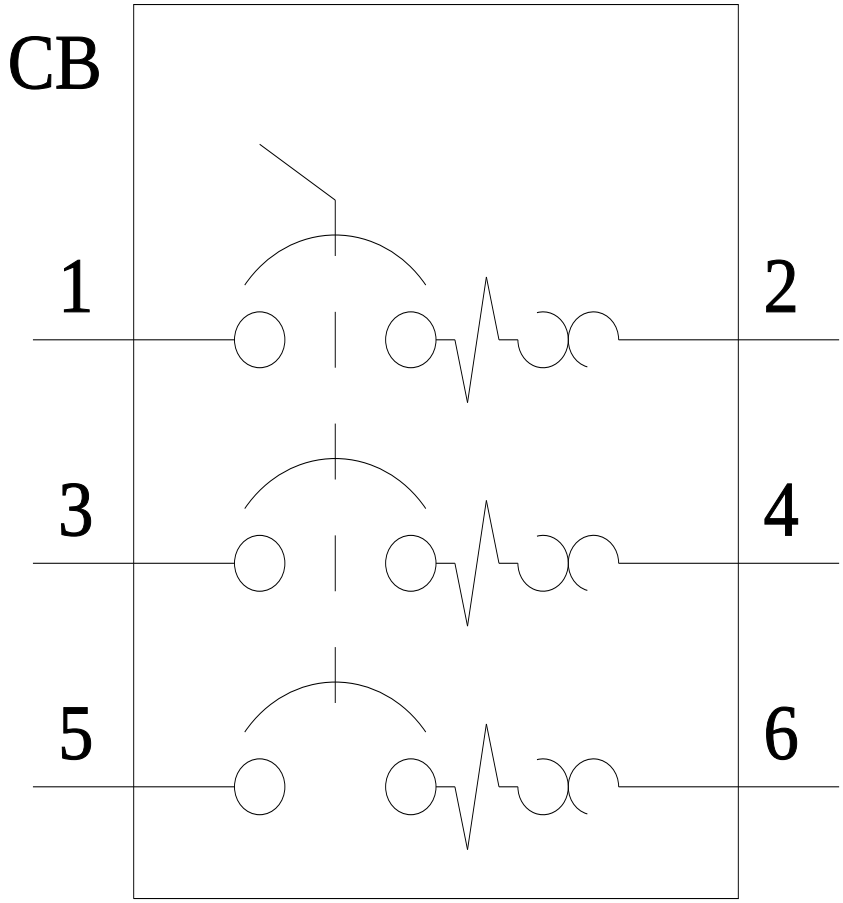

Ultima modifica: 05/03/2026

Con riserva di modifiche
© Copyright Siemens

Con riserva di modifiche
© Copyright Siemens