SIEMENS

Foglio dati

3VA2463-6HK32-0AA0

Siemens EcoTech

interruttore automatico 3VA2 IEC frame 630 classe del potere di interruzione H Icu=85kA con 415V a 3 poli, protezione impianto ETU340, ELISA LI, In=630A protezione da sovraccarico Ir=250A...630A protezione da cortocircuito Ii=9 x In attacchi piatti a vite

Versione	
marca del prodotto	SENTRON
denominazione del prodotto	Interruttore automatico scatolato
esecuzione del prodotto	Protezione impianto
esecuzione dello sganciatore di sovracorrente	ETU340
funzione di protezione dello sganciatore di sovracorrente	ELISA LI
numero di poli	3
Dati tecnici generali	
tensione di isolamento / valore nominale	800 V
tensione di impiego / con AC / valore nominale	690 V
potenza dissipata [W] / max.	162 W
potenza dissipata [W] / con valore nominale di corrente / con AC / in stato di funzionamento caldo / per ogni polo	54 W
durata di vita meccanica (cicli di manovra) / tip.	20 000
durata di vita elettrica (cicli di manovra) / con AC-1 / con 380/415 V	5 000
durata di vita elettrica (cicli di manovra) / con AC-1 / con 690 V	3 500
caratteristica del prodotto / per conduttore di neutro / potenziabile/aggiornabile / protezione da cortocircuito e sovraccarico	No
esecuzione della sorveglianza di guasto verso terra	Senza
funzione del prodotto	
● funzione di comunicazione	No
● altra funzione di misura	No
Peso netto per UQ	5,2 kg
Elettricità	
corrente di impiego	
● a 40 °C	630 A
● a 45 °C	612 A
● a 50 °C	593 A
● a 55 °C	575 A
● a 60 °C	557 A
● a 65 °C	538 A
● a 70 °C	520 A
Capacità di commutazione IEC 60947	
classe di potere di interruzione dell'interruttore automatico	H
potere di interruzione estremo in cortocircuito (Icu)	

Con riserva di modifiche
© Copyright Siemens

● con 240 V	110 kA
● con 415 V	85 kA
● con 440 V	85 kA
● con 500 V	55 kA
● con 690 V	6 kA
potere di interruzione di servizio in cortocircuito (Ics)	
● con 240 V	110 kA
● con 415 V	85 kA
● con 440 V	85 kA
● con 500 V	55 kA
● con 690 V	6 kA
potere di chiusura in cortocircuito (Icm)	
● con 240 V	242 kA
● con 415 V	187 kA
● con 440 V	187 kA
● con 500 V	121 kA
● con 690 V	9 kA
Parametri regolabili	
caratteristica del prodotto / per sgancio L / attivabile/disattivabile	No
valore di intervento impostabile per corrente / dello sganciatore L / con curva caratteristica I4t	250 ... 630 A
valore di intervento impostabile tempo di ritardo (tr) / per sgancio L / con curva caratteristica I4t	
● min.	1 000 s
● max.	1 000 s
valore di intervento impostabile per corrente di regolazione (Ii) / per sgancio I	
● min.	5 670 A
● max.	5 670 A
corrente di regolazione impostabile (InN) / per sgancio N	
● min.	0 A
● max.	0 A
funzione del prodotto / protezione da guasto verso terra	No
Progettazione meccanica	
parte integrante del prodotto	
● bobina di minima tensione	No
● bobina a lancio di corrente	No
● contatto di segnalazione sgancio	No
altezza [in]	9,76 in
altezza	248 mm
larghezza [in]	5,43 in
larghezza	138 mm
profondità [in]	4,33 in
profondità	110 mm
Connessioni	
disposizione della connessione elettrica / per circuito principale	Attacchi anteriori
esecuzione del collegamento elettrico / per circuito principale	bilaterale Attacchi piatti a vite
tipo di sezioni di conduttore collegabili / per attacco a sbarra piatta / min.	20 x 1 mm
tipo di sezioni di conduttore collegabili / per attacco a sbarra piatta / max.	35 x 10 mm
esecuzione della superficie / delle connessioni / sulla parte superiore dell'interruttore (N, 1, 3, 5)	argento
esecuzione della superficie / delle connessioni / sulla parte inferiore dell'interruttore (N, 2, 4, 6)	argento
Circuito ausiliario	
numero dei contatti CO / per contatti ausiliari	0
Accessori	
ampliamento del prodotto / opzionale / comando motorizzato	Sì
Condizioni ambientali	
grado di protezione IP / lato frontale	IP40

Con riserva di modifiche
© Copyright Siemens

temperatura ambiente	
● durante l'esercizio / min.	-25 °C
● durante l'esercizio / max.	70 °C
● durante l'immagazzinaggio / min.	-40 °C
● durante l'immagazzinaggio / max.	80 °C

Environmental footprint

potenziale di riscaldamento globale [CO2 eq] / totale	495 kg
potenziale di riscaldamento globale [CO2 eq] / durante la fabbricazione	28,7 kg
potenziale di riscaldamento globale [CO2 eq] / durante l'esercizio	470 kg
potenziale di riscaldamento globale [CO2 eq] / alla fine del ciclo di vita	-4,07 kg
profilo ecologico Siemens (SEP)	Siemens EcoTech
codice di riferimento / secondo IEC 81346-2:2009	Q

Approvazioni / Certificati

General Product Approval

CCC | VDE | Miscellaneous | EAC | | Confirmation

General Product Approval	EMV	Test Certificates			Maritime application
EG-Konf.	RCM	Miscellaneous	Special Test Certificate	Type Test Certificates/Test Report	ABS

Maritime application					other
BUREAU VERITAS	DNV	LRS	RMRS	CCS (China Classification Society)	Miscellaneous

other			Dangerous goods	Environment	
Miscellaneous	Confirmation	产品合格 QC PASS	Transport Information	Environmental Confirmations	Siemens EcoTech

Environment

Environmental Confirmations	EPD

Ulteriori informazioni

Informazioni sull'imballaggio
https://support.industry.siemens.com/cs/ww/it/view/109813875
Information for data generation and storage
https://support.industry.siemens.com/cs/ww/en/view/109995012
Information- and Downloadcenter (Cataloghi, Opuscoli,…)
https://www.siemens.com/lowvoltage/catalogs
Industry Mall (sistema di ordinazione Online)
https://mall.industry.siemens.com/mall/it/it/Catalog/product?mlfb=3VA2463-6HK32-0AA0
Service&Support (Manuali, Certificati, Caratteristiche, FAQ, …)

Con riserva di modifiche
© Copyright Siemens

https://support.industry.siemens.com/cs/ww/it/ps/3VA2463-6HK32-0AA0

Banca dati immagini (foto prodotto, disegni dimensionali 2D, modelli 3D, schemi delle connessioni, …)
https://www.automation.siemens.com/bilddb/cax_en.aspx?mlfb=3VA2463-6HK32-0AA0

CAx-Online-Generator
https://www.siemens.com/cax

Tender specifications
https://www.siemens.com/specifications

Curve caratteristiche
https://curves.simaris.siemens.com/curves/<mmp_prod_noCOMP="HAUPT"></mmp_prod__no>

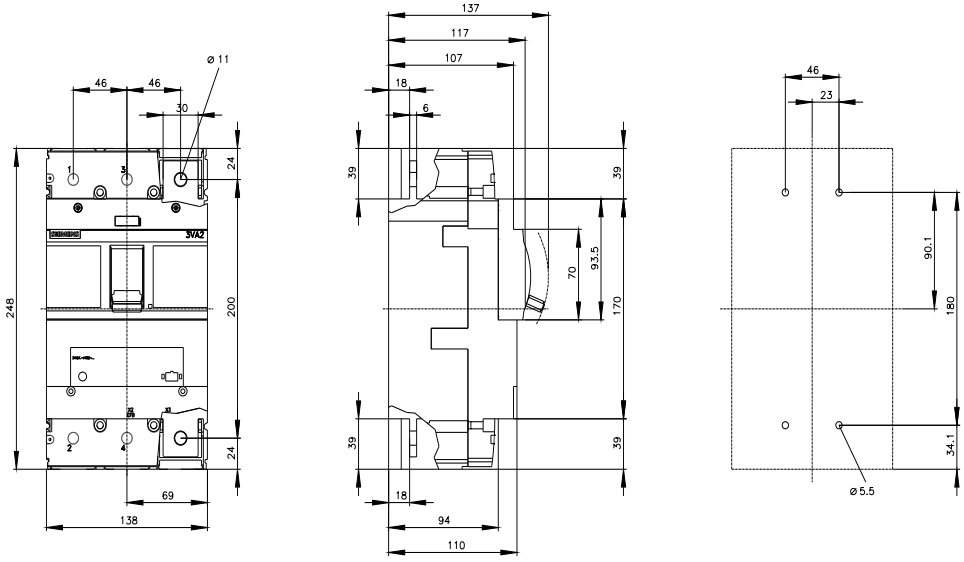

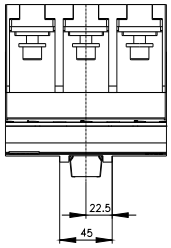

Con riserva di modifiche
© Copyright Siemens

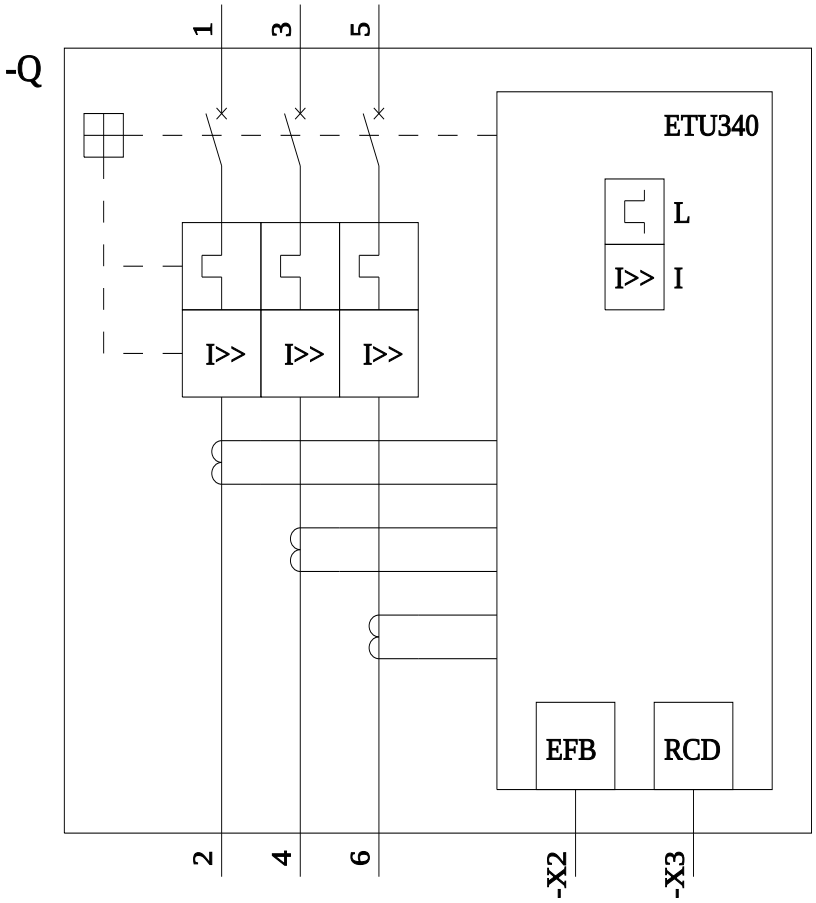

Ultima modifica: 03/04/2025

Con riserva di modifiche
© Copyright Siemens

Con riserva di modifiche
© Copyright Siemens