SIEMENS

Foglio dati 3RF3350-3AA44

contattore statico, a 1 polo 3RF3 AC-1 / 50 A / 40 °C 48 ... 460 V / DC 4 ... 30 V, collegamento con capocorda ad occhiello

marca del prodotto	SIRIUS
denominazione del prodotto	contattore statico
designazione del tipo di prodotto	3RF33
n. di articolo del produttore	
● _1 degli accessori ordinabili	3RF2900-3PA88
● _3 degli accessori ordinabili	3RF3900-0EA18
● _4 degli accessori ordinabili	3RF3950-0GA16
denominazione del prodotto	
● _1 degli accessori ordinabili	calotta coprimorsetto
● _3 degli accessori ordinabili	convertitore
● _4 degli accessori ordinabili	sorveglianza di carico
Dati tecnici generali	
funzione del prodotto	inserzione al passaggio per lo zero
potenza dissipata [V·A] max.	47 VA
potenza dissipata [W] con valore nominale di corrente	
● con AC in stato di funzionamento caldo	47 W
● con AC in stato di funzionamento caldo per ogni polo	47 W
● senza il valore della corrente di carico tip.	0,6 W
tipo di calcolo della potenza dissipata dipendente dalla corrente	lineare
tensione di isolamento valore nominale	600 V
grado di inquinamento	3
tensione di tenuta a impulso del circuito principale valore nominale	6 kV
grado di protezione IP	IP00
grado di protezione IP lato frontale secondo IEC 60529	IP00
resistenza agli urti secondo IEC 60068-2-27	15 g / 11 ms
resistenza a vibrazioni secondo IEC 60068-2-6	2 g
codice di riferimento secondo IEC 81346-2:2009	Q
Direttiva RoHS (data)	01/15/2024
SVHC substance name	Lead CAS-No. 7439-92-1 Lead monoxide (lead oxide) CAS-No. 1317-36-8 2-methyl-1-(4-methylthiophenyl)-2-morpholinopropan-1-one CAS-No. 71868-10-5 Melamine CAS-No. 108-78-1
Peso netto per UQ	0,305 kg
Circuito elettrico principale	
numero di poli per circuito principale	1
numero dei contatti NO per contatti principali	1
numero dei contatti NC per contatti principali	0
tipo di tensione della tensione di impiego	AC

Con riserva di modifiche
© Copyright Siemens

tensione di impiego	
● con AC	
— a 50 Hz valore nominale	48 ... 460 V
— a 60 Hz valore nominale	48 ... 460 V
frequenza di impiego valore nominale	50 ... 60 Hz
tolleranza simmetrica relativa della frequenza di impiego	10 %
campo di lavoro riferito alla tensione di impiego con AC	
● a 50 Hz	40 ... 506 V
● a 60 Hz	40 ... 506 V
corrente di impiego valore nominale max.	50 A
corrente di impiego	
● con AC-1 con 400 V valore nominale	50 A
● con AC-51 valore nominale	50 A
● con AC-51 secondo IEC 60947-4-3	50 A
● secondo UL 508 valore nominale	43 A
caricabilità in corrente max.	50 A
corrente di impiego min.	500 mA
velocità di salita tensione sul tiristore per contatti principali max. ammissibile	1 000 V/µs
tensione di interdizione sul tiristore per contatti principali max. ammissibile	1 200 V
corrente di blocco del tiristore	10 mA
temperatura di derating	40 °C
resistenza di tenuta ad impulso di corrente valore nominale	1 300 A
valore I2t max.	8 000 A²·s
Circuito di comando/ Comando	
tipo di tensione della tensione di alimentazione di comando	DC
tensione di alimentazione di comando con DC	4 ... 30 V
tensione di alimentazione di comando 1 con DC	4 ... 30 V
tensione di alimentazione di comando con DC	
● valore iniziale per riconoscimento del segnale <1>	4 V
● valore finale per riconoscimento di segnale<0>	1 V
fattore campo di lavoro valore nominale tensione di alimentazione di comando con DC	
● valore iniziale	0,17
● valore finale	1,25
corrente di comando con tensione di alimentazione di comando minima	
● con DC	18 mA
corrente di comando con DC valore nominale	20 mA
ritardo all'inserzione	1 ms; max. una semionda in più
ritardo alla disinserzione	1 ms; max. una semionda in più
Montaggio/ Fissaggio/ Dimensioni	
tipo di fissaggio montaggio in fila	Sì
tipo di fissaggio	Fissaggio a vite e a scatto su guida DIN da 35 mm secondo IEC 60715
esecuzione del filetto della vite per il fissaggio dell'apparecchiatura	M4
altezza	100 mm
larghezza	50 mm
profondità	133 mm
Connessioni /Morsetti	
parte integrante del prodotto morsetto rimovibile per circuito ausiliario e di comando	Sì
esecuzione del collegamento elettrico	
● per circuito principale	Collegamento per capocorda ad occhiello
● per circuito ausiliario e di comando	morsetti a vite
tipo di sezioni di conduttore collegabili	
● per contatti principali per capocorda JIS	JIS C 2805 R 2-5, 5,5-5, 8-5, 14-5
● con conduttori AWG per contatti principali	1x (12 ... 4)
● per capocorda DIN per contatti principali	DIN 46234-5-2,5, -5-6, -5-10, -5-16, -5-25

Con riserva di modifiche
© Copyright Siemens

tipo di sezioni di conduttore collegabili	
● per contatti ausiliari e di comando	
— filo rigido	1x (0,5 ... 2,5 mm²), 2x (0,5 ... 1 mm²)
— filo flessibile con preparazione dell'estremità del conduttore	1x (0,5 ... 2,5 mm²), 2x (0,5 ... 1 mm²)
— filo flessibile senza preparazione dell'estremità del conduttore	1x (0,5 ... 2,5 mm²), 2x (0,5 ... 1 mm²)
● con conduttori AWG per contatti ausiliari e di comando	1x (20 ... 12)
numero AWG come sezione di conduttore collegabile codificata per contatti principali	12 ... 4
coppia di serraggio	
● per contatti principali con morsetti a vite	2 ... 2,5 N·m
● per contatti ausiliari e di comando con morsetti a vite	0,5 ... 0,6 N·m
coppia di serraggio [lbf·in]	
● per contatti ausiliari e di comando con morsetti a vite	4,5 ... 5,3 lbf·in
esecuzione del filetto della vite di collegamento	
● per contatti principali	M5
● dei contatti ausiliari e di comando	M3
lunghezza di spelatura del cavo	
● per contatti principali	10 mm
● per contatti ausiliari e di comando	7 mm
tipo di messa a terra	dissipatore con messa a terra tramite collegamento a vite
Dati nominali UL/CSA	
corrente di impiego secondo UL 508 valore nominale	43 A
Sicurezza elettrica	
protezione contro i contatti accidentali lato frontale secondo IEC 60529	sicuro a prova di dito per contatto verticale dal davanti con copertura
Condizioni ambientali	
altitudine di installazione per altitudine s.l.m. max.	1 000 m
temperatura ambiente	
● durante l'esercizio	-25 ... +60 °C
● durante l'immagazzinaggio	-55 ... +80 °C
Compatibilità elettromagnetica	
disturbi condotti	
● di tipo burst secondo IEC 61000-4-4	2 kV / 5 kHz, criterio di prestazione 2
● conduttore-terra di tipo surge secondo IEC 61000-4-5	2 kV, criterio di prestazione 2
● conduttore-conduttore di tipo surge secondo IEC 61000-4-5	1 kV, criterio di prestazione 2
● per radiazione ad alta frequenza secondo IEC 61000-4-6	140 dBuV nel campo di frequenza 0,15 ... 80 MHz, criterio di prestazione 1
disturbi indotti dal campo secondo IEC 61000-4-3	80 MHz ... 1 GHz 10 V/m, criterio di prestazione 1
scarica elettrostatica secondo IEC 61000-4-2	4 kV per scarica a contatto / 8 kV per scarica in aria, criterio di prestazione 2
emissione di disturbi HF condotti secondo CISPR11	Classe A per settore industriale
emissione di disturbi HF indotti dal campo secondo CISPR11	Classe B per impiego in ambiente domestico, commerciale e industriale leggero
Protezione da corto, esecuzione della cartuccia fusibile	
n. di articolo del produttore	
● del fusibile gS per protezione semiconduttori con forma costruttiva NH impiegabile	3NE1817-0
● del fusibile gR per protezione semiconduttori con forma costruttiva cilindrica impiegabile	5SE1363
● del fusibile aR per protezione semiconduttori con forma costruttiva NH impiegabile	3NE8017-1
● del fusibile aR per protezione semiconduttori con forma costruttiva cilindrica 14 x 51 mm impiegabile	3NC1450
● del fusibile aR per protezione semiconduttori con forma costruttiva cilindrica 22 x 58 mm impiegabile	3NC2280
n. di articolo del produttore	
● del fusibile NEOZED impiegabile	5SE2335; Questi fusibili hanno una corrente nominale inferiore ai relè a semiconduttore

Approvazioni Certificati

Environment	General Product Approval	EMV

Con riserva di modifiche
© Copyright Siemens

Environmental Confirmations

Test Certificates	other		
Type Test Certificates/Test Report	Confirmation	产品合格 QC PASS	Confirmation

Ulteriori informazioni

Informazioni sull'imballaggio
https://support.industry.siemens.com/cs/ww/it/view/109813875
Information for data generation and storage
https://support.industry.siemens.com/cs/ww/en/view/109995012
Information- and Downloadcenter (Cataloghi, Opuscoli,…)
https://www.siemens.com/ic10
Industry Mall (sistema di ordinazione Online)
https://mall.industry.siemens.com/mall/it/it/Catalog/product?mlfb=3RF3350-3AA44
Generatore CAx online
https://support.automation.siemens.com/WW/CAXorder/default.aspx?lang=en&mlfb=3RF3350-3AA44
Service&Support (Manuali, Certificati, Caratteristiche, FAQ, …)
https://support.industry.siemens.com/cs/ww/it/ps/3RF3350-3AA44
Banca dati immagini (foto prodotto, disegni dimensionali 2D, modelli 3D, schemi delle connessioni, macro EPLAN…)
https://www.automation.siemens.com/bilddb/cax_de.aspx?mlfb=3RF3350-3AA44&lang=en

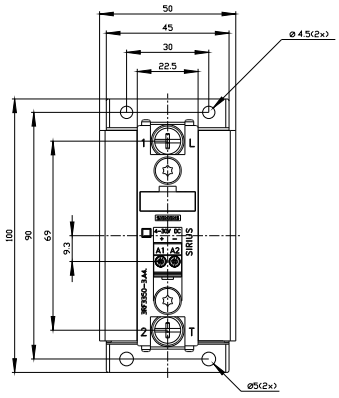

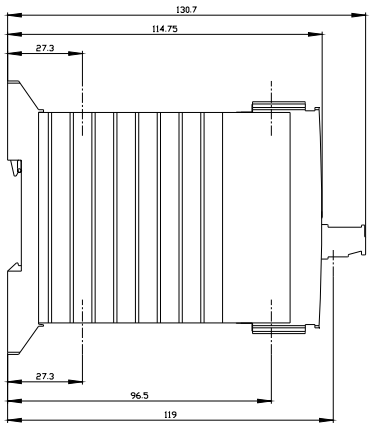

Con riserva di modifiche
© Copyright Siemens

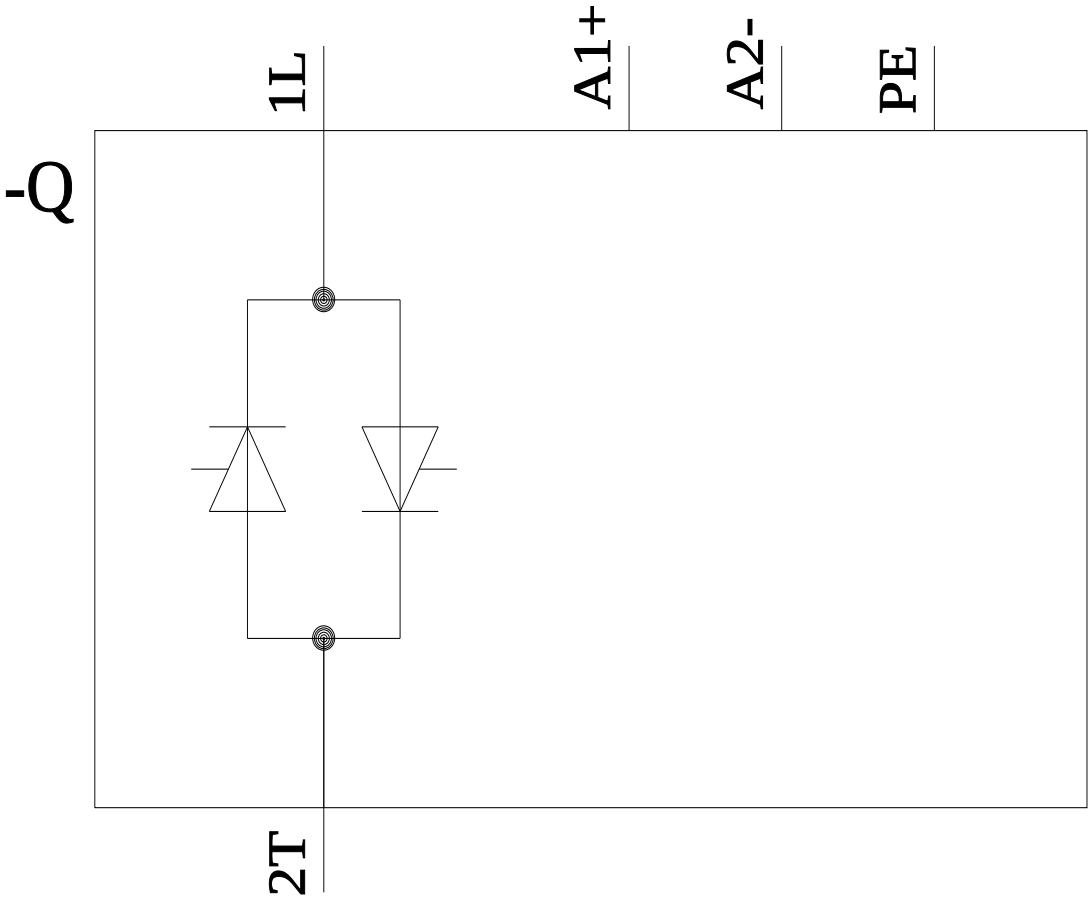

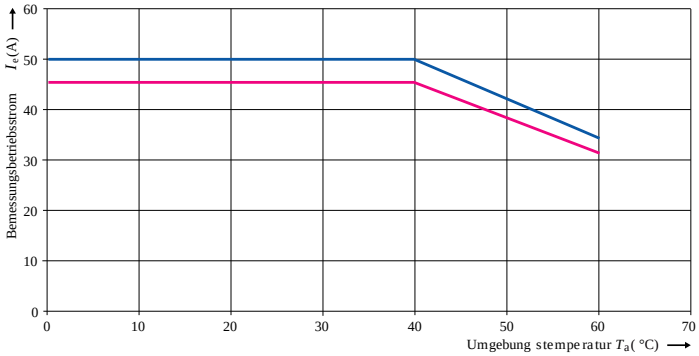

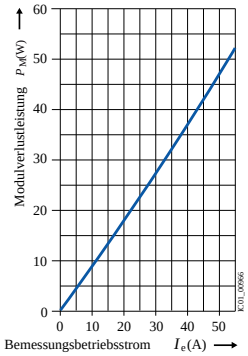

Ultima modifica: 21/04/2026

Con riserva di modifiche
© Copyright Siemens