SIEMENS

Foglio dati 3VA6460-7JQ31-0AA0

interruttore automatico 3VA6 UL Frame 600 classe del potere di interruzione C 100 kA con 480V a 3 poli, protezione impianto ETU560, LSIG, In=600 A, protezione da sovraccarico Ir=240A ... 600A protezione da cortocircuito Isd=0,6 ... 9x In, Ii=1,5 ... 9x In protezione del conduttore di neutro opzionale con trasformatore di corrente, fino a 160% protezione da guasto verso terra Ig=0,2...1 x In, tg=0,05...0,8s senza collegamento

Versione	
marca del prodotto	SENTRON
denominazione del prodotto	Interruttori automatici scatolati
denominazione del prodotto / secondo UL-File	CLAE
esecuzione del prodotto	Protezione impianto
esecuzione dell'interruttore sottocarico / secondo UL 489 / interruttore automatico per Heating, Air Conditioning and Refrigeration (tipo HACR)	Sì
esecuzione dello sganciatore di sovracorrente	ETU560
funzione di protezione dello sganciatore di sovracorrente	LSIG
numero di poli	3
Dati tecnici generali	
tensione di isolamento / valore nominale	800 V
tensione di impiego / con AC / valore nominale	690 V
potenza dissipata [W] / max.	151 W
potenza dissipata [W] / con valore nominale di corrente / con AC / in stato di funzionamento caldo / per ogni polo	50,33 W
durata di vita meccanica (cicli di manovra) / tip.	20 000
durata di vita elettrica (cicli di manovra) / con AC-1 / con 380/415 V	4 000
durata di vita elettrica (cicli di manovra) / con AC-1 / con 690 V	3 500
durata di vita elettrica (cicli di manovra) / con 480 V	4 000
durata di vita elettrica (cicli di manovra) / con 600 V	3 500
caratteristica del prodotto / per conduttore di neutro / potenziabile/aggiornabile / protezione da cortocircuito e sovraccarico	Sì
esecuzione della sorveglianza di guasto verso terra	Somma delle correnti sul conduttore L
funzione del prodotto	
● funzione di comunicazione	Sì
● altra funzione di misura	No
Peso netto per UQ	5,3 kg
Elettricità	
marcatura / secondo UL 489 / 100%-rated breaker	No
corrente di impiego	
● a 40 °C	600 A
● a 45 °C	600 A
● a 50 °C	570 A
● a 55 °C	540 A
● a 60 °C	510 A
● a 65 °C	480 A
● a 70 °C	450 A
Capacità di commutazione IEC 60947	

Con riserva di modifiche
© Copyright Siemens

classe di potere di interruzione dell'interruttore automatico	C
potere di interruzione estremo in cortocircuito (Icu)	
● con 240 V	150 kA
● con 415 V	110 kA
● con 690 V	6 kA
potere di interruzione di servizio in cortocircuito (Ics)	
● con 240 V	150 kA
● con 415 V	110 kA
● con 690 V	6 kA
potere di chiusura in cortocircuito (Icm)	
● con 240 V	330 kA
● con 415 V	242 kA
● con 690 V	9 kA
Capacità di commutazione UL 489	
potere di interruzione corrente	
● con 240 V	200 kA
● con 480 V	100 kA
● con 600 V	35 kA
Parametri regolabili	
valore di intervento impostabile per corrente di regolazione (Ir) / dello sganciatore L / con curva caratteristica I2t	
● min.	250 A
● max.	600 A
valore di intervento impostabile tempo di ritardo (tr) / per sgancio L / con curva caratteristica I2t	
● min.	0,5 s
● max.	15 s
valore di intervento impostabile per corrente di regolazione (Isd) / dello sganciatore S / con curva caratteristica I0t	
● min.	360 A
● max.	5 400 A
valore di intervento impostabile per corrente di regolazione (Isd) / dello sganciatore S / con curva caratteristica I2t	
● min.	360 A
● max.	5 400 A
valore di intervento impostabile tempo di ritardo (tsd) / per sgancio S / con curva caratteristica I0t	
● min.	0,05 s
● max.	0,5 s
valore di intervento impostabile tempo di ritardo (tsd) / per sgancio S / con curva caratteristica I2t	
● min.	0,05 s
● max.	0,5 s
valore di intervento impostabile per corrente di regolazione (Ii) / per sgancio I	
● min.	900 A
● max.	5 400 A
valore di intervento impostabile per corrente / per sgancio G / con curva caratteristica standard	
● valore iniziale	120 A
● valore finale	600 A
valore di intervento impostabile tempo di ritardo (tg) / per sgancio G / con curva caratteristica I0t	
● min.	0,05 s
● max.	0,8 s
valore di intervento impostabile per corrente di regolazione (Ig) / per sgancio G / con curva caratteristica I2t	
● min.	120 A
● max.	600 A
valore di intervento impostabile tempo di ritardo (tg) / per sgancio G / con curva caratteristica I2t	
● min.	0,05 s
● max.	0,8 s
corrente di regolazione impostabile (InN) / per sgancio N	

Con riserva di modifiche
© Copyright Siemens

● min.	0,2 A
● max.	1,6 A
ritardo impostabile / dello sganciatore S / con curva caratteristica I2t / valore finale	0,5 s
valore di intervento impostabile per corrente / dello sganciatore di cortocircuito istantaneo	
● min.	900 A
● max.	5 400 A
esecuzione della protezione conduttore N	impostabile OFF; 20 % ... 160 %.
funzione del prodotto / protezione da guasto verso terra	Sì
tempo di disinserzione totale / per sgancio G / con curva caratteristica standard	
● valore iniziale	0,05 s
● valore finale	0,8 s
Progettazione meccanica	
parte integrante del prodotto	
● bobina di minima tensione	No
● bobina a lancio di corrente	No
● contatto di segnalazione sgancio	No
altezza [in]	9,76 in
altezza	248 mm
larghezza [in]	5,43 in
larghezza	138 mm
profondità [in]	4,33 in
profondità	110 mm
Connessioni	
disposizione della connessione elettrica / per circuito principale	senza collegamento
esecuzione del collegamento elettrico / per circuito principale	senza
Circuito ausiliario	
numero dei contatti CO / per contatti ausiliari	0
Accessori	
ampliamento del prodotto / opzionale / comando motorizzato	Sì
Condizioni ambientali	
grado di protezione IP / lato frontale	IP40
temperatura ambiente	
● durante l'esercizio / min.	-25 °C
● durante l'esercizio / max.	70 °C
● durante l'immagazzinaggio / min.	-40 °C
● durante l'immagazzinaggio / max.	80 °C
codice di riferimento / secondo IEC 81346-2:2009	Q
Approvazioni / Certificati	

General Product Approval

EG-Konf. | UK CA | CCC | Confirmation | UL | UL

General Product Approval			EMV	Marine / Shipping	
VDE	Miscellaneous	EAC	RCM	ABS	BUREAU VERITAS

Marine / Shipping			other		
DNV	LRS	RMRS	Confirmation	Miscellaneous	Miscellaneous

Con riserva di modifiche
© Copyright Siemens

Dangerous Good	Environment

Transport Information

Ulteriori informazioni

Informazioni sull'imballaggio
https://support.industry.siemens.com/cs/ww/it/view/109813875
Information- and Downloadcenter (Cataloghi, Opuscoli,…)
http://www.siemens.com/lowvoltage/catalogs
Industry Mall (sistema di ordinazione Online)
https://mall.industry.siemens.com/mall/it/it/Catalog/product?mlfb=3VA6460-7JQ31-0AA0
Service&Support (Manuali, Certificati, Caratteristiche, FAQ, …)
https://support.industry.siemens.com/cs/ww/it/ps/3VA6460-7JQ31-0AA0
Banca dati immagini (foto prodotto, disegni dimensionali 2D, modelli 3D, schemi delle connessioni, …)
http://www.automation.siemens.com/bilddb/cax_en.aspx?mlfb=3VA6460-7JQ31-0AA0
CAx-Online-Generator
http://www.siemens.com/cax
Tender specifications
http://www.siemens.com/specifications

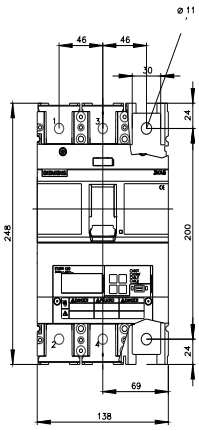

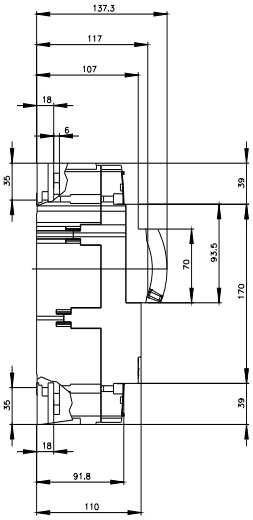

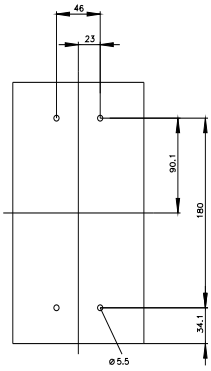

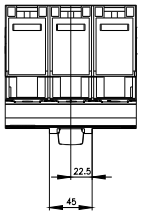

Con riserva di modifiche
© Copyright Siemens

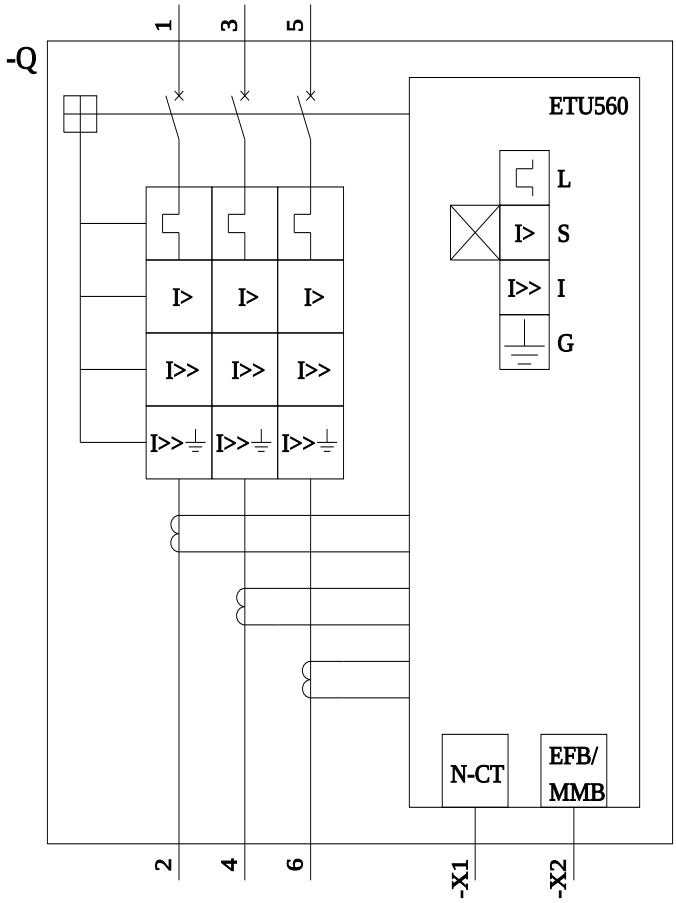

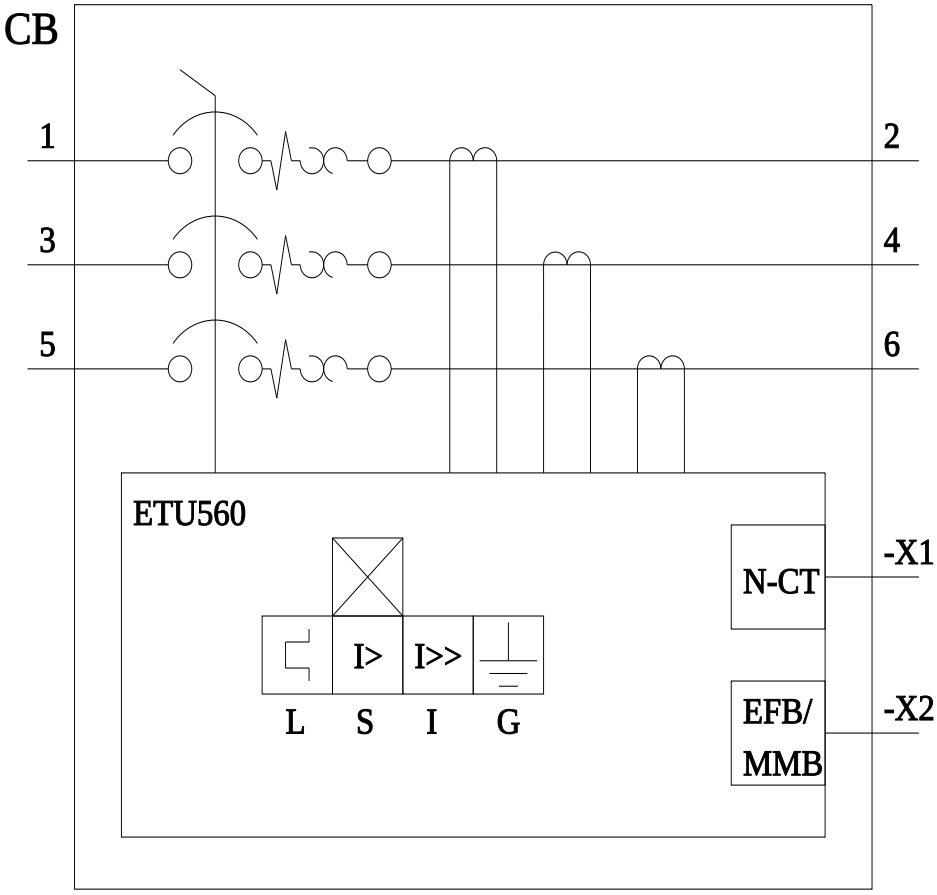

Ultima modifica: 25/01/2024

Con riserva di modifiche
© Copyright Siemens

Con riserva di modifiche
© Copyright Siemens