SIEMENS

## Foglio dati 3VA5445-5GF41-0AA0

interruttore automatico 3VA5 UL Frame 600 classe del potere di interruzione M 35 kA con 480 V a 4 poli, protezione impianto TM240, ATAM, In=450 A protezione da sovraccarico Ir=360 A ... 450 A protezione da cortocircuito Ii=5 ... 10 x In protezione del conduttore di neutro 100 % senza collegamento

| | |
|---|---|
| **Versione** | |
| marca del prodotto | SENTRON |
| denominazione del prodotto | Interruttori automatici scatolati |
| denominazione del prodotto / secondo UL-File | MLAS |
| esecuzione del prodotto | Protezione impianto |
| esecuzione dell'interruttore sottocarico / secondo UL 489 / interruttore automatico per Heating, Air Conditioning and Refrigeration (tipo HACR) | Sì |
| esecuzione dell'interruttore sottocarico / secondo UL 489 / interruttore automatico per High-Intensity-Discharge (tipo HID) | No |
| esecuzione dell'interruttore sottocarico / secondo UL 489 / interruttore automatico per Switching Duty (tipo SWD) | No |
| esecuzione dello sganciatore di sovracorrente | TM240 |
| funzione di protezione dello sganciatore di sovracorrente | LI |
| numero di poli | 4 |
| **Dati tecnici generali** | |
| tensione di isolamento / valore nominale | 800 V |
| tensione di impiego / con DC / valore nominale | 600 V |
| tensione di impiego / con AC / valore nominale | 690 V |
| potenza dissipata [W] / max. | 99 W |
| potenza dissipata [W] / con valore nominale di corrente / con AC / in stato di funzionamento caldo / per ogni polo | 33 W |
| durata di vita meccanica (cicli di manovra) / tip. | 20 000 |
| durata di vita elettrica (cicli di manovra) / con AC-1 / con 380/415 V | 4 000 |
| durata di vita elettrica (cicli di manovra) / con AC-1 / con 690 V | 2 700 |
| durata di vita elettrica (cicli di manovra) / con 480 V | 4 000 |
| durata di vita elettrica (cicli di manovra) / con 600 V | 2 700 |
| caratteristica del prodotto / per conduttore di neutro / potenziabile/aggiornabile / protezione da cortocircuito e sovraccarico | No |
| funzione del prodotto | |
| ● funzione di comunicazione | No |
| ● altra funzione di misura | No |
| Peso netto per UQ | 6,82 kg |
| **Elettricità** | |
| marcatura / secondo UL 489 / 100%-rated breaker | No |
| corrente di impiego | |
| ● a 40 °C | 450 A |
| ● a 45 °C | 440 A |
| ● a 50 °C | 429 A |
| ● a 55 °C | 419 A |


Con riserva di modifiche
© Copyright Siemens

| | |
|---|---|
| ● a 60 °C | 409 A |
| ● a 65 °C | 398 A |
| ● a 70 °C | 388 A |
| **Capacità di commutazione IEC 60947** | |
| classe di potere di interruzione dell'interruttore automatico | M |
| potere di interruzione estremo in cortocircuito (Icu) | |
| ● con 240 V | 85 kA |
| ● con 415 V | 55 kA |
| ● con 690 V | 7 kA |
| potere di interruzione di servizio in cortocircuito (Ics) | |
| ● con 240 V | 85 kA |
| ● con 415 V | 55 kA |
| ● con 690 V | 6 kA |
| potere di chiusura in cortocircuito (Icm) | |
| ● con 240 V | 187 kA |
| ● con 415 V | 121 kA |
| ● con 690 V | 11,9 kA |
| esecuzione della protezione da cortocircuito | per i valori di potenza di manovra in reti DC vedi Manuale del prodotto Interruttori automatici scatolati 3VA; il link si trova nella sezione Service & Support nell'ultimo capitolo |
| **Capacità di commutazione UL 489** | |
| potere di interruzione corrente | |
| ● con 240 V | 85 kA |
| ● con 480 V | 35 kA |
| ● con 600 V | 18 kA |
| **Parametri regolabili** | |
| valore di intervento impostabile per corrente di regolazione (Ir) / dello sganciatore L / con curva caratteristica I2t | |
| ● min. | 360 A |
| ● max. | 450 A |
| valore di intervento impostabile tempo di ritardo (tr) / per sgancio L / con curva caratteristica I2t | |
| ● min. | 1 s |
| ● max. | 1 s |
| valore di intervento impostabile per corrente di regolazione (Ii) / per sgancio I | |
| ● min. | 2 250 A |
| ● max. | 4 500 A |
| corrente di regolazione impostabile (InN) / per sgancio N | |
| ● min. | 450 A |
| ● max. | 450 A |
| esecuzione della protezione conduttore N | 100 % |
| funzione del prodotto / protezione da guasto verso terra | No |
| **Progettazione meccanica** | |
| parte integrante del prodotto | |
| ● bobina di minima tensione | No |
| ● bobina a lancio di corrente | No |
| ● contatto di segnalazione sgancio | No |
| altezza [in] | 9,76 in |
| altezza | 248 mm |
| larghezza [in] | 7,24 in |
| larghezza | 184 mm |
| profondità [in] | 4,33 in |
| profondità | 110 mm |
| **Connessioni** | |
| disposizione della connessione elettrica / per circuito principale | senza collegamento |
| esecuzione del collegamento elettrico / per circuito principale | senza |
| **Circuito ausiliario** | |
| numero dei contatti CO / per contatti ausiliari | 0 |
| **Accessori** | |
| ampliamento del prodotto / opzionale / comando motorizzato | Sì |
| **Condizioni ambientali** | |


Con riserva di modifiche
© Copyright Siemens

| | |
|---|---|
| grado di protezione IP / lato frontale | IP40 |
| temperatura ambiente | |
| ● durante l'esercizio / min. | -25 °C |
| ● durante l'esercizio / max. | 70 °C |
| ● durante l'immagazzinaggio / min. | -40 °C |
| ● durante l'immagazzinaggio / max. | 80 °C |
| codice di riferimento / secondo IEC 81346-2:2009 | Q |

## Approvazioni / Certificati

### General Product Approval

Confirmation

| General Product Approval | EMV | Marine / Shipping | other | |
|---|---|---|---|---|
| Miscellaneous | | | Confirmation | Miscellaneous |

### other

Miscellaneous

## Ulteriori informazioni

**Informazioni sull'imballaggio**
https://support.industry.siemens.com/cs/ww/it/view/109813875
**Information- and Downloadcenter (Cataloghi, Opuscoli,…)**
http://www.siemens.com/lowvoltage/catalogs
**Industry Mall (sistema di ordinazione Online)**
https://mall.industry.siemens.com/mall/it/it/Catalog/product?mlfb=3VA5445-5GF41-0AA0
**Service&Support (Manuali, Certificati, Caratteristiche, FAQ, …)**
https://support.industry.siemens.com/cs/ww/it/ps/3VA5445-5GF41-0AA0
**Banca dati immagini (foto prodotto, disegni dimensionali 2D, modelli 3D, schemi delle connessioni, …)**
http://www.automation.siemens.com/bilddb/cax_en.aspx?mlfb=3VA5445-5GF41-0AA0
**CAx-Online-Generator**
http://www.siemens.com/cax
**Tender specifications**
http://www.siemens.com/specifications


Con riserva di modifiche
© Copyright Siemens

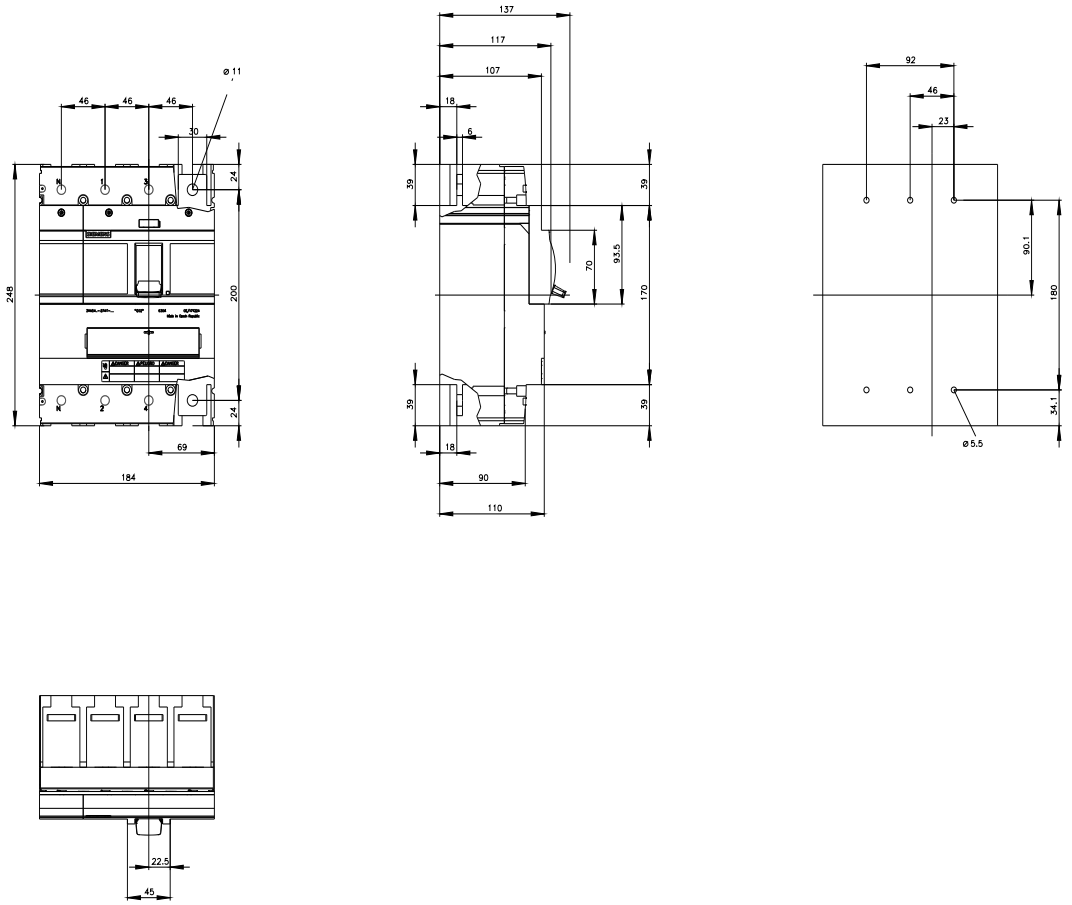


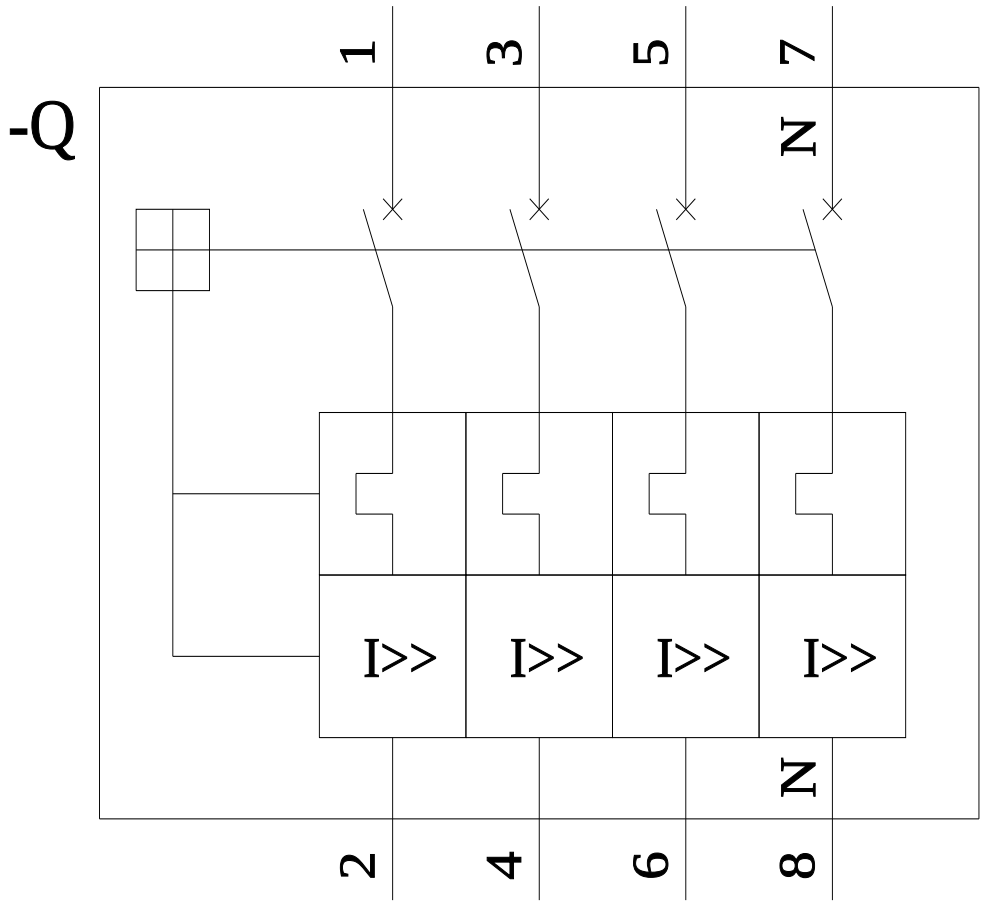




21/02/2024

Con riserva di modifiche
© Copyright Siemens

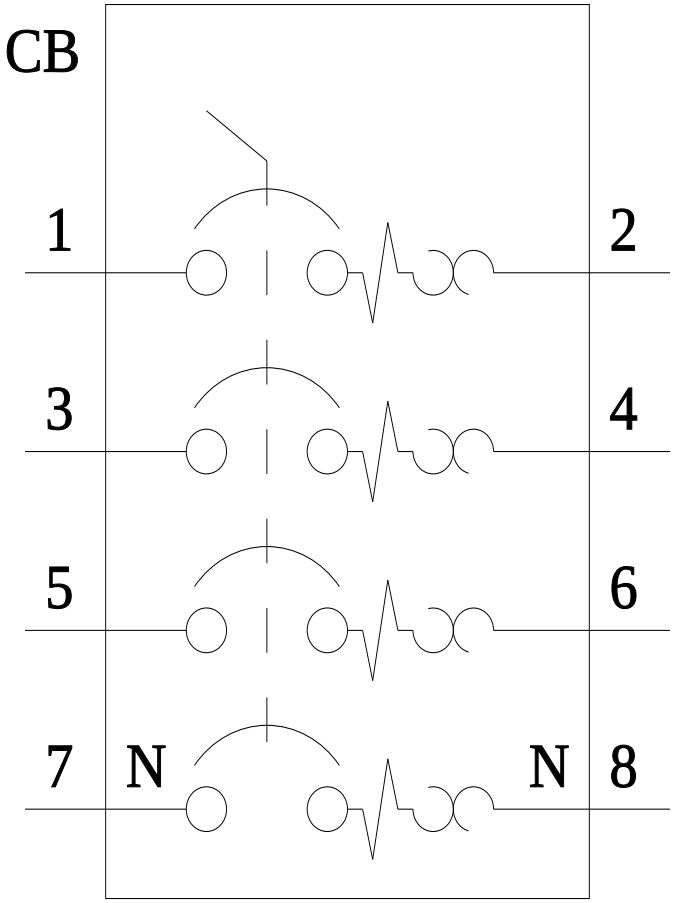


**Ultima modifica:** 16/06/2022


Con riserva di modifiche
© Copyright Siemens

Con riserva di modifiche
© Copyright Siemens