SIEMENS

Foglio dati 3VA2340-8HN32-0AA0

Interruttore 3VA2 IEC Frame 400 Classe del potere di interruzione L Icu=150kA @ 415V a 3 poli, protezione impianto ETU350, LSI, In=400A protezione da sovraccarico Ir=160A...400A protezione da cortocircuito Isd=1,5...10 x Ir, Ii=10 x In attacco piatto a vite

Versione	
marca del prodotto	SENTRON
denominazione del prodotto	Interruttore automatico scatolato
esecuzione del prodotto	Protezione impianto
esecuzione dello sganciatore di sovracorrente	ETU350
funzione di protezione dello sganciatore di sovracorrente	LSI
numero di poli	3
Dati tecnici generali	
tensione di isolamento / valore nominale	800 V
tensione di impiego / con AC / valore nominale	690 V
potenza dissipata [W] / max.	96 W
potenza dissipata [W] / con valore nominale di corrente / con AC / in stato di funzionamento caldo / per ogni polo	32 W
durata di vita meccanica (cicli di manovra) / tip.	20 000
durata di vita elettrica (cicli di manovra) / con AC-1 / con 380/415 V	6 000
durata di vita elettrica (cicli di manovra) / con AC-1 / con 690 V	4 200
caratteristica del prodotto / per conduttore di neutro / potenziabile/aggiornabile / protezione da cortocircuito e sovraccarico	No
esecuzione della sorveglianza di guasto verso terra	Senza
funzione del prodotto	
● funzione di comunicazione	No
● altra funzione di misura	No
Peso netto per UQ	5,096 kg
Elettricità	
corrente di impiego	
● a 40 °C	400 A
● a 45 °C	400 A
● a 50 °C	400 A
● a 55 °C	385 A
● a 60 °C	370 A
● a 65 °C	355 A
● a 70 °C	340 A
Capacità di commutazione IEC 60947	
classe di potere di interruzione dell'interruttore automatico	L
potere di interruzione estremo in cortocircuito (Icu)	
● con 240 V	200 kA
● con 415 V	150 kA
● con 440 V	150 kA
● con 500 V	100 kA

Con riserva di modifiche
© Copyright Siemens

● con 690 V	25 kA
potere di interruzione di servizio in cortocircuito (Ics)	
● con 240 V	200 kA
● con 415 V	150 kA
● con 440 V	150 kA
● con 500 V	100 kA
● con 690 V	18 kA
potere di chiusura in cortocircuito (Icm)	
● con 240 V	440 kA
● con 415 V	330 kA
● con 440 V	330 kA
● con 500 V	220 kA
● con 690 V	52,5 kA
Parametri regolabili	
caratteristica del prodotto / per sgancio L / attivabile/disattivabile	No
valore di intervento impostabile per corrente di regolazione (Ir) / dello sganciatore L / con curva caratteristica I2t	
● min.	160 A
● max.	400 A
valore di intervento impostabile tempo di ritardo (tr) / per sgancio L / con curva caratteristica I2t	
● min.	0,5 s
● max.	17 s
valore di intervento impostabile per corrente di regolazione (Isd) / dello sganciatore S / con curva caratteristica I2t	
● min.	600 A
● max.	4 000 A
valore di intervento impostabile tempo di ritardo (tsd) / per sgancio S / con curva caratteristica I2t	
● min.	0,02 s
● max.	0,4 s
valore di intervento impostabile per corrente di regolazione (Ii) / per sgancio I	
● min.	4 000 A
● max.	4 000 A
corrente di regolazione impostabile (InN) / per sgancio N	
● min.	0 A
● max.	0 A
funzione del prodotto / protezione da guasto verso terra	No
Progettazione meccanica	
parte integrante del prodotto	
● bobina di minima tensione	No
● bobina a lancio di corrente	No
● contatto di segnalazione sgancio	No
altezza [in]	9,76 in
altezza	248 mm
larghezza [in]	5,43 in
larghezza	138 mm
profondità [in]	4,33 in
profondità	110 mm
Connessioni	
disposizione della connessione elettrica / per circuito principale	Attacchi anteriori
esecuzione del collegamento elettrico / per circuito principale	bilaterale Attacchi piatti a vite
tipo di sezioni di conduttore collegabili / per attacco a sbarra piatta / min.	20 x 1 mm
tipo di sezioni di conduttore collegabili / per attacco a sbarra piatta / max.	35 x 10 mm
esecuzione della superficie / delle connessioni / sulla parte superiore dell'interruttore (N, 1, 3, 5)	argento
esecuzione della superficie / delle connessioni / sulla parte inferiore dell'interruttore (N, 2, 4, 6)	argento
Circuito ausiliario	
numero dei contatti CO / per contatti ausiliari	0

Con riserva di modifiche
© Copyright Siemens

Accessori	
ampliamento del prodotto / opzionale / comando motorizzato	Sì

Condizioni ambientali	
grado di protezione IP / lato frontale	IP40
temperatura ambiente	
● durante l'esercizio / min.	-25 °C
● durante l'esercizio / max.	70 °C
● durante l'immagazzinaggio / min.	-40 °C
● durante l'immagazzinaggio / max.	80 °C
codice di riferimento / secondo IEC 81346-2:2009	Q

Approvazioni / Certificati

General Product Approval

			Confirmation	Miscellaneous	

EMV	Test Certificates			Marine / Shipping	other
	Miscellaneous	Special Test Certificate	Type Test Certificates/Test Report	CCS (China Classification Society)	Confirmation

other		Dangerous Good	Environment	
Miscellaneous	Miscellaneous	Transport Information		Environmental Confirmations

Ulteriori informazioni

Informazioni sull'imballaggio
https://support.industry.siemens.com/cs/ww/it/view/109813875
Information- and Downloadcenter (Cataloghi, Opuscoli,…)
http://www.siemens.com/lowvoltage/catalogs
Industry Mall (sistema di ordinazione Online)
https://mall.industry.siemens.com/mall/it/it/Catalog/product?mlfb=3VA2340-8HN32-0AA0
Service&Support (Manuali, Certificati, Caratteristiche, FAQ, …)
https://support.industry.siemens.com/cs/ww/it/ps/3VA2340-8HN32-0AA0
Banca dati immagini (foto prodotto, disegni dimensionali 2D, modelli 3D, schemi delle connessioni, …)
http://www.automation.siemens.com/bilddb/cax_en.aspx?mlfb=3VA2340-8HN32-0AA0
CAx-Online-Generator
http://www.siemens.com/cax
Tender specifications
http://www.siemens.com/specifications

Con riserva di modifiche
© Copyright Siemens

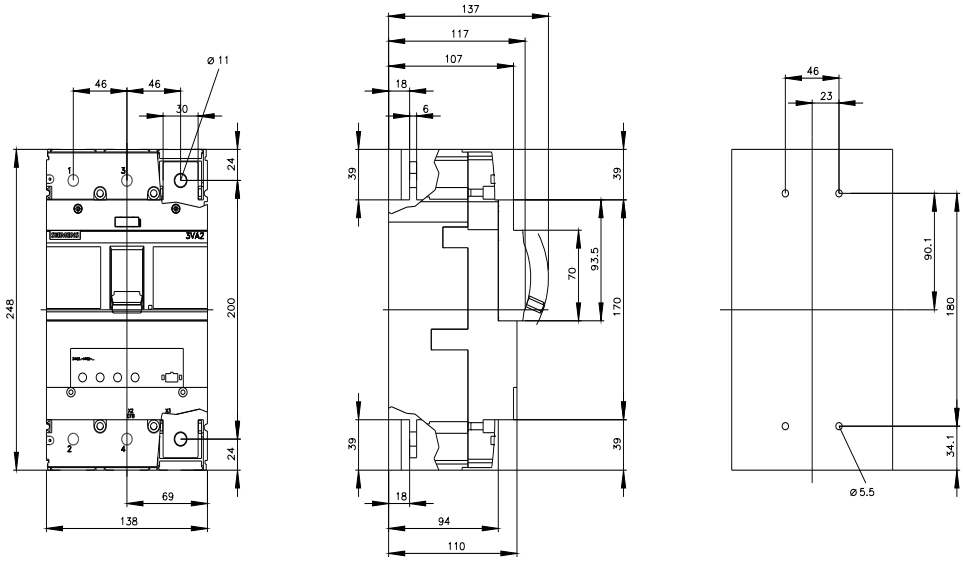

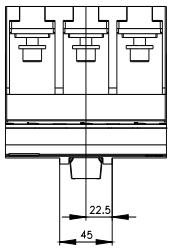

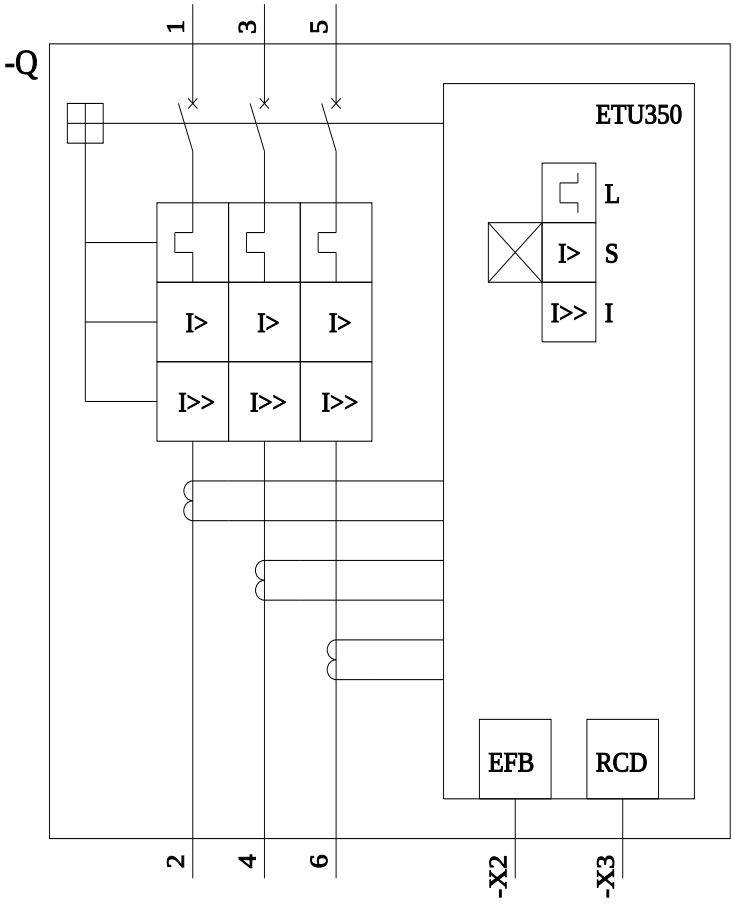

Ultima modifica: 14/08/2023

Con riserva di modifiche
© Copyright Siemens

Con riserva di modifiche
© Copyright Siemens

Con riserva di modifiche
© Copyright Siemens