SIEMENS

Foglio dati 3VA1225-4EF32-0AA0

Interruttore automatico 3VA1 IEC Frame 250 Classe del potere di interruzione S Icu=36kA @ 415V a 3 poli, protezione impianto TM240, ATAM, In=250A protezione da sovraccarico Ir=175 A ... 250 A protezione da cortocircuito Ii=5 ... 10 x In attacco piatto a vite

Versione	
marca del prodotto	SENTRON
denominazione del prodotto	Interruttore automatico scatolato
esecuzione del prodotto	Protezione impianto
esecuzione dello sganciatore di sovracorrente	TM240
funzione di protezione dello sganciatore di sovracorrente	LI
numero di poli	3
Dati tecnici generali	
tensione di isolamento / valore nominale	800 V
tensione di impiego / con DC / valore nominale	500 V
tensione di impiego / con AC / valore nominale	690 V
potenza dissipata [W] / max.	57 W
potenza dissipata [W] / con valore nominale di corrente / con AC / in stato di funzionamento caldo / per ogni polo	19 W
durata di vita meccanica (cicli di manovra) / tip.	20 000
durata di vita elettrica (cicli di manovra) / con AC-1 / con 380/415 V	8 000
durata di vita elettrica (cicli di manovra) / con AC-1 / con 690 V	5 400
caratteristica del prodotto / per conduttore di neutro / potenziabile/aggiornabile / protezione da cortocircuito e sovraccarico	No
esecuzione della sorveglianza di guasto verso terra	Senza
funzione del prodotto	
● funzione di comunicazione	No
● altra funzione di misura	No
Peso netto per UQ	1,597 kg
Elettricità	
corrente di impiego	
● a 40 °C	250 A
● a 45 °C	250 A
● a 50 °C	250 A
● a 55 °C	243 A
● a 60 °C	237 A
● a 65 °C	230 A
● a 70 °C	223 A
Capacità di commutazione IEC 60947	
classe di potere di interruzione dell'interruttore automatico	S
potere di interruzione estremo in cortocircuito (Icu)	
● con 240 V	55 kA
● con 415 V	36 kA
● con 440 V	25 kA

Con riserva di modifiche
© Copyright Siemens

● con 500 V	10 kA
● con 690 V	7 kA
potere di interruzione di servizio in cortocircuito (Ics)	
● con 240 V	55 kA
● con 415 V	36 kA
● con 440 V	25 kA
● con 500 V	10 kA
● con 690 V	5 kA
potere di chiusura in cortocircuito (Icm)	
● con 240 V	121 kA
● con 415 V	75,6 kA
● con 440 V	52,5 kA
● con 500 V	17 kA
● con 690 V	11,9 kA
esecuzione della protezione da cortocircuito	per i valori di potenza di manovra in reti DC vedi Manuale del prodotto Interruttori automatici scatolati 3VA; il link si trova nella sezione Service & Support nell'ultimo capitolo
Parametri regolabili	
caratteristica del prodotto / per sgancio L / attivabile/disattivabile	No
valore di intervento impostabile per corrente di regolazione (Ir) / dello sganciatore L / con curva caratteristica I2t	
● min.	175 A
● max.	250 A
valore di intervento impostabile tempo di ritardo (tr) / per sgancio L / con curva caratteristica I2t	
● min.	1 s
● max.	1 s
valore di intervento impostabile per corrente di regolazione (Ii) / per sgancio I	
● min.	1 250 A
● max.	2 500 A
corrente di regolazione impostabile (InN) / per sgancio N	
● min.	0 A
● max.	0 A
funzione del prodotto / protezione da guasto verso terra	No
Progettazione meccanica	
parte integrante del prodotto	
● bobina di minima tensione	No
● bobina a lancio di corrente	No
● contatto di segnalazione sgancio	No
altezza [in]	6,22 in
altezza	158 mm
larghezza [in]	4,13 in
larghezza	105 mm
profondità [in]	2,76 in
profondità	70 mm
Connessioni	
disposizione della connessione elettrica / per circuito principale	Attacchi anteriori
esecuzione del collegamento elettrico / per circuito principale	attacchi piatti a vite da entrambi i lati
tipo di sezioni di conduttore collegabili / per attacco a sbarra piatta / min.	13 x 1 mm
tipo di sezioni di conduttore collegabili / per attacco a sbarra piatta / max.	25 x 8 mm
esecuzione della superficie / delle connessioni / sulla parte superiore dell'interruttore (N, 1, 3, 5)	Argento
esecuzione della superficie / delle connessioni / sulla parte inferiore dell'interruttore (N, 2, 4, 6)	Argento
Circuito ausiliario	
numero dei contatti CO / per contatti ausiliari	0
Accessori	
ampliamento del prodotto / opzionale / comando motorizzato	Sì
Condizioni ambientali	
grado di protezione IP / lato frontale	IP40

Con riserva di modifiche
© Copyright Siemens

temperatura ambiente	
● durante l'esercizio / min.	-25 °C
● durante l'esercizio / max.	70 °C
● durante l'immagazzinaggio / min.	-40 °C
● durante l'immagazzinaggio / max.	80 °C
codice di riferimento / secondo IEC 81346-2:2009	Q

Approvazioni / Certificati

General Product Approval

UK CA | CE EG-Konf. | Confirmation | CCC | VDE | Miscellaneous

General Product Approval	EMV	Test Certificates		
KC	RCM	Type Test Certificates/Test Report	Special Test Certificate	Miscellaneous

Marine / Shipping					other
ABS	BUREAU VERITAS	DNV	LRS	RMRS	Miscellaneous

other		Environment	
Confirmation	Miscellaneous	EPD Typ II/III (with life cylce assessment)	Environmental Confirmations

Ulteriori informazioni

Informazioni sull'imballaggio
https://support.industry.siemens.com/cs/ww/it/view/109813875
Information- and Downloadcenter (Cataloghi, Opuscoli,…)
http://www.siemens.com/lowvoltage/catalogs
Industry Mall (sistema di ordinazione Online)
https://mall.industry.siemens.com/mall/it/it/Catalog/product?mlfb=3VA1225-4EF32-0AA0
Service&Support (Manuali, Certificati, Caratteristiche, FAQ, …)
https://support.industry.siemens.com/cs/ww/it/ps/3VA1225-4EF32-0AA0
Banca dati immagini (foto prodotto, disegni dimensionali 2D, modelli 3D, schemi delle connessioni, …)
http://www.automation.siemens.com/bilddb/cax_en.aspx?mlfb=3VA1225-4EF32-0AA0
CAx-Online-Generator
http://www.siemens.com/cax
Tender specifications
http://www.siemens.com/specifications

Con riserva di modifiche
© Copyright Siemens

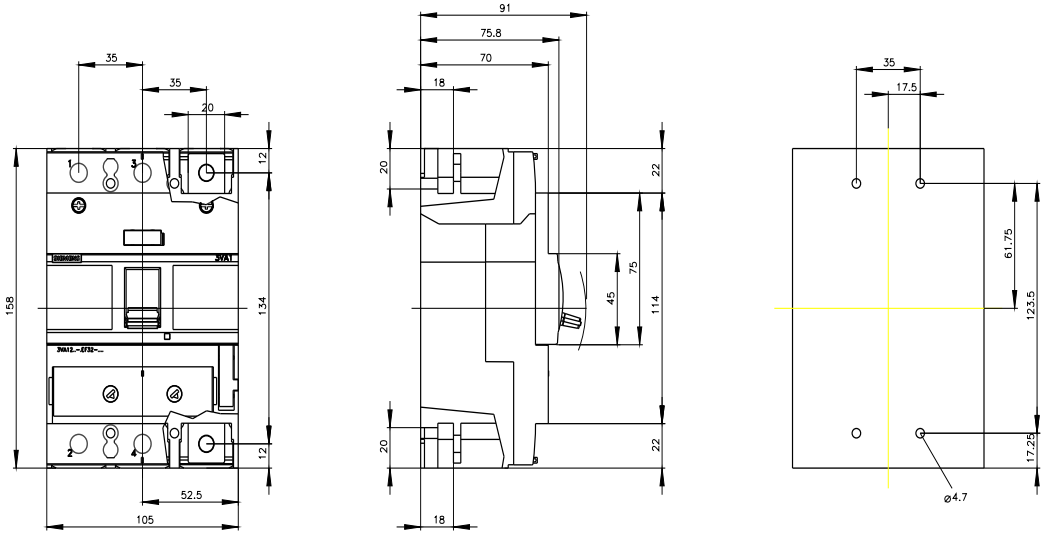

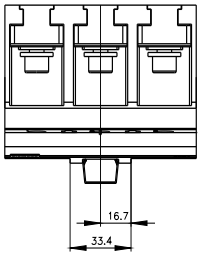

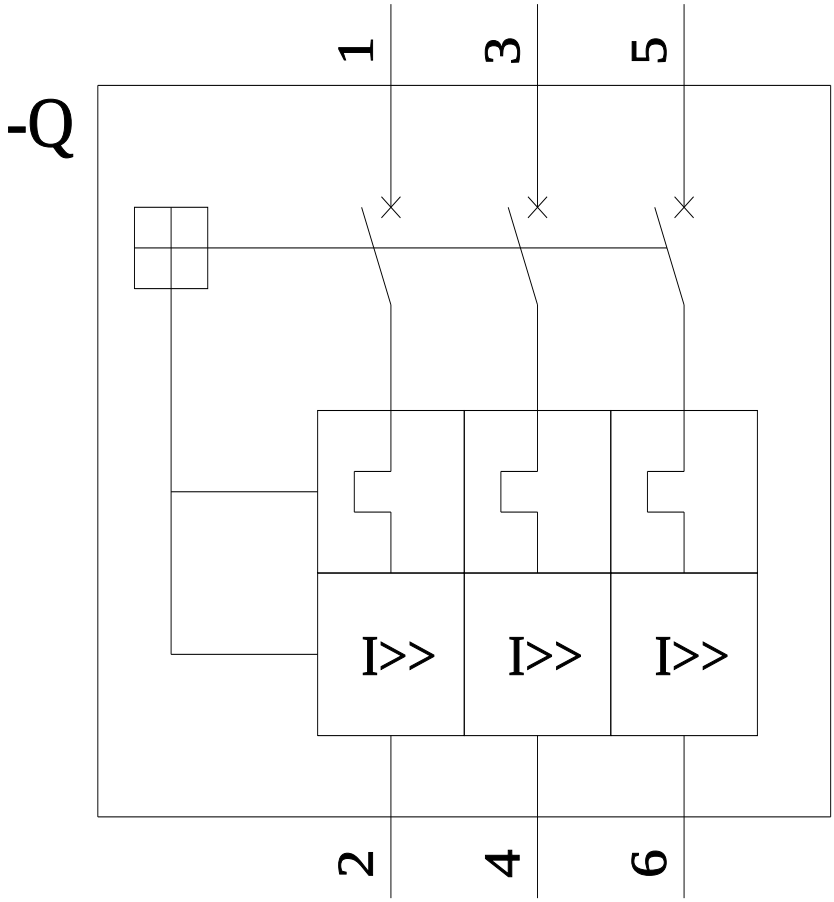

Ultima modifica: 22/10/2022

Con riserva di modifiche
© Copyright Siemens

Con riserva di modifiche
© Copyright Siemens

Con riserva di modifiche
© Copyright Siemens