SIEMENS

Foglio dati 3VA1150-3ED26-0AA0

Interruttore automatico 3VA1 IEC Frame 160 Classe del potere di interruzione N Icu=25kA @ 415V a 2 poli, protezione impianto TM210, FTFM, In=50A protezione da sovraccarico Ir=50A impostazione fissa protezione da cortocircuito Ii=10 x In connessione a morsetto

Versione	
marca del prodotto	SENTRON
denominazione del prodotto	Interruttore automatico scatolato
esecuzione del prodotto	Protezione impianto
esecuzione dello sganciatore di sovracorrente	TM210
funzione di protezione dello sganciatore di sovracorrente	LI
numero di poli	2
Dati tecnici generali	
tensione di isolamento / valore nominale	500 V
tensione di impiego / con DC / valore nominale	250 V
tensione di impiego / con AC / valore nominale	415 V
potenza dissipata [W] / max.	9,74 W
durata di vita meccanica (cicli di manovra) / tip.	20 000
durata di vita elettrica (cicli di manovra) / con AC-1 / con 380/415 V	9 000
durata di vita elettrica (cicli di manovra) / con AC-1 / con 690 V	6 300
caratteristica del prodotto / per conduttore di neutro / potenziabile/aggiornabile / protezione da cortocircuito e sovraccarico	No
esecuzione della sorveglianza di guasto verso terra	Senza
funzione del prodotto	
● funzione di comunicazione	No
● altra funzione di misura	No
Peso netto per UQ	702 g
Elettricità	
corrente di impiego	
● a 40 °C	50 A
● a 45 °C	50 A
● a 50 °C	50 A
● a 55 °C	49 A
● a 60 °C	48 A
● a 65 °C	46 A
● a 70 °C	45 A
Capacità di commutazione IEC 60947	
classe di potere di interruzione dell'interruttore automatico	N
potere di interruzione estremo in cortocircuito (Icu)	
● con 240 V	36 kA
● con 415 V	25 kA
potere di interruzione di servizio in cortocircuito (Ics)	
● con 240 V	36 kA
● con 415 V	25 kA

Con riserva di modifiche
© Copyright Siemens

potere di chiusura in cortocircuito (Icm)	
● con 240 V	75,6 kA
● con 415 V	52,5 kA
esecuzione della protezione da cortocircuito	per i valori di potenza di manovra in reti DC vedi Manuale del prodotto Interruttori automatici scatolati 3VA; il link si trova nella sezione Service & Support nell'ultimo capitolo
Parametri regolabili	
caratteristica del prodotto / per sgancio L / attivabile/disattivabile	No
valore di intervento impostabile per corrente di regolazione (Ir) / dello sganciatore L / con curva caratteristica I2t	
● min.	50 A
● max.	50 A
valore di intervento impostabile tempo di ritardo (tr) / per sgancio L / con curva caratteristica I2t	
● min.	1 s
● max.	1 s
valore di intervento impostabile per corrente di regolazione (Ii) / per sgancio I	
● min.	500 A
● max.	500 A
corrente di regolazione impostabile (InN) / per sgancio N	
● min.	0 A
● max.	0 A
funzione del prodotto / protezione da guasto verso terra	No
Progettazione meccanica	
parte integrante del prodotto	
● bobina di minima tensione	No
● bobina a lancio di corrente	No
● contatto di segnalazione sgancio	No
altezza [in]	5,12 in
altezza	130 mm
larghezza [in]	2 in
tipo di sezioni di conduttore collegabili / dei morsetti per conduttori tondi / multifilare	1 x (1,5 - 70 mm²)
larghezza	50,8 mm
profondità [in]	2,76 in
profondità	70 mm
Connessioni	
disposizione della connessione elettrica / per circuito principale	Attacchi anteriori
esecuzione del collegamento elettrico / per circuito principale	morsetto serracavo da entrambi i lati
esecuzione della superficie / delle connessioni / sulla parte superiore dell'interruttore (N, 1, 3, 5)	Argento
esecuzione della superficie / delle connessioni / sulla parte inferiore dell'interruttore (N, 2, 4, 6)	Lattina
Circuito ausiliario	
numero dei contatti CO / per contatti ausiliari	0
Accessori	
ampliamento del prodotto / opzionale / comando motorizzato	No
Condizioni ambientali	
grado di protezione IP / lato frontale	IP40
temperatura ambiente	
● durante l'esercizio / min.	-25 °C
● durante l'esercizio / max.	70 °C
● durante l'immagazzinaggio / min.	-40 °C
● durante l'immagazzinaggio / max.	80 °C
Environmental footprint	
dichiarazione ambientale del prodotto(EPD)	Sì
potenziale di riscaldamento globale [CO2 eq] / totale	126 kg
potenziale di riscaldamento globale [CO2 eq] / durante la fabbricazione	2,72 kg
potenziale di riscaldamento globale [CO2 eq] / durante l'esercizio	124 kg
potenziale di riscaldamento globale [CO2 eq] / alla fine del ciclo di vita	-0,365 kg

Con riserva di modifiche
© Copyright Siemens

codice di riferimento / secondo IEC 81346-2:2009	Q

Approvazioni / Certificati

General Product Approval

EG-Konf.	UK CA	Confirmation	CCC	VDE	Miscellaneous

General Product Approval		EMV	Test Certificates		
KC	EAC	RCM	Miscellaneous	Type Test Certificates/Test Report	Special Test Certificate

Marine / Shipping			other		
BUREAU VERITAS	DNV	CCS (China Classification Society)	Miscellaneous	Confirmation	Miscellaneous

Environment

EPD Typ II	EPD	Environmental Confirmations

Ulteriori informazioni

Informazioni sull'imballaggio
https://support.industry.siemens.com/cs/ww/it/view/109813875
Information- and Downloadcenter (Cataloghi, Opuscoli,…)
http://www.siemens.com/lowvoltage/catalogs
Industry Mall (sistema di ordinazione Online)
https://mall.industry.siemens.com/mall/it/it/Catalog/product?mlfb=3VA1150-3ED26-0AA0
Service&Support (Manuali, Certificati, Caratteristiche, FAQ, …)
https://support.industry.siemens.com/cs/ww/it/ps/3VA1150-3ED26-0AA0
Banca dati immagini (foto prodotto, disegni dimensionali 2D, modelli 3D, schemi delle connessioni, …)
http://www.automation.siemens.com/bilddb/cax_en.aspx?mlfb=3VA1150-3ED26-0AA0
CAx-Online-Generator
http://www.siemens.com/cax
Tender specifications
http://www.siemens.com/specifications

Con riserva di modifiche
© Copyright Siemens

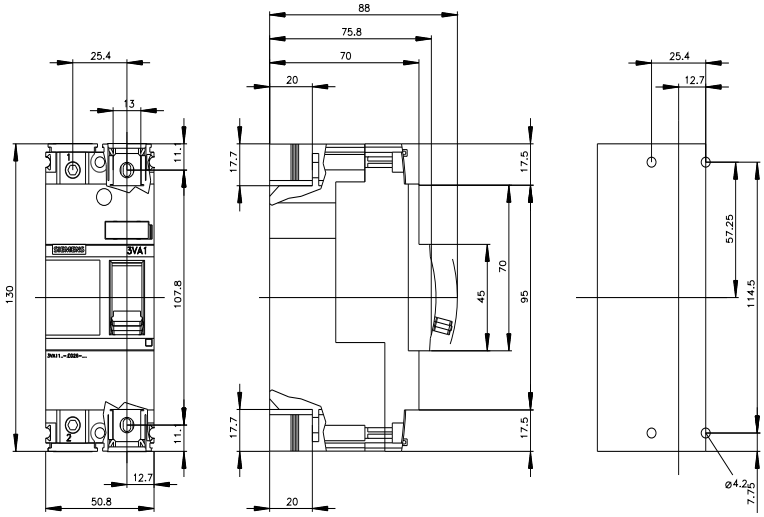

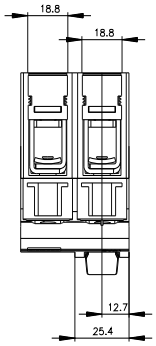

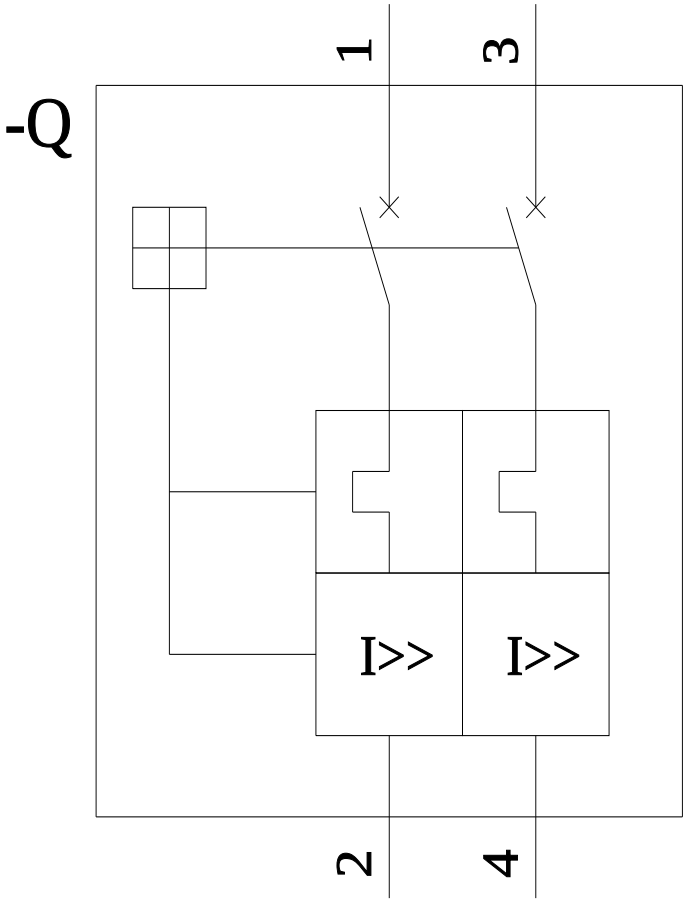

Ultima modifica: 03/11/2023

Con riserva di modifiche
© Copyright Siemens

Con riserva di modifiche
© Copyright Siemens

Con riserva di modifiche
© Copyright Siemens